Tecumseh

/ CATÁLOGO
/ *CATALOGO*

UNIDADE CONDENSADORA **BLACK UNIT**

*UNIDAD CONDENSADORA **BLACK UNIT***

www.tecumseh.com

Cooling for a Better Tomorrow™

Tecumseh

BLACK UNIT

LINHA DE LÍQUIDO
Mais completa, com acessórios para facilitar a instalação e manutenção.

LÍNEA DE LÍQUIDO
Más completa, con accesorios para una fácil instalación y mantenimiento.

MICROCANAL
Resistência, performance e sustentabilidade

MICROCANAL
Resistencia, rendimiento y sostenibilidad

Escaneie este código para mais informações sobre o produto.

Escanea este código para más información sobre el producto.

COMPRESSOR L'UNITE
Tecnologia, qualidade e eficiência.

COMPRESOR L'UNITE
Tecnología, calidad y eficiencia.

CAIXA ELÉTRICA
Com certificação UL e VDE, segurança e resistência.

CAJA ELÉCTRICA
Certificación UL y VDE, seguridad y resistencia.

www.tecumseh.com

Cooling For a Better Tomorrow™

MODELO / *MODELO*

UAW 4 5 22 E - XN

Linha de Produto
Línea del producto

Números de dígitos que compõe a capacidade frigorifica
Números de los dígitos que componen la capacidad de refrigeración

Fluido Refrigerante
Fluido Refrigerante

F/E/T R-22
Z R-404A, R-448A, R-449A*
Y R-134a

Tensão
Tensión

Aplicação
Aplicación

2 LBP
4 M/HBP

Capacidade
Capacidad

Correspondente aos dois primeiros dígitos da capacidade frigorifica expressa em Btu/h. Neste exemplo, são 5 dígitos com capacidade frigorifica 22, ou seja 22000 Btu/h em 60 Hz.
Corresponde a los dos primeros dígitos de la capacidad de refrigeración expresada en Btu/h. En este ejemplo, hay 5 dígitos con una capacidad de refrigeración de 22, es decir, 22000 Btu/h a 60 Hz.

Digito de Separação
Dígito de Separación

Versão *Versión*	**Tanque de Líquido** *Deposito de Liquido*	**Filtro Secador** *Filtro Secador*	**Visor de Líquido** *Visor de Liquido*	**Pressostato** *Pressostato*		**Separador de Óleo** *Separador de Aceite*	**Acumulador de Sucção** *Acumulador de Succión*	**Painel Elétrico** *Caja Eléctrica*			
				Alta *Alta*	**Baixa** *Baja*			**Padrão** *Estándar*	**Contatora** *Contator*	**Disjuntor** *Interruptor*	**Relé Falta de Fase** *Relé Falta de Fase*
70	☑			☑	☑			☑			
71	☑	☑	☑	☑	☑			☑			
73	☑	☑	☑	☑	☑				☑	☑	☑
74	☑	☑	☑	☑	☑	☑	☑		☑	☑	☑

1) Para outras configurações e acessórios consulte o departamento de vendas. / *Para otras configuraciones y accesorios consulte el departamento de ventas.*
2) Todas as informações deste catalogo são compostas por valores referenciais, podendo ser alteradas a qualquer momento sem aviso prévio. / *Toda la información contenida en este catálogo está compuesta por valores de referencia y puede ser cambiada en cualquier momento sin previo aviso.*
* Consultar sobre modelos disponíveis para multifluidos. / *Consultar los modelos disponibles para los multifluidos.*

R-22 / 60 Hz UNIDADE CONDENSADORA M/HBP / *UNIDAD CONDENSADORA M/HBP*

Modelo *Modelo*	Temp. Ambiente (°C) *Temp. Ambiente*	Referência Comercial (HP) *Ref. Comercial*	Performance *Desempeño*	Temperatura de Evaporação (°C) *Temperatura de Evaporación*							
				-20	-15	-10	-5	0	5	10	15
UTY9474E	32	1 1/3	Cap.[1]	-	1573	1933	2405	2839	3434	4008	-
			Pot.[1]	-	2,0	1,9	1,8	1,6	1,5	1,3	-
	35		Cap.[1]	-	1448	1811	2259	2649	3240	3783	-
			Pot.[1]	-	2,0	1,9	1,8	1,6	1,5	1,3	-
	38		Cap.[1]	-	1326	1691	2114	2461	3048	3561	-
			Pot.[1]	-	2,1	1,9	1,8	1,6	1,5	1,3	-
	43		Cap.[1]	-	1131	1496	1874	2145	2712	3163	-
			Pot.[1]	-	2,1	1,9	1,8	1,6	1,4	1,2	-
UAJ9513T	32	1 1/2	Cap.[1]	1331	1677	2081	2546	3076	3675	4346	4559
			Pot.[1]	1,0	1,1	1,3	1,4	1,5	1,6	1,7	1,8
	35		Cap.[1]	1261	1601	1994	2444	2955	3533	4178	4359
			Pot.[1]	1,1	1,2	1,3	1,4	1,5	1,6	1,7	1,8
	38		Cap.[1]	1193	1526	1908	2342	2835	3390	4010	4159
			Pot.[1]	1,1	1,2	1,3	1,4	1,5	1,7	1,8	1,9
	43		Cap.[1]	1103	1424	1786	2194	2652	3164	3730	3822
			Pot.[1]	1,1	1,2	1,3	1,5	1,6	1,7	1,9	2,0
UAJ4517T	32	1 1/2+	Cap.[1]	1391	1851	2335	2849	3386	3944	4517	5101
			Pot.[1]	1,3	1,4	1,5	1,5	1,6	1,7	1,9	2,0
	35		Cap.[1]	1312	1752	2220	2716	3235	3773	4326	4888
			Pot.[1]	1,3	1,4	1,5	1,6	1,7	1,8	1,9	2,1
	38		Cap.[1]	1233	1654	2106	2585	3085	3603	4134	4675
			Pot.[1]	1,3	1,4	1,5	1,6	1,7	1,8	2,0	2,1
	43		Cap.[1]	1128	1518	1941	2387	2849	3325	3810	4298
			Pot.[1]	1,3	1,4	1,5	1,6	1,7	1,9	2,0	2,2
UAJ4519T	32	1 3/4	Cap.[1]	2196	2601	3078	3626	4236	4897	5599	6332
			Pot.[1]	1,6	1,7	1,9	2,0	2,2	2,4	2,6	2,7
	35		Cap.[1]	2071	2458	2920	3449	4038	4675	5351	6054
			Pot.[1]	1,6	1,7	1,9	2,1	2,2	2,4	2,6	2,8
	38		Cap.[1]	1947	2317	2763	3275	3842	4456	5105	5781
			Pot.[1]	1,5	1,7	1,9	2,1	2,3	2,5	2,7	2,9
	43		Cap.[1]	1778	2116	2531	3004	3525	4084	4670	5273
			Pot.[1]	1,5	1,7	1,9	2,1	2,4	2,6	2,8	3,0
UAW4522E	32	2	Cap.[1]	2222	2744	3377	4115	4941	5836	6781	7757
			Pot.[1]	1,4	1,6	1,7	1,9	1,9	2,1	2,3	2,5
	35		Cap.[1]	2096	2593	3204	3915	4710	5569	6475	7408
			Pot.[1]	1,4	1,6	1,8	1,9	2,0	2,2	2,3	2,6
	38		Cap.[1]	1972	2444	3032	3717	4482	5306	6174	7066
			Pot.[1]	1,4	1,7	1,8	2,0	2,1	2,3	2,4	2,7
	43		Cap.[1]	1803	2231	2774	3401	4094	4833	5601	6543
			Pot.[1]	1,3	1,7	1,9	2,1	2,2	2,4	2,5	2,8
UAW4532E	32	2 1/2	Cap.[1]	3079	3960	4902	5908	6964	8059	9178	10310
			Pot.[1]	2,3	2,4	2,6	2,8	3,0	3,2	3,3	3,6
	35		Cap.[1]	2826	3689	4636	5659	6747	7892	9080	10302
			Pot.[1]	2,4	2,5	2,7	2,9	3,0	3,2	3,4	3,6
	38		Cap.[1]	2726	3530	4409	5345	6326	7339	8372	9412
			Pot.[1]	2,4	2,5	2,7	2,9	3,1	3,3	3,5	3,8
	43		Cap.[1]	2481	3217	4032	4892	5786	6701	7622	8639
			Pot.[1]	2,6	2,7	2,8	3,0	3,3	3,5	3,7	4,0
UAW4538E	32	3	Cap.[1]	3011	4378	5741	7107	8466	9806	11118	12393
			Pot.[1]	2,5	2,7	3,0	3,2	3,5	3,8	4,0	4,4
	35		Cap.[1]	2829	4133	5446	6761	8069	9358	10620	11844
			Pot.[1]	2,5	2,8	3,0	3,3	3,6	3,9	4,2	4,5
	38		Cap.[1]	2650	3891	5151	6414	7667	8903	10110	11278
			Pot.[1]	2,5	2,8	3,1	3,4	3,7	4,0	4,3	4,6
	43		Cap.[1]	2398	3530	4687	5836	6965	8064	8911	-
			Pot.[1]	2,9	3,0	3,2	3,5	3,9	4,2	4,6	-

1) Dados de capacidade em (Kcal/h) e potencia em (kW) / *Datos de dapacidad en (Kcal/h) y potencia* en (kW). 2) Dados de capacidade considerando alimentação em 60 Hz; para o cálculo em 50 Hz multiplicar o valor por 0.833 / *Datos de capacidad considerando el suministro de 60 Hz; para el cálculo de 50 Hz multiplique el valor por 0,833.* 3) Temperatura de sucção 18 °C e sub-resfriamento 3 K / *Temperatura de succión 18 °C y subenfriamiento 3 K.* 4) Os valores podem variar em + - 5% / *Los valores pueden variar en + - 5%.*

R-22 / 60 Hz UNIDADE CONDENSADORA M/HBP / *UNIDAD CONDENSADORA M/HBP*

Modelo *Modelo*	Temp. Ambiente (°C) *Temp. Ambiente*	Referência Comercial (HP) *Ref. Comercial*	Performance *Desempeño*	Temperatura de Evaporação (°C) *Temperatura de Evaporación*							
				-20	-15	-10	-5	0	5	10	15
UAW4542E	32	3 1/2	Cap.[1]	3830	5097	6593	8249	10062	12028	14142	16391
			Pot.[1]	2,9	3,4	3,9	4,3	4,7	5,0	5,3	5,5
	35		Cap.[1]	3590	4835	6277	7873	9620	11514	13549	15714
			Pot.[1]	2,9	3,4	3,9	4,3	4,7	5,1	5,4	5,7
	38		Cap.[1]	3351	4572	5962	7497	9178	10999	12956	15037
			Pot.[1]	2,9	3,4	3,9	4,4	4,8	5,2	5,5	5,8
	43		Cap.[1]	3049	4224	5523	6950	8503	10176	11963	13850
			Pot.[1]	2,8	3,4	4,0	4,5	4,9	5,4	5,7	6,1
UAG4553T	32	4	Cap.[1]	4514	5955	7646	9543	11642	13930	16392	19007
			Pot.[1]	3,6	4,0	4,4	4,8	5,2	5,7	6,2	6,8
	35		Cap.[1]	4227	5626	7257	9088	11115	13326	15706	18233
			Pot.[1]	3,6	4,0	4,4	4,9	5,3	5,8	6,4	7,0
	38		Cap.[1]	3940	5298	6868	8633	10588	12723	15020	17459
			Pot.[1]	3,5	4,0	4,4	4,9	5,4	5,9	6,5	7,2
	43		Cap.[1]	3565	4849	6310	7947	9751	11710	13805	16010
			Pot.[1]	3,5	4,0	4,5	5,0	5,5	6,1	6,8	7,6
UAG4561T	32	5	Cap.[1]	5281	6822	8625	10670	12959	15489	18254	21241
			Pot.[1]	3,3	3,9	4,6	5,2	5,8	6,5	7,1	7,6
	35		Cap.[1]	4958	6446	8184	10159	12373	14823	17502	20398
			Pot.[1]	3,3	3,9	4,6	5,3	5,9	6,6	7,2	7,9
	38		Cap.[1]	4641	6074	7746	9650	11786	14152	16741	19538
			Pot.[1]	3,3	3,9	4,6	5,3	6,0	6,7	7,4	8,1
	43		Cap.[1]	4220	5557	7105	8862	10827	12994	15351	18110
			Pot.[1]	3,2	3,9	4,6	5,4	6,2	7,0	7,8	8,5
UAG4568T	32	5 1/2	Cap.[1]	5896	7498	9448	11719	14250	16978	19837	22763
			Pot.[1]	4,7	5,2	5,7	6,2	6,9	7,6	8,3	9,2
	35		Cap.[1]	5556	7087	8970	11162	13602	16228	18976	21782
			Pot.[1]	4,7	5,2	5,7	6,3	7,0	7,7	8,5	9,4
	38		Cap.[1]	5219	6679	8494	10604	12949	15469	18099	20777
			Pot.[1]	4,6	5,2	5,8	6,4	7,1	7,9	8,8	9,7
	43		Cap.[1]	4754	6089	7770	9708	11841	14105	16435	-
			Pot.[1]	4,6	5,2	5,8	6,5	7,3	8,2	9,2	-
UAG4573T	32	6	Cap.[1]	-	8417	10376	12592	15083	17856	20912	24244
			Pot.[1]	-	4,5	5,3	6,3	7,3	8,3	9,3	10,2
	35		Cap.[1]	-	7961	9842	11989	14408	17105	20079	23322
			Pot.[1]	-	4,5	5,4	6,4	7,4	8,5	9,5	10,6
	38		Cap.[1]	-	7509	9310	11386	13729	16343	19228	22375
			Pot.[1]	-	4,5	5,4	6,4	7,5	8,7	9,8	10,9
	43		Cap.[1]	-	6855	8495	10404	12553	14940	-	-
			Pot.[1]	-	4,5	5,4	6,5	7,7	9,0	-	-
UAG4581T	32	6 1/2	Cap.[1]	-	8996	11318	13948	16905	20197	23829	27796
			Pot.[1]	-	5,9	6,6	7,2	8,0	8,8	9,6	10,6
	35		Cap.[1]	-	8615	10865	13415	16278	19464	22977	26816
			Pot.[1]	-	5,9	6,6	7,4	8,1	8,9	9,8	10,8
	38		Cap.[1]	-	8234	10411	12880	15648	18726	22118	25824
			Pot.[1]	-	6,0	6,7	7,5	8,2	9,1	10,0	11,0
	43		Cap.[1]	-	7716	9772	12095	14682	17542	20675	24079
			Pot.[1]	-	6,1	6,8	7,6	8,4	9,3	10,3	11,3
UAGD4590T	32	7	Cap.[1]	7085	9491	12424	15858	19713	23907	28355	32972
			Pot.[1]	5,0	6,1	7,1	8,1	9,1	10,1	11,2	12,3
	35		Cap.[1]	6689	8987	11814	15125	18842	22883	27164	31600
			Pot.[1]	4,9	6,1	7,1	8,2	9,3	10,4	11,5	12,7
	38		Cap.[1]	6294	8482	11203	14389	17965	21849	25958	30208
			Pot.[1]	4,9	6,1	7,2	8,3	9,4	10,6	11,8	13,0
	43		Cap.[1]	5782	7797	10329	13281	16571	20114	23823	27612
			Pot.[1]	4,8	6,1	7,3	8,5	9,7	11,0	12,3	13,7

1) Dados de capacidade em (Kcal/h) e potencia em (kW) / *Datos de dapacidad en (Kcal/h) y potencia* en (kW). 2) Dados de capacidade considerando alimentação em 60 Hz; para o cálculo em 50 Hz multiplicar o valor por 0.833 / *Datos de capacidad considerando el suministro de 60 Hz; para el cálculo de 50 Hz multiplique el valor por 0,833.* 3) Temperatura de sucção 18 °C e sub-resfriamento 3 K / *Temperatura de succión 18 °C y subenfriamiento 3 K.* 4) Os valores podem variar em + - 5% / *Los valores pueden variar en + - 5%.*

R-22 / 60 Hz UNIDADE CONDENSADORA M/HBP / *UNIDAD CONDENSADORA M/HBP*

Modelo *Modelo*	Temp. Ambiente (°C) *Temp. Ambiente*	Referência Comercial (HP) *Ref. Comercial*	Performance *Desempeño*	Temperatura de Evaporação (°C) *Temperatura de Evaporación*							
				-20	-15	-10	-5	0	5	10	15
UAGD4610T	32	8	Cap.[1]	8315	11108	14368	18069	22134	26486	31044	35726
			Pot.[1]	7,1	7,6	8,3	9,1	10,0	11,1	12,3	13,7
	35		Cap.[1]	7852	10517	13658	17224	21143	25335	29721	34221
			Pot.[1]	9,1	12,2	15,9	20,0	24,6	29,5	34,6	39,8
	38		Cap.[1]	7386	9922	12943	16377	20149	24184	28401	32721
			Pot.[1]	7,0	7,6	8,4	9,2	10,2	11,3	12,6	14,1
	43		Cap.[1]	6765	9094	11897	15068	18528	22196	25990	-
			Pot.[1]	8,6	11,5	15,1	19,0	23,4	28,1	33,0	-
UAGD4612T	32	10	Cap.[1]	10112	13163	16798	20962	25554	30464	35585	40806
			Pot.[1]	7,6	8,5	9,5	10,6	11,8	13,2	14,6	16,3
	35		Cap.[1]	9534	12450	15956	19971	24394	29118	34035	39038
			Pot.[1]	7,5	8,5	9,6	10,8	12,0	13,4	15,0	16,7
	38		Cap.[1]	8951	11733	15110	18977	23234	27774	32492	37281
			Pot.[1]	7,5	8,5	9,7	10,9	12,2	13,7	15,4	17,2
	43		Cap.[1]	8157	10705	13828	17380	21253	25338	-	-
			Pot.[1]	7,3	8,5	9,8	11,1	12,6	14,3	-	-
UAGD4614T	32	12	Cap.[1]	11807	15058	19014	23612	28734	34253	40042	45972
			Pot.[1]	9,2	10,1	11,1	12,3	13,5	14,9	16,4	18,2
	35		Cap.[1]	11121	14230	18049	22485	27419	32728	38287	43968
			Pot.[1]	12,5	16,0	20,4	25,4	30,9	36,9	43,2	49,6
	38		Cap.[1]	10439	13407	17088	21361	26108	31206	36533	41962
			Pot.[1]	9,1	10,1	11,2	12,4	13,7	15,2	16,9	18,7
	43		Cap.[1]	9492	12212	15624	19555	23883	28480	-	-
			Pot.[1]	11,8	15,1	19,3	24,1	29,4	35,2	-	-
UAGD4615T	32	15	Cap.[1]	13008	16243	20267	24993	30280	35978	41932	47989
			Pot.[1]	9,6	10,6	11,7	13,0	14,4	16,2	18,1	20,4
	35		Cap.[1]	12259	15352	19237	23795	28885	34359	40067	45855
			Pot.[1]	13,8	17,3	21,7	26,8	32,6	38,8	45,2	51,7
	38		Cap.[1]	11514	14467	18212	22600	27493	32743	38201	43719
			Pot.[1]	9,5	10,6	11,8	13,1	14,7	16,5	18,6	20,9
	43		Cap.[1]	10463	13162	16625	20648	25085	29785	-	-
			Pot.[1]	13,0	16,3	20,5	25,5	31,0	36,9	-	-

1) Dados de capacidade em (Kcal/h) e potencia em (kW) / *Datos de dapacidad en (Kcal/h) y potencia* en (kW). 2) Dados de capacidade considerando alimentação em 60 Hz; para o cálculo em 50 Hz multiplicar o valor por 0.833 / *Datos de capacidad considerando el suministro de 60 Hz; para el cálculo de 50 Hz multiplique el valor por 0,833.* 3) Temperatura de sucção 18 °C e sub-resfriamento 3 K / *Temperatura de succión 18 °C y subenfriamiento 3 K.* 4) Os valores podem variar em + - 5% / *Los valores pueden variar en + - 5%.*

R-404A / 60 Hz UNIDADE CONDENSADORA M/HBP / *UNIDAD CONDENSADORA M/HBP*

Modelo *Modelo*	Temp. Ambiente (°C) *Temp. Ambiente*	Referência Comercial (HP) *Ref. Comercial*	Performance *Desempeño*	Temperatura de Evaporação (°C) *Temperatura de Evaporación*								
				-25	-20	-15	-10	-5	0	5	10	15
UTY9457Z	32	1	Cap.[1]	-	-	1207	1484	1781	2088	2392	2682	-
			Pot.[1]	-	-	1,1	1,2	1,3	1,5	1,6	1,8	-
	35		Cap.[1]	-	-	1126	1394	1677	1965	2246	2510	-
			Pot.[1]	-	-	1,1	1,2	1,3	1,5	1,7	1,9	-
	38		Cap.[1]	-	-	1043	1303	1573	1841	2099	0	-
			Pot.[1]	-	-	1,1	1,2	1,3	1,5	1,7	0,1	-
	43		Cap.[1]	-	-	909	1146	1380	-	-	-	-
			Pot.[1]	-	-	1,0	1,2	1,4	-	-	-	-
UAJ9513Z	32	1 1/3	Cap.[1]	1098	1451	1828	2254	2724	3239	3799	4403	5049
			Pot.[1]	1,2	1,1	1,3	1,4	1,5	1,7	1,8	1,9	2,1
	35		Cap.[1]	963	1351	1718	2127	2575	3063	3591	4160	4767
			Pot.[1]	1,0	1,1	1,3	1,4	1,5	1,7	1,8	2,0	2,1
	38		Cap.[1]	830	1253	1610	2001	2426	2888	3385	3918	4486
			Pot.[1]	0,9	1,1	1,3	1,4	1,6	1,7	1,9	2,0	2,2
	43		Cap.[1]	669	1124	1462	1823	2210	2622	3059	3522	4009
			Pot.[1]	0,8	1,1	1,3	1,4	1,6	1,8	1,9	2,1	2,3
UTY9468Z	32	1 1/3	Cap.[1]	-	-	1638	2021	2458	2942	3462	4009	-
			Pot.[1]	-	-	1,2	1,3	1,4	1,6	1,7	1,8	-
	35		Cap.[1]	-	-	1532	1905	2325	2785	3275	3786	-
			Pot.[1]	-	-	1,2	1,3	1,5	1,6	1,7	1,9	-
	38		Cap.[1]	-	-	1426	1789	2192	2627	3086	3561	-
			Pot.[1]	-	-	1,2	1,3	1,5	1,6	1,8	1,9	-
	43		Cap.[1]	-	-	1275	1616	1983	2368	2762	3156	-
			Pot.[1]	-	-	1,2	1,3	1,5	1,7	1,8	2,0	-
UTY9483Z	32	1 1/2+	Cap.[1]	-	-	1907	2349	2847	3388	3958	4543	-
			Pot.[1]	-	-	1,4	1,6	1,7	1,9	2,0	2,2	-
	35		Cap.[1]	-	-	1783	2214	2691	3204	3740	4285	-
			Pot.[1]	-	-	1,4	1,6	1,7	1,9	2,1	2,3	-
	38		Cap.[1]	-	-	1658	2077	2534	3019	3519	4022	-
			Pot.[1]	-	-	1,4	1,6	1,7	1,9	2,1	2,3	-
	43		Cap.[1]	-	-	1473	1865	2278	2700	3119	3540	-
			Pot.[1]	-	-	1,4	1,6	1,7	2,0	2,2	2,4	-
UAJ4517Z	32	1 1/2+	Cap.[1]	1018	1732	2127	2587	3101	3655	4236	4830	5423
			Pot.[1]	0,9	1,3	1,4	1,5	1,6	1,8	1,9	2,1	2,2
	35		Cap.[1]	885	1640	2013	2450	2937	3462	4011	4571	5127
			Pot.[1]	0,8	1,3	1,4	1,5	1,7	1,8	2,0	2,1	2,3
	38		Cap.[1]	754	1549	1900	2314	2775	3270	3787	4312	4831
			Pot.[1]	0,7	1,3	1,4	1,5	1,7	1,8	2,0	2,2	2,3
	43		Cap.[1]	645	1427	1742	2115	2528	2968	3420	3872	4311
			Pot.[1]	0,7	1,3	1,4	1,6	1,7	1,9	2,1	2,3	2,4
UAJ4519Z	32	1 3/4	Cap.[1]	1199	2166	2729	3340	3989	4661	5342	6018	6677
			Pot.[1]	1,2	1,7	1,9	2,0	2,2	2,4	2,6	2,8	2,9
	35		Cap.[1]	1044	2050	2581	3161	3776	4410	5053	5689	6305
			Pot.[1]	1,1	1,7	1,9	2,1	2,3	2,4	2,6	2,8	3,0
	38		Cap.[1]	887	1932	2430	2978	3558	4157	4761	5356	5931
			Pot.[1]	1,0	1,7	1,9	2,1	2,3	2,5	2,7	2,9	3,1
	43		Cap.[1]	0	1768	2213	2703	3217	3741	4264	4771	5251
			Pot.[1]	0,2	1,7	1,9	2,1	2,4	2,6	2,8	3,0	3,2
UAW4522Z	32	2	Cap.[1]	1114	2218	2896	3625	4413	5248	6122	7026	7952
			Pot.[1]	0,9	1,4	1,6	1,8	2,0	2,2	2,3	2,5	2,6
	35		Cap.[1]	968	2045	2692	3392	4144	4938	5767	6622	7495
			Pot.[1]	0,8	1,4	1,6	1,8	2,0	2,2	2,4	2,6	2,7
	38		Cap.[1]	822	1873	2489	3161	3878	4633	5417	6224	7047
			Pot.[1]	0,7	1,4	1,6	1,8	2,0	2,2	2,4	2,6	2,8
	43		Cap.[1]	695	1642	2202	2814	3456	4119	4797	5483	6260
			Pot.[1]	0,6	1,3	1,6	1,8	2,1	2,3	2,5	2,7	2,9

1) Dados de capacidade em (Kcal/h) e potencia em (kW) / *Datos de dapacidad en (Kcal/h) y potencia* en (kW). 2) Dados de capacidade considerando alimentação em 60 Hz; para o cálculo em 50 Hz multiplicar o valor por 0.833 / *Datos de capacidad considerando el suministro de 60 Hz; para el cálculo de 50 Hz multiplique el valor por 0,833.* 3) Temperatura de sucção 18 °C e sub-resfriamento 3 K / *Temperatura de succión 18 °C y subenfriamiento 3 K.* 4) Os valores podem variar em + - 5% / *Los valores pueden variar en + - 5%.*

R-404A / 60 Hz UNIDADE CONDENSADORA M/HBP / *UNIDAD CONDENSADORA M/HBP*

Modelo *Modelo*	Temp. Ambiente (°C) *Temp. Ambiente*	Referência Comercial (HP) *Ref. Comercial*	Performance *Desempeño*	Temperatura de Evaporação (°C) *Temperatura de Evaporación*								
				-25	-20	-15	-10	-5	0	5	10	15
UAW4532Z	32	2 1/2	Cap.[1]	1557	3041	3897	4824	5826	6902	8048	9261	10536
			Pot.[1]	1,7	2,3	2,5	2,8	3,0	3,2	3,4	3,7	3,9
	35		Cap.[1]	1174	2703	3557	4489	5506	6613	7815	9115	10516
			Pot.[1]	1,4	2,3	2,6	2,8	3,0	3,3	3,5	3,7	3,9
	38		Cap.[1]	1152	2596	3391	4245	5157	6126	7152	8233	9366
			Pot.[1]	1,4	2,3	2,6	2,8	3,1	3,3	3,6	3,8	4,0
	43		Cap.[1]	971	2297	3032	3812	4630	5484	6374	7296	8251
			Pot.[1]	1,3	2,3	2,6	2,9	3,1	3,4	3,7	3,9	4,2
UAW4538Z	32	3	Cap.[1]	1897	3603	4532	5511	6533	7585	8657	9732	10800
			Pot.[1]	1,6	2,5	2,8	3,1	3,4	3,7	4,0	4,3	4,6
	35		Cap.[1]	1650	3351	4240	5175	6143	7132	8133	9131	10118
			Pot.[1]	1,4	2,5	2,8	3,1	3,5	3,8	4,1	4,4	4,7
	38		Cap.[1]	1400	3100	3951	4845	5763	6695	7631	8560	9481
			Pot.[1]	1,3	2,4	2,8	3,2	3,5	3,8	4,2	4,5	4,8
	43		Cap.[1]	-	2728	3497	4295	5090	5873	6553	-	-
			Pot.[1]	-	2,4	2,8	3,2	3,6	3,9	4,3	-	-
UAW4544Z	32	3 1/2	Cap.[1]	1978	4286	5683	7230	8926	10768	12746	14856	17087
			Pot.[1]	1,9	2,6	3,4	3,9	4,5	5,0	5,5	5,9	6,4
	35		Cap.[1]	1720	3902	5252	6739	8361	10113	11992	13991	16104
			Pot.[1]	1,7	2,7	3,4	4,0	4,5	5,1	5,6	6,1	6,5
	38		Cap.[1]	1462	3520	4822	6250	7796	9460	11237	13126	15121
			Pot.[1]	1,6	2,7	3,4	4,0	4,6	5,2	5,7	6,2	6,7
	43		Cap.[1]	1165	3039	4255	5571	6975	8464	10036	11686	13412
			Pot.[1]	1,4	2,7	3,4	4,1	4,7	5,3	5,9	6,5	7,0
UAG4553Z	32	4	Cap.[1]	2421	4978	6517	8191	10011	11969	14055	16255	18559
			Pot.[1]	2,5	3,4	3,9	4,4	4,9	5,5	6,2	6,8	7,5
	35		Cap.[1]	2104	4562	6044	7653	9392	11256	13235	15320	17500
			Pot.[1]	2,3	3,4	3,9	4,5	5,0	5,6	6,3	7,0	7,7
	38		Cap.[1]	1789	4146	5571	7115	8774	10543	12416	14384	16439
			Pot.[1]	2,0	3,4	3,9	4,5	5,1	5,7	6,4	7,1	7,9
	43		Cap.[1]	1443	3608	4930	6350	7850	9425	11068	12770	14523
			Pot.[1]	1,8	3,4	3,9	4,6	5,2	5,9	6,6	7,4	8,2
UAG4561Z	32	5	Cap.[1]	2754	5420	7035	8817	10795	12956	15279	17742	20319
			Pot.[1]	2,8	3,9	4,3	4,9	5,5	6,1	6,9	7,7	8,6
	35		Cap.[1]	2389	5000	6549	8258	10140	12184	14376	16694	19116
			Pot.[1]	2,5	3,9	4,4	4,9	5,5	6,3	7,0	7,9	8,9
	38		Cap.[1]	2033	4586	6068	7702	9486	11412	13467	15635	17895
			Pot.[1]	2,2	3,8	4,4	5,0	5,6	6,4	7,2	8,1	9,1
	43		Cap.[1]	1672	4038	5402	6895	8491	10179	11945	13773	15646
			Pot.[1]	1,9	3,8	4,4	5,1	5,8	6,6	7,5	8,4	9,5
UAG4568Z	32	5 1/2	Cap.[1]	3658	6589	8422	10467	12647	14901	17177	19426	21603
			Pot.[1]	3,4	4,7	5,2	5,8	6,4	7,2	8,0	8,9	9,9
	35		Cap.[1]	3181	6202	7916	9850	11925	14083	16269	18433	20532
			Pot.[1]	3,1	4,7	5,2	5,8	6,5	7,3	8,2	9,1	10,1
	38		Cap.[1]	2700	5811	7407	9228	11200	13262	15358	17438	19460
			Pot.[1]	2,7	4,7	5,3	5,9	6,6	7,5	8,4	9,3	10,4
	43		Cap.[1]	2285	5282	6686	8307	10072	11919	13794	15650	17445
			Pot.[1]	2,4	4,7	5,3	6,0	6,8	7,7	8,7	9,8	10,9
UAG4573Z	32	6	Cap.[1]	3713	6910	8726	10734	12914	15253	17731	20326	23014
			Pot.[1]	3,3	4,8	5,4	6,1	6,9	7,8	8,8	10,0	11,2
	35		Cap.[1]	3222	6446	8179	10085	12150	14360	16699	19146	21683
			Pot.[1]	3,0	4,8	5,5	6,2	7,0	8,0	9,0	10,2	11,5
	38		Cap.[1]	2740	5988	7635	9439	11384	13461	15654	17946	20321
			Pot.[1]	2,6	4,8	5,5	6,3	7,2	8,1	9,2	10,4	11,7
	43		Cap.[1]	-	5349	6839	8445	10146	11931	13784	15689	
			Pot.[1]	-	4,8	5,5	6,4	7,3	8,4	9,6	10,9	

1) Dados de capacidade em (Kcal/h) e potencia em (kW) / *Datos de dapacidad en (Kcal/h) y potencia* en (kW). 2) Dados de capacidade considerando alimentação em 60 Hz; para o cálculo em 50 Hz multiplicar o valor por 0.833 / *Datos de capacidad considerando el suministro de 60 Hz; para el cálculo de 50 Hz multiplique el valor por 0,833.* 3) Temperatura de sucção 18 °C e sub-resfriamento 3 K / *Temperatura de succión 18 °C y subenfriamiento 3 K.* 4) Os valores podem variar em + - 5% / *Los valores pueden variar en + - 5%.*

R-404A / 60 Hz UNIDADE CONDENSADORA M/HBP / *UNIDAD CONDENSADORA M/HBP*

Modelo *Modelo*	Temp. Ambiente (°C) *Temp. Ambiente*	Referência Comercial (HP) *Ref. Comercial*	Performance *Desempeño*	Temperatura de Evaporação (°C) *Temperatura de Evaporación*								
				-25	-20	-15	-10	-5	0	5	10	15
UAG4581Z	32	6 1/2	Cap.[1]	4255	7985	10136	12464	14990	17723	20670	23832	27205
			Pot.[1]	4,3	6,0	6,8	7,5	8,3	9,1	9,9	10,8	11,7
	35		Cap.[1]	3703	7489	9568	11809	14226	16832	19635	22640	25844
			Pot.[1]	3,8	6,0	6,8	7,6	8,4	9,2	10,0	10,9	11,9
	38		Cap.[1]	3152	6992	9000	11152	13460	15937	18594	21438	24470
			Pot.[1]	3,4	6,0	6,8	7,7	8,5	9,3	10,2	11,1	12,0
	43		Cap.[1]	-	6337	8222	10219	12329	14566	16940	19455	22115
			Pot.[1]	-	6,0	6,9	7,7	8,6	9,5	10,4	11,3	12,3
UAG4590Z	32	7	Cap.[1]	3798	8154	10832	13752	16902	20257	23791	27476	31284
			Pot.[1]	4,2	6,4	7,4	8,3	9,3	10,3	11,3	12,3	13,4
	35		Cap.[1]	3305	7421	10008	12815	15825	19014	22363	25846	29440
			Pot.[1]	3,8	6,2	7,3	8,3	9,3	10,3	11,4	12,5	13,6
	38		Cap.[1]	2810	6685	9180	11875	14743	17767	20929	24209	27589
			Pot.[1]	3,4	6,1	7,2	8,2	9,3	10,4	11,5	12,6	13,8
	43		Cap.[1]	2309	5714	8029	10493	13067	15734	18473	21269	24105
			Pot.[1]	3,0	5,9	7,0	8,1	9,3	10,5	11,7	12,9	14,2
UAG4610Z	32	8	Cap.[1]	4602	9424	12314	15479	18907	22581	26481	30583	34861
			Pot.[1]	4,8	7,3	8,6	9,6	10,6	11,6	12,7	13,9	15,1
	35		Cap.[1]	4007	8643	11431	14469	17742	21235	24932	28814	32859
			Pot.[1]	4,3	7,2	8,4	9,5	10,6	11,7	12,9	14,1	15,3
	38		Cap.[1]	3407	7857	10543	13455	16573	19886	23383	27048	30864
			Pot.[1]	3,8	7,0	8,2	9,4	10,6	11,8	13,0	14,2	15,5
	43		Cap.[1]	2800	6818	9309	11972	14776	17709	20760	23916	27162
			Pot.[1]	3,3	6,7	8,0	9,3	10,6	11,9	13,2	14,6	15,9
UAG4612Z	32	10	Cap.[1]	5982	11181	14415	17988	21837	25873	30013	34182	38314
			Pot.[1]	5,3	8,1	9,4	10,5	11,8	13,1	14,6	16,1	17,7
	35		Cap.[1]	5209	10422	13463	16865	20541	24404	28372	32371	36337
			Pot.[1]	4,8	8,0	9,3	10,5	11,8	13,2	14,7	16,2	17,8
	38		Cap.[1]	4428	9657	12506	15737	19242	22934	26734	30567	34369
			Pot.[1]	4,2	7,9	9,2	10,5	11,9	13,3	14,8	16,4	18,0
	43		Cap.[1]	-	8612	11134	14033	17174	20471	23845	27229	31086
			Pot.[1]	-	7,7	9,0	10,5	12,0	13,5	15,1	16,7	18,3
UAD4614Z	32	12	Cap.[1]	7365	13273	16877	20916	25224	29687	34203	38677	43025
			Pot.[1]	5,9	9,1	10,6	11,9	13,2	14,6	16,1	17,6	19,2
	35		Cap.[1]	6404	12494	15869	19687	23790	28065	32408	36726	40931
			Pot.[1]	5,3	9,0	10,5	11,9	13,3	14,8	16,3	17,9	19,5
	38		Cap.[1]	5453	11719	14866	18463	22362	26449	30619	34778	38839
			Pot.[1]	4,7	8,9	10,4	11,9	13,4	15,0	16,5	18,1	19,8
	43		Cap.[1]	4666	10641	13406	16595	20076	23738	27480	31212	35316
			Pot.[1]	4,1	8,8	10,3	11,9	13,6	15,2	16,9	18,6	20,3
UAG4615Z	32	15	Cap.[1]	7960	14545	18131	22068	26336	30908	35751	40824	46087
			Pot.[1]	6,8	10,2	11,6	13,1	14,6	16,3	18,0	19,9	22,0
	35		Cap.[1]	6921	13674	17106	20858	24903	29221	33782	38551	43492
			Pot.[1]	6,0	10,2	11,6	13,1	14,7	16,4	18,2	20,2	22,3
	38		Cap.[1]	5891	12807	16086	19653	23476	27539	31817	36281	40900
			Pot.[1]	5,3	10,2	11,7	13,2	14,9	16,6	18,5	20,4	22,6
	43		Cap.[1]	-	11570	14562	17769	21141	24659	28300	32036	-
			Pot.[1]	-	10,3	11,8	13,4	15,1	16,9	18,8	20,9	-

1) Dados de capacidade em (Kcal/h) e potencia em (kW) / *Datos de dapacidad en (Kcal/h) y potencia* en (kW). 2) Dados de capacidade considerando alimentação em 60 Hz; para o cálculo em 50 Hz multiplicar o valor por 0.833 / *Datos de capacidad considerando el suministro de 60 Hz; para el cálculo de 50 Hz multiplique el valor por 0,833.* 3) Temperatura de sucção 18 °C e sub-resfriamento 3 K / *Temperatura de succión 18 °C y subenfriamiento 3 K.* 4) Os valores podem variar em + - 5% / *Los valores pueden variar en + - 5%.*

R-134a / 60 Hz UNIDADE CONDENSADORA M/HBP / *UNIDAD CONDENSADORA M/HBP*

Modelo *Modelo*	Temp. Ambiente (°C) *Temp. Ambiente*	Referência Comercial (HP) *Ref. Comercial*	Performance *Desempeño*	Temperatura de Evaporação (°C) *Temperatura de Evaporación*								
				-25	-20	-15	-10	-5	0	5	10	15
UAJ4492Y	32	3/4	Cap.[1]	343	605	898	1219	1564	1928	2305	2690	2820
			Pot.[1]	0,5	0,6	0,7	0,8	0,9	1,0	1,1	1,2	1,3
	35		Cap.[1]	302	570	849	1156	1487	1835	2196	2564	2933
			Pot.[1]	0,5	0,6	0,7	0,8	0,9	1,0	1,1	1,2	1,3
	38		Cap.[1]	259	534	799	1092	1409	1742	2087	2439	2790
			Pot.[1]	0,4	0,6	0,7	0,8	0,9	1,0	1,1	1,2	1,3
	43		Cap.[1]	-	487	729	998	1286	1587	1897	2208	2515
			Pot.[1]	-	0,6	0,7	0,8	0,9	1,0	1,1	1,3	1,4
UAJ4511Y	32	1	Cap.[1]	801	1052	1398	1804	2264	2772	3318	3896	4499
			Pot.[1]	0,5	0,6	0,7	0,8	0,9	1,0	1,1	1,2	1,3
	35		Cap.[1]	702	993	1323	1713	2156	2644	3170	3726	4304
			Pot.[1]	0,5	0,6	0,7	0,8	0,9	1,0	1,1	1,2	1,3
	38		Cap.[1]	606	934	1249	1624	2049	2518	3023	3556	4109
			Pot.[1]	0,4	0,6	0,7	0,8	0,9	1,0	1,1	1,2	1,3
	43		Cap.[1]	516	860	1152	1500	1895	2329	2792	3277	3775
			Pot.[1]	0,4	0,6	0,7	0,8	0,9	1,0	1,1	1,3	1,4
UFH4518Y	32	1 1/2	Cap.[1]	274	953	1648	2378	3135	3909	4692	5474	6246
			Pot.[1]	0,6	0,8	1,0	1,3	1,5	1,8	2,0	2,3	2,6
	35		Cap.[1]	240	897	1559	2257	2982	3725	4475	5223	5961
			Pot.[1]	0,5	0,8	1,0	1,3	1,5	1,8	2,1	2,4	2,7
	38		Cap.[1]	206	842	1472	2138	2831	3541	4258	4971	5674
			Pot.[1]	0,5	0,8	1,0	1,3	1,6	1,8	2,1	2,4	2,8
	43		Cap.[1]	168	773	1354	1965	2596	3236	3876	4505	5113
			Pot.[1]	0,4	0,8	1,0	1,3	1,6	1,9	2,2	2,5	2,9
UFH4525Y	32	2	Cap.[1]	1281	1845	2431	3120	3910	4803	5799	6896	8089
			Pot.[1]	0,6	0,8	1,0	1,3	1,5	1,8	2,0	2,3	2,6
	35		Cap.[1]	1122	1725	2291	2953	3713	4572	5532	6589	7740
			Pot.[1]	0,5	0,8	1,0	1,3	1,5	1,8	2,1	2,4	2,7
	38		Cap.[1]	966	1606	2151	2787	3516	4341	5263	6278	7385
			Pot.[1]	0,5	0,8	1,0	1,3	1,6	1,8	2,1	2,4	2,8
	43		Cap.[1]	-	-	1945	2525	3185	3925	4746	5643	6612
			Pot.[1]	-	-	1,0	1,3	1,6	1,9	2,2	2,5	2,9
UAG4528Y	32	2 1/2	Cap.[1]	687	1286	2035	2940	3965	5073	6226	7387	8523
			Pot.[1]	1,1	1,2	1,5	1,8	2,2	2,5	2,9	3,3	3,8
	35		Cap.[1]	601	1214	1923	2786	3765	4823	5923	7028	8103
			Pot.[1]	1,0	1,2	1,5	1,9	2,2	2,5	2,9	3,4	3,9
	38		Cap.[1]	517	1142	1812	2632	3565	4573	5618	6664	7676
			Pot.[1]	0,9	1,2	1,6	1,9	2,2	2,6	3,0	3,4	4,0
	43		Cap.[1]	445	1047	1652	2393	3228	4116	5021	5903	6729
			Pot.[1]	0,8	1,2	1,6	1,9	2,2	2,6	3,1	3,6	4,2
UAG4534Y	32	3	Cap.[1]	1513	2143	2991	4030	5228	6548	7954	9409	10876
			Pot.[1]	1,7	1,9	2,3	2,6	3,0	3,3	3,7	4,1	4,6
	35		Cap.[1]	1170	1946	2758	3781	4987	6344	7823	9392	11019
			Pot.[1]	1,5	1,9	2,3	2,6	3,0	3,4	3,7	4,1	4,5
	38		Cap.[1]	1141	1902	2665	3615	4714	5925	7212	8539	9869
			Pot.[1]	1,5	1,9	2,3	2,7	3,0	3,4	3,8	4,3	4,8
	43		Cap.[1]	-	1743	2439	3307	4306	5397	6542	7703	8842
			Pot.[1]	-	1,9	2,3	2,7	3,1	3,5	4,0	4,5	5,1
UAG4537Y	32	3 1/2	Cap.[1]	2481	2692	3685	4934	6411	8082	9913	11867	13908
			Pot.[1]	1,7	1,9	2,3	2,6	3,0	3,3	3,7	4,1	4,6
	35		Cap.[1]	2175	2541	3487	4685	6105	7714	9475	11355	13315
			Pot.[1]	1,5	1,9	2,3	2,6	3,0	3,4	3,7	4,1	4,5
	38		Cap.[1]	1869	2390	3289	4437	5800	7346	9038	10842	12722
			Pot.[1]	1,5	1,9	2,3	2,7	3,0	3,4	3,8	4,3	4,8
	43		Cap.[1]	1568	2205	3036	4105	5374	6806	8364	10011	11709
			Pot.[1]	0,6	1,9	2,3	2,7	3,1	3,5	4,0	4,5	5,1

1) Dados de capacidade em (Kcal/h) e potencia em (kW) / *Datos de dapacidad en (Kcal/h) y potencia* en (kW). 2) Dados de capacidade considerando alimentação em 60 Hz; para o cálculo em 50 Hz multiplicar o valor por 0.833 / *Datos de capacidad considerando el suministro de 60 Hz; para el cálculo de 50 Hz multiplique el valor por 0,833.* 3) Temperatura de sucção 18 °C e sub-resfriamento 3 K / *Temperatura de succión 18 °C y subenfriamiento 3 K.* 4) Os valores podem variar em + - 5% / *Los valores pueden variar en + - 5%.*

R-134a / 60 Hz UNIDADE CONDENSADORA M/HBP / *UNIDAD CONDENSADORA M/HBP*

Modelo *Modelo*	Temp. Ambiente (°C) *Temp. Ambiente*	Referência Comercial (HP) *Ref. Comercial*	Performance *Desempeño*	Temperatura de Evaporação (°C) *Temperatura de Evaporación*								
				-25	-20	-15	-10	-5	0	5	10	15
UAG4543Y	32	4	Cap.[1]	1795	2938	3857	5113	6667	8472	10478	12634	14888
			Pot.[1]	1,8	2,5	2,9	3,3	3,7	4,1	4,6	5,1	5,7
	35		Cap.[1]	1561	2776	3650	4854	6348	8084	10012	12083	14244
			Pot.[1]	1,7	2,5	2,9	3,3	3,7	4,2	4,7	5,3	5,9
	38		Cap.[1]	1327	2614	3442	4596	6029	7696	9547	11532	13598
			Pot.[1]	1,6	2,5	2,9	3,3	3,8	4,3	4,8	5,4	6,1
	43		Cap.[1]	1057	2412	3175	4247	5578	7118	8813	10612	12460
			Pot.[1]	1,4	2,5	2,9	3,4	3,8	4,3	4,9	5,6	6,4
UAG4547Y	32	4 1/2	Cap.[1]	2233	3368	4563	5927	7478	9223	11166	13305	15635
			Pot.[1]	3,0	3,1	3,6	4,0	4,5	5,0	5,6	6,1	6,7
	35		Cap.[1]	1957	3136	4300	5626	7129	8817	10693	12756	15003
			Pot.[1]	2,7	3,1	3,5	4,0	4,5	5,1	5,6	6,2	6,9
	38		Cap.[1]	1682	2905	4037	5325	6780	8410	10219	12206	14370
			Pot.[1]	2,5	3,0	3,5	4,0	4,5	5,1	5,7	6,3	7,0
	43		Cap.[1]	1425	2611	3688	4907	6270	7783	9447	11260	13218
			Pot.[1]	2,2	3,0	3,5	4,0	4,6	5,1	5,8	6,5	7,2
UAGD4556Y	32	5	Cap.[1]	1443	2653	4259	6216	8469	10950	13594	16337	19110
			Pot.[1]	3,0	3,1	3,6	4,0	4,5	5,0	5,6	6,1	6,7
	35		Cap.[1]	1263	2506	4028	5898	8057	10438	12976	15605	18260
			Pot.[1]	2,7	3,1	3,5	4,0	4,5	5,1	5,6	6,2	6,9
	38		Cap.[1]	1083	2359	3797	5580	7645	9926	12357	14873	17408
			Pot.[1]	2,5	3,0	3,5	4,0	4,5	5,1	5,7	6,3	7,0
	43		Cap.[1]	875	2176	3492	5132	7025	9100	11290	13526	15739
			Pot.[1]	2,2	3,0	3,5	4,0	4,6	5,1	5,8	6,5	7,2
UAGD4568Y	32	6	Cap.[1]	3054	4291	5966	8014	10367	12949	15685	18497	21310
			Pot.[1]	3,0	3,4	4,1	4,9	5,6	6,4	7,2	8,1	9,2
	35		Cap.[1]	2676	4046	5638	7599	9856	12335	14959	17652	20339
			Pot.[1]	2,7	3,4	4,2	4,9	5,7	6,5	7,4	8,3	9,4
	38		Cap.[1]	2299	3802	5311	7184	9346	11720	14232	16805	19365
			Pot.[1]	2,4	3,4	4,2	4,9	5,7	6,6	7,5	8,5	9,7
	43		Cap.[1]	-	3481	4853	6566	8532	10671	12905	15157	17349
			Pot.[1]	-	3,4	4,2	5,0	5,8	6,7	7,7	8,9	10,2
UAGD4574Y	32	6 1/2	Cap.[1]	3805	5136	6968	9225	11833	14706	17759	20904	24055
			Pot.[1]	3,5	3,9	4,7	5,5	6,3	7,2	8,1	9,2	10,4
	35		Cap.[1]	3336	4845	6583	8743	11241	13994	16916	19919	22918
			Pot.[1]	3,1	3,9	4,7	5,5	6,4	7,3	8,3	9,4	10,6
	38		Cap.[1]	2863	4551	6196	8257	10646	13280	16072	18934	21783
			Pot.[1]	2,8	3,9	4,7	5,6	6,4	7,4	8,4	9,6	10,9
	43		Cap.[1]	-	4162	5653	7531	9698	12064	14537	17029	19451
			Pot.[1]	-	3,9	4,7	5,6	6,5	7,6	8,7	10,0	11,5
UAGD4586Y	32	7	Cap.[1]	4619	5659	7310	9544	12252	15310	18589	21961	25298
			Pot.[1]	3,6	4,1	5,0	5,9	6,9	7,9	9,1	10,6	12,3
	35		Cap.[1]	4048	5341	6905	9042	11635	14561	17692	20901	24062
			Pot.[1]	3,3	4,1	5,0	5,9	6,9	8,0	9,3	10,8	12,6
	38		Cap.[1]	3473	5020	6498	8536	11015	13809	16795	19843	22829
			Pot.[1]	2,9	4,1	5,0	6,0	7,0	8,2	9,5	11,1	12,9
	43		Cap.[1]	-	4616	5919	7772	10009	12502	15119	17726	20197
			Pot.[1]	-	4,1	5,0	6,0	7,1	8,4	9,8	11,6	13,6

1) Dados de capacidade em (Kcal/h) e potencia em (kW) / *Datos de dapacidad en (Kcal/h) y potencia* en (kW). 2) Dados de capacidade considerando alimentação em 60 Hz; para o cálculo em 50 Hz multiplicar o valor por 0.833 / *Datos de capacidad considerando el suministro de 60 Hz; para el cálculo de 50 Hz multiplique el valor por 0,833.* 3) Temperatura de sucção 18 °C e sub-resfriamento 3 K / *Temperatura de succión 18 °C y subenfriamiento 3 K.* 4) Os valores podem variar em + - 5% / *Los valores pueden variar en + - 5%.*

R-448A / R-449A / 60 Hz UNIDADE CONDENSADORA M/HBP / *UNIDAD CONDENSADORA M/HBP*

Modelo *Modelo*	Temp. Ambiente (°C) *Temp. Ambiente*	Referência Comercial (HP) *Ref. Comercial*	Performance *Desempeño*	Temperatura de Evaporação (°C) *Temperatura de Evaporación*						
				-15	-10	-5	0	5	10	15
UAJ9513Z	32	1 1/3	Cap.[1]	1525	1929	2389	2903	3472	4098	4780
			Pot.[1]	1,1	1,3	1,4	1,5	1,6	1,8	1,9
	35		Cap.[1]	1438	1827	2267	2759	3303	3900	4550
			Pot.[1]	1,2	1,3	1,4	1,5	1,7	1,8	2,0
	38		Cap.[1]	1353	1726	2147	2615	3133	3702	4320
			Pot.[1]	1,2	1,3	1,4	1,6	1,7	1,9	2,0
	43		Cap.[1]	1236	1583	1969	2394	2860	3366	3912
			Pot.[1]	1,2	1,3	1,5	1,6	1,8	2,0	2,1
UAJ4517Z	32	1 1/2+	Cap.[1]	1826	2280	2790	3346	3937	4552	5180
			Pot.[1]	1,3	1,4	1,5	1,6	1,8	1,9	2,1
	35		Cap.[1]	1733	2166	2654	3186	3749	4335	4931
			Pot.[1]	1,3	1,4	1,5	1,7	1,8	2,0	2,2
	38		Cap.[1]	1642	2054	2520	3026	3562	4117	4681
			Pot.[1]	1,3	1,4	1,6	1,7	1,9	2,1	2,2
	43		Cap.[1]	1512	1888	2312	2768	3245	3732	4220
			Pot.[1]	1,3	1,4	1,6	1,8	2,0	2,2	2,3
UAJ4519Z	32	1 3/4	Cap.[1]	2138	2663	3235	3857	4530	5256	6032
			Pot.[1]	1,6	1,8	1,9	2,1	2,4	2,6	2,9
	35		Cap.[1]	2023	2530	3080	3676	4319	5010	5748
			Pot.[1]	1,6	1,8	2,0	2,2	2,4	2,7	2,9
	38		Cap.[1]	1905	2394	2923	3493	4105	4762	5462
			Pot.[1]	1,6	1,8	2,0	2,2	2,5	2,7	3,0
	43		Cap.[1]	1736	2191	2677	3192	3737	4314	-
			Pot.[1]	1,6	1,8	2,1	2,3	2,6	2,8	-
UAG4546Z	32	3 1/2	Cap.[1]	4986	6495	8180	10043	12078	14278	16633
			Pot.[1]	3,1	3,6	4,1	4,6	5,1	5,6	6,1
	35		Cap.[1]	4623	6075	7696	9483	11433	13539	15792
			Pot.[1]	3,1	3,6	4,2	4,7	5,2	5,8	6,3
	38		Cap.[1]	4260	5656	7213	8924	10788	12799	14950
			Pot.[1]	3,1	3,7	4,3	4,8	5,4	5,9	6,5
	43		Cap.[1]	3778	5067	6496	8049	9722	11509	13403
			Pot.[1]	3,1	3,7	4,4	5,0	5,6	6,2	6,8
UAG4553Z	32	4	Cap.[1]	5712	7357	9175	11167	13326	15639	18090
			Pot.[1]	3,6	4,0	4,6	5,1	5,8	6,5	7,2
	35		Cap.[1]	5317	6898	8648	10561	12629	14843	17188
			Pot.[1]	3,6	4,1	4,6	5,2	5,9	6,6	7,4
	38		Cap.[1]	4922	6441	8122	9954	11932	14046	16283
			Pot.[1]	3,6	4,1	4,7	5,4	6,0	6,8	7,6
	43		Cap.[1]	4382	5779	7318	8973	10737	12600	0
			Pot.[1]	3,6	4,2	4,8	5,5	6,3	7,1	0,0
UAG4561Z	32	5	Cap.[1]	6165	7922	9898	12093	14490	17064	19784
			Pot.[1]	3,9	4,4	5,0	5,7	6,4	7,3	8,3
	35		Cap.[1]	5762	7448	9343	11439	13722	16170	18755
			Pot.[1]	3,9	4,5	5,1	5,8	6,6	7,5	8,5
	38		Cap.[1]	5364	6978	8789	10783	12947	15262	17704
			Pot.[1]	4,0	4,5	5,2	5,9	6,8	7,7	8,8
	43		Cap.[1]	4807	6285	7926	9702	11595	13586	-
			Pot.[1]	4,0	4,6	5,3	6,1	7,1	8,1	-
UAG4568Z	32	5 1/2	Cap.[1]	7389	9413	11618	13953	16374	18840	21314
			Pot.[1]	4,7	5,3	5,9	6,6	7,5	8,5	9,5
	35		Cap.[1]	6971	8895	11014	13271	15622	18023	20440
			Pot.[1]	4,8	5,3	6,0	6,8	7,7	8,7	9,8
	38		Cap.[1]	6549	8373	10407	12587	14868	17206	19566
			Pot.[1]	4,8	5,4	6,1	7,0	7,9	8,9	10,1
	43		Cap.[1]	5947	7586	9438	11429	13513	15728	-
			Pot.[1]	4,8	5,5	6,3	7,2	8,2	9,4	-

1) Dados de capacidade em (Kcal/h) e potencia em (kW) / *Datos de dapacidad en (Kcal/h) y potencia* en (kW). 2) Dados de capacidade considerando alimentação em 60 Hz; para o cálculo em 50 Hz multiplicar o valor por 0.833 / *Datos de capacidad considerando el suministro de 60 Hz; para el cálculo de 50 Hz multiplique el valor por 0,833.* 3) Temperatura de sucção 18 °C e sub-resfriamento 3 K / *Temperatura de succión 18 °C y subenfriamiento 3 K.* 4) Os valores podem variar em + - 5% / *Los valores pueden variar en + - 5%.*

R-448A / R-449A / 60 Hz UNIDADE CONDENSADORA M/HBP / *UNIDAD CONDENSADORA M/HBP*

Modelo *Modelo*	Temp. Ambiente (°C) *Temp. Ambiente*	Referência Comercial (HP) *Ref. Comercial*	Performance *Desempeño*	Temperatura de Evaporação (°C) *Temperatura de Evaporación*						
				-15	-10	-5	0	5	10	15
UAG4573Z	32	6	Cap.[1]	7912	9863	12030	14393	16936	19641	22482
			Pot.[1]	5,3	6,0	6,8	7,6	8,5	9,5	10,6
	35		Cap.[1]	7491	9367	11444	13703	16132	18713	21424
			Pot.[1]	5,4	6,1	6,9	7,7	8,6	9,7	10,8
	38		Cap.[1]	7072	8871	10855	13006	15315	17764	20373
			Pot.[1]	5,4	6,1	6,9	7,8	8,8	9,8	10,6
	43		Cap.[1]	6539	8082	9863	11765	13775	-	-
			Pot.[1]	5,4	6,2	7,0	8,0	9,0	-	-
UAG4581Z	32	6 1/2	Cap.[1]	8916	11233	13800	16628	19726	23098	26742
			Pot.[1]	6,1	6,9	7,6	8,4	9,2	10,1	11,1
	35		Cap.[1]	8451	10694	13172	15896	18876	22117	25620
			Pot.[1]	6,2	6,9	7,7	8,5	9,3	10,3	11,2
	38		Cap.[1]	7986	10153	12542	15160	18019	21126	24484
			Pot.[1]	6,2	7,0	7,8	8,6	9,5	10,4	11,4
	43		Cap.[1]	7343	9374	11593	14000	16606	19416	22428
			Pot.[1]	6,2	7,1	7,9	8,8	9,8	10,7	11,8
UAGD4590Z	32	7	Cap.[1]	9730	12667	15932	19509	23376	27508	31874
			Pot.[1]	6,6	7,6	8,5	9,4	10,4	11,5	12,6
	35		Cap.[1]	9021	11853	14996	18428	22131	26084	30257
			Pot.[1]	6,6	7,5	8,5	9,5	10,6	11,7	12,8
	38		Cap.[1]	8311	11037	14055	17339	20875	24643	28617
			Pot.[1]	6,5	7,5	8,5	9,6	10,7	11,8	13,1
	43		Cap.[1]	7330	9849	12608	15572	18724	22040	25915
			Pot.[1]	6,4	7,4	8,5	9,7	10,9	12,1	13,4
UAGD4610Z	32	8	Cap.[1]	10818	13914	17346	21096	25147	29473	34047
			Pot.[1]	7,6	8,7	9,6	10,7	11,8	13,0	14,4
	35		Cap.[1]	10073	13055	16354	19949	23826	27963	32335
			Pot.[1]	7,5	8,6	9,7	10,8	12,0	13,3	14,6
	38		Cap.[1]	9322	12191	15359	18802	22508	26459	30634
			Pot.[1]	7,4	8,5	9,7	10,9	12,1	13,5	14,8
	43		Cap.[1]	8269	10909	13794	16889	20180	23650	-
			Pot.[1]	7,3	8,4	9,7	11,0	12,4	13,8	-
UAGD4612Z	32	10	Cap.[1]	12642	16180	20065	24234	28618	33154	37783
			Pot.[1]	8,3	9,5	10,8	12,1	13,5	15,1	16,8
	35		Cap.[1]	11855	15228	18970	22999	27244	31643	36139
			Pot.[1]	8,3	9,5	10,8	12,2	13,7	15,3	17,0
	38		Cap.[1]	11063	14272	17874	21765	25874	30140	34507
			Pot.[1]	8,3	9,5	10,9	12,3	13,9	15,5	17,2
	43		Cap.[1]	9915	12804	16083	19619	23343	-	-
			Pot.[1]	8,3	9,5	11,0	12,5	14,1	-	-
UAGD4614Z	32	12	Cap.[1]	14832	18830	23204	27847	32672	37605	42578
			Pot.[1]	9,4	10,7	12,1	13,5	15,0	16,6	18,3
	35		Cap.[1]	13991	17797	22004	26496	31188	36003	40873
			Pot.[1]	9,4	10,8	12,2	13,7	15,2	16,9	18,7
	38		Cap.[1]	13156	16769	20808	25149	29706	34401	39167
			Pot.[1]	9,4	10,8	12,3	13,8	15,5	17,2	19,0
	43		Cap.[1]	11925	15174	18845	22811	26987	-	-
			Pot.[1]	9,4	10,8	12,5	14,2	15,9	-	-
UAGD4615Z	32	15	Cap.[1]	15956	19890	24256	29015	34136	39579	45293
			Pot.[1]	10,4	11,8	13,3	15,0	16,8	18,8	21,0
	35		Cap.[1]	15110	18889	23068	27611	32490	37669	43102
			Pot.[1]	10,5	11,9	13,5	15,2	17,0	19,1	21,4
	38		Cap.[1]	14268	17893	21883	26209	30846	35760	-
			Pot.[1]	10,5	12,0	13,6	15,4	17,3	19,4	-
	43		Cap.[1]	13216	16305	19893	23722	27765	-	-
			Pot.[1]	10,6	12,1	13,8	15,7	17,7	-	-

1) Dados de capacidade em (Kcal/h) e potencia em (kW) / *Datos de dapacidad en (Kcal/h) y potencia* en (kW). 2) Dados de capacidade considerando alimentação em 60 Hz; para o cálculo em 50 Hz multiplicar o valor por 0.833 / *Datos de capacidad considerando el suministro de 60 Hz; para el cálculo de 50 Hz multiplique el valor por 0,833.* 3) Temperatura de sucção 18 °C e sub-resfriamento 3 K / *Temperatura de succión 18 °C y subenfriamiento 3 K.* 4) Os valores podem variar em + - 5% / *Los valores pueden variar en + - 5%.*

R-448A / R-449A / 60 Hz UNIDADE CONDENSADORA LBP / *UNIDAD CONDENSADORA LBP*

Modelo *Modelo*	Temp. Ambiente (°C) *Temp. Ambiente*	Referência Comercial (HP) *Ref. Comercial*	Performance *Desempeño*	Temperatura de Evaporação (°C) *Temperatura de Evaporación*					
				-35	-30	-25	-20	-15	-10
UAJ2464Z	32	1 1/2+	Cap.¹	715	999	1329	1726	2185	2708
			Pot.¹	1,0	1,2	1,4	1,5	1,7	1,9
	35		Cap.¹	672	944	1263	1644	2086	2588
			Pot.¹	1,0	1,2	1,4	1,5	1,7	1,9
	38		Cap.¹	629	889	1198	1563	1987	2468
			Pot.¹	1,0	1,2	1,4	1,5	1,7	1,9
	43		Cap.¹	574	817	1109	1448	1838	2279
			Pot.¹	1,0	1,2	1,4	1,6	1,8	2,0
UFH2480Z	32	2	Cap.¹	1101	1581	2120	2768	3507	4339
			Pot.¹	2,2	2,4	2,7	2,9	3,2	3,5
	35		Cap.¹	1017	1481	2009	2638	3357	4166
			Pot.¹	2,2	2,4	2,7	2,9	3,2	3,5
	38		Cap.¹	933	1380	1896	2507	3205	3992
			Pot.¹	2,1	2,4	2,7	3,0	3,2	3,6
	43		Cap.¹	835	1260	1760	2344	3011	3763
			Pot.¹	2,1	2,4	2,7	3,0	3,3	3,6
UFH2511Z	32	3	Cap.¹	1333	1905	2567	3347	4229	5209
			Pot.¹	1,7	2,0	2,4	2,8	3,2	3,7
	35		Cap.¹	1225	1770	2413	3163	4012	4957
			Pot.¹	1,7	2,0	2,4	2,8	3,2	3,8
	38		Cap.¹	1118	1637	2259	2980	3798	4710
			Pot.¹	1,6	2,0	2,4	2,8	3,3	3,8
	43		Cap.¹	976	1449	2028	2683	3422	4240
			Pot.¹	1,6	2,0	2,4	2,8	3,3	3,9
UAG2513Z	32	3 1/2	Cap.¹	1701	2521	3452	4543	5775	7145
			Pot.¹	2,5	2,9	3,3	3,8	4,2	4,8
	35		Cap.¹	1542	2328	3233	4288	5480	6808
			Pot.¹	2,4	2,8	3,3	3,8	4,3	4,8
	38		Cap.¹	1384	2138	3017	4035	5186	6470
			Pot.¹	2,3	2,8	3,3	3,8	4,3	4,9
	43		Cap.¹	1187	1885	2712	3656	4718	5898
			Pot.¹	2,2	2,7	3,2	3,7	4,3	5,0
UAG2516Z	32	4	Cap.¹	1908	2805	3822	5009	6333	7783
			Pot.¹	2,6	3,1	3,6	4,1	4,7	5,3
	35		Cap.¹	1744	2604	3593	4737	6013	7413
			Pot.¹	2,5	3,0	3,5	4,1	4,7	5,4
	38		Cap.¹	1583	2406	3366	4466	5695	7043
			Pot.¹	2,4	2,9	3,5	4,1	4,7	5,4
	43		Cap.¹	1378	2139	3040	4052	5175	6398
			Pot.¹	2,3	2,8	3,4	4,0	4,7	5,5
UAG2519Z	32	4 1/2	Cap.¹	2170	3099	4160	5415	6828	8388
			Pot.¹	2,7	3,2	3,7	4,2	4,8	5,5
	35		Cap.¹	2003	2887	3912	5111	6461	7954
			Pot.¹	2,7	3,2	3,7	4,3	4,9	5,5
	38		Cap.¹	1839	2678	3666	4808	6095	7519
			Pot.¹	2,7	3,2	3,7	4,3	4,9	5,6
	43		Cap.¹	1623	2389	3305	4335	5485	6745
			Pot.¹	2,6	3,1	3,7	4,3	4,9	5,6
UAG2522Z	32	5	Cap.¹	2650	3767	5026	6501	8167	10025
			Pot.¹	3,4	4,0	4,6	5,3	6,1	7,0
	35		Cap.¹	2442	3518	4747	6178	7797	9605
			Pot.¹	3,3	3,9	4,6	5,3	6,1	7,1
	38		Cap.¹	2237	3272	4471	5858	7428	9185
			Pot.¹	3,2	3,9	4,6	5,3	6,1	7,1
	43		Cap.¹	1978	2946	4086	5387	6855	8492
			Pot.¹	3,2	3,8	4,5	5,3	6,2	7,1

1) Dados de capacidade em (Kcal/h) e potencia em (kW) / *Datos de dapacidad en (Kcal/h) y potencia* en (kW). 2) Dados de capacidade considerando alimentação em 60 Hz; para o cálculo em 50 Hz multiplicar o valor por 0.833 / *Datos de capacidad considerando el suministro de 60 Hz; para el cálculo de 50 Hz multiplique el valor por 0,833.* 3) Temperatura de sucção 18 °C e sub-resfriamento 3 K / *Temperatura de succión 18 °C y subenfriamiento 3 K.* 4) Os valores podem variar em + - 5% / *Los valores pueden variar en + - 5%.*

R-448A / R-449A / 60 Hz UNIDADE CONDENSADORA LBP / *UNIDAD CONDENSADORA LBP*

Modelo *Modelo*	Temp. Ambiente (°C) *Temp. Ambiente*	Referência Comercial (HP) *Ref. Comercial*	Performance *Desempeño*	Temperatura de Evaporação (°C) *Temperatura de Evaporación*					
				-35	-30	-25	-20	-15	-10
UAG2525Z	32	6	Cap.[1]	2737	3797	4981	6348	7890	9612
			Pot.[1]	3,4	4,1	4,7	5,4	6,1	6,8
	35		Cap.[1]	2546	3569	4723	6047	7539	9206
			Pot.[1]	3,4	4,0	4,7	5,4	6,1	6,9
	38		Cap.[1]	2358	3344	4468	5748	7190	8799
			Pot.[1]	3,4	4,0	4,7	5,4	6,2	7,0
	43		Cap.[1]	2119	3045	4110	5309	6649	8134
			Pot.[1]	3,3	4,0	4,7	5,4	6,3	7,1
UAGD2532Z	32	8	Cap.[1]	3803	5574	7581	9910	12498	15321
			Pot.[1]	4,6	5,5	6,4	7,4	8,5	9,8
	35		Cap.[1]	3480	5180	7133	9383	11885	14620
			Pot.[1]	4,4	5,4	6,4	7,4	8,6	9,8
	38		Cap.[1]	3147	4776	6676	8847	11266	13915
			Pot.[1]	4,3	5,2	6,3	7,4	8,6	9,9
	43		Cap.[1]	2727	4235	6024	8030	10255	12676
			Pot.[1]	4,1	5,1	6,1	7,3	8,6	10,0
UAGD2544Z	32	10	Cap.[1]	5142	7229	9575	12240	15177	18368
			Pot.[1]	6,2	7,4	8,7	10,2	11,9	13,8
	35		Cap.[1]	4736	6747	9037	11623	14478	17586
			Pot.[1]	6,1	7,3	8,7	10,2	11,9	13,9
	38		Cap.[1]	4321	6254	8492	11001	13776	16806
			Pot.[1]	6,0	7,3	8,6	10,2	11,9	13,9
	43		Cap.[1]	3762	5546	7649	9962	12509	-
			Pot.[1]	5,8	7,1	8,6	10,2	12,0	-

1) Dados de capacidade em (Kcal/h) e potencia em (kW) / *Datos de dapacidad en (Kcal/h) y potencia* en (kW). 2) Dados de capacidade considerando alimentação em 60 Hz; para o cálculo em 50 Hz multiplicar o valor por 0.833 / *Datos de capacidad considerando el suministro de 60 Hz; para el cálculo de 50 Hz multiplique el valor por 0,833.* 3) Temperatura de sucção 18 °C e sub-resfriamento 3 K / *Temperatura de succión 18 °C y subenfriamiento 3 K.* 4) Os valores podem variar em + - 5% / *Los valores pueden variar en + - 5%.*

R-404A / R-507 / 60 Hz UNIDADE CONDENSADORA LBP / *UNIDAD CONDENSADORA LBP*

Modelo *Modelo*	Temp. Ambiente (°C) *Temp. Ambiente*	Referência Comercial (HP) *Ref. Comercial*	Performance *Desempeño*	Temperatura de Evaporação (°C) *Temperatura de Evaporación*						
				-40	-35	-30	-25	-20	-15	-10
UTY2431Z	32	1	Cap.[1]	282	485	686	911	1160	1432	1718
			Pot.[1]	0,5	0,6	0,7	0,8	0,9	1,0	1,2
	35		Cap.[1]	246	447	644	865	1113	1384	1670
			Pot.[1]	0,5	0,6	0,7	0,8	0,9	1,0	1,2
	38		Cap.[1]	210	408	601	819	1066	1336	1622
			Pot.[1]	0,5	0,6	0,7	0,8	0,9	1,1	1,2
	43		Cap.[1]	164	354	536	745	982	1243	-
			Pot.[1]	0,5	0,5	0,7	0,8	0,9	1,1	-
UTY2438Z	32	1 1/4	Cap.[1]	312	564	797	1057	1347	1663	1997
			Pot.[1]	0,6	0,7	0,8	0,9	1,1	1,3	1,4
	35		Cap.[1]	274	518	746	1003	1292	1607	1941
			Pot.[1]	0,6	0,7	0,8	0,9	1,1	1,3	1,5
	38		Cap.[1]	238	472	696	949	1235	1549	1888
			Pot.[1]	0,6	0,7	0,8	0,9	1,1	1,3	1,5
	43		Cap.[1]	189	407	617	858	1131	-	-
			Pot.[1]	0,5	0,6	0,8	0,9	1,1	-	-
UTY2446Z	32	1 1/2	Cap.[1]	430	780	1100	1457	1852	2278	2725
			Pot.[1]	0,9	1,0	1,1	1,3	1,4	1,6	1,8
	35		Cap.[1]	381	719	1034	1387	1780	2206	2654
			Pot.[1]	0,8	1,0	1,1	1,2	1,4	1,6	1,8
	38		Cap.[1]	333	658	967	1316	1708	2133	2583
			Pot.[1]	0,8	0,9	1,1	1,2	1,4	1,6	1,8
	43		Cap.[1]	274	580	877	1216	1599	2018	2463
			Pot.[1]	0,7	0,9	1,1	1,2	1,4	1,6	1,9
UAJ2464Z	32	1 1/2+	Cap.[1]	555	924	1224	1572	1972	2423	2927
			Pot.[1]	1,0	1,2	1,3	1,5	1,7	1,9	2,1
	35		Cap.[1]	529	867	1154	1486	1867	2296	2776
			Pot.[1]	1,0	1,2	1,3	1,5	1,7	1,9	2,1
	38		Cap.[1]	503	811	1084	1401	1763	2171	2626
			Pot.[1]	1,0	1,2	1,3	1,5	1,7	1,9	2,1
	43		Cap.[1]	-	740	993	1285	1615	1985	2395
			Pot.[1]	-	1,1	1,3	1,5	1,7	2,0	2,2
UFH2480Z	32	2	Cap.[1]	1017	1423	1934	2522	3182	3916	4725
			Pot.[1]	3,8	2,4	2,7	2,9	3,2	3,5	3,8
	35		Cap.[1]	897	1315	1810	2378	3014	3722	4503
			Pot.[1]	3,3	2,4	2,7	2,9	3,2	3,5	3,8
	38		Cap.[1]	775	1205	1684	2232	2845	3527	4279
			Pot.[1]	2,8	2,4	2,6	2,9	3,2	3,5	3,9
	43		Cap.[1]	636	1079	1536	2055	2636	3281	3990
			Pot.[1]	2,3	2,3	2,6	2,9	3,2	3,6	3,9
UFH2511Z	32	3	Cap.[1]	1258	1714	2320	3019	3797	4649	5568
			Pot.[1]	1,6	1,9	2,2	2,6	3,1	3,6	4,1
	35		Cap.[1]	1085	1575	2155	2821	3564	4378	5255
			Pot.[1]	1,6	1,9	2,2	2,6	3,1	3,6	4,2
	38		Cap.[1]	913	1436	1991	2626	3334	4110	4948
			Pot.[1]	1,5	1,9	2,2	2,6	3,1	3,6	4,2
	43		Cap.[1]		1252	1760	2333	2966	3653	4386
			Pot.[1]		1,9	2,2	2,7	3,1	3,7	4,3
UAG2513Z	32	3 1/2	Cap.[1]	1388	2002	2848	3837	4949	6181	7524
			Pot.[1]	2,2	2,7	3,3	3,7	4,2	4,8	5,4
	35		Cap.[1]	1145	1801	2618	3566	4631	5808	7093
			Pot.[1]	2,1	2,6	3,2	3,7	4,2	4,8	5,5
	38		Cap.[1]	905	1603	2391	3297	4314	5438	6664
			Pot.[1]	2,0	2,5	3,1	3,6	4,2	4,8	5,5
	43		Cap.[1]	669	1356	2092	2924	3850	4864	5958
			Pot.[1]	1,9	2,4	3,0	3,5	4,1	4,8	5,6

1) Dados de capacidade em (Kcal/h) e potencia em (kW) / *Datos de dapacidad en (Kcal/h) y potencia* en (kW). 2) Dados de capacidade considerando alimentação em 60 Hz; para o cálculo em 50 Hz multiplicar o valor por 0.833 / *Datos de capacidad considerando el suministro de 60 Hz; para el cálculo de 50 Hz multiplique el valor por 0,833.* 3) Temperatura de sucção 18 °C e sub-resfriamento 3 K / *Temperatura de succión 18 °C y subenfriamiento 3 K.* 4) Os valores podem variar em + - 5% / *Los valores pueden variar en + - 5%.*

R-404A / R-507 / 60 Hz UNIDADE CONDENSADORA LBP / *UNIDAD CONDENSADORA LBP*

Modelo *Modelo*	Temp. Ambiente (°C) *Temp. Ambiente*	Referência Comercial (HP) *Ref. Comercial*	Performance *Desempeño*	Temperatura de Evaporação (°C) *Temperatura de Evaporación*						
				-40	-35	-30	-25	-20	-15	-10
UAG2516Z	32	4	Cap.[1]	1733	2457	3416	4504	5700	6993	8372
			Pot.[1]	2,4	2,9	3,4	4,0	4,5	5,2	5,9
	35		Cap.[1]	1478	2245	3170	4213	5359	6596	7914
			Pot.[1]	2,3	2,8	3,4	3,9	4,5	5,2	5,9
	38		Cap.[1]	1227	2037	2926	3925	5020	6200	7456
			Pot.[1]	2,1	2,7	3,3	3,9	4,5	5,2	5,9
	43		Cap.[1]	1020	1770	2598	3514	4508	5568	6683
			Pot.[1]	2,1	2,6	3,2	3,8	4,5	5,2	6,0
UAG2519Z	32	4 1/2	Cap.[1]	2057	2795	3769	4899	6158	7538	9029
			Pot.[1]	2,6	3,1	3,6	4,1	4,7	5,3	6,0
	35		Cap.[1]	1795	2578	3510	4583	5778	7087	8500
			Pot.[1]	2,5	3,0	3,6	4,1	4,7	5,4	6,1
	38		Cap.[1]	1536	2364	3255	4271	5400	6637	7971
			Pot.[1]	2,5	3,0	3,5	4,1	4,7	5,4	6,1
	43		Cap.[1]	-	2082	2901	3815	4818	5903	7059
			Pot.[1]	-	2,9	3,5	4,1	4,7	5,4	6,2
UAG2522Z	32	5	Cap.[1]	4079	4489	5312	6683	8197	9844	11606
			Pot.[1]	1,3	2,5	3,7	4,3	4,9	5,8	6,8
	35		Cap.[1]	3315	3973	4888	6197	7641	9208	10886
			Pot.[1]	1,7	2,8	3,7	4,4	5,1	6,0	7,1
	38		Cap.[1]	2567	3466	4470	5717	7089	8576	10165
			Pot.[1]	2,1	3,0	3,8	4,5	5,3	6,2	7,3
	43		Cap.[1]	-	2820	3915	5051	6287	7612	9011
			Pot.[1]	-	3,2	3,9	4,7	5,5	6,5	7,7
UAG2525Z	32	6	Cap.[1]	4079	4489	5312	6683	8197	9844	11606
			Pot.[1]	1,3	2,5	3,7	4,3	4,9	5,8	6,8
	35		Cap.[1]	3315	3973	4888	6197	7641	9208	10886
			Pot.[1]	1,7	2,8	3,7	4,4	5,1	6,0	7,1
	38		Cap.[1]	2567	3466	4470	5717	7089	8576	10165
			Pot.[1]	2,1	3,0	3,8	4,5	5,3	6,2	7,3
	43		Cap.[1]	-	2820	3915	5051	6287	7612	9011
			Pot.[1]	-	3,2	3,9	4,7	5,5	6,5	7,7
UAGD2532Z	32	8	Cap.[1]	3467	4892	6786	8927	11268	13788	16460
			Pot.[1]	4,2	5,2	6,2	7,2	8,3	9,5	10,8
	35		Cap.[1]	2961	4475	6302	8359	10607	13025	15588
			Pot.[1]	4,0	5,0	6,0	7,1	8,2	9,5	10,8
	38		Cap.[1]	2439	4046	5807	7780	9935	12252	14710
			Pot.[1]	3,8	4,8	5,9	7,0	8,2	9,5	10,9
	43		Cap.[1]		3501	5143	6958	8923	11019	13219
			Pot.[1]		4,6	5,7	6,8	8,1	9,5	11,0
UAGD2544Z	32	10	Cap.[1]	4779	6602	8811	11232	13845	16624	19542
			Pot.[1]	5,7	7,0	8,4	9,8	11,3	13,1	15,2
	35		Cap.[1]	4168	6079	8208	10544	13062	15740	18553
			Pot.[1]	5,6	6,9	8,3	9,7	11,3	13,2	15,3
	38		Cap.[1]	3539	5543	7594	9845	12270	14850	17563
			Pot.[1]	5,4	6,8	8,1	9,7	11,3	13,2	15,3
	43		Cap.[1]	-	4819	6711	8773	10973	13291	15704
			Pot.[1]	-	6,5	8,0	9,6	11,3	13,3	15,4

1) Dados de capacidade em (Kcal/h) e potencia em (kW) / *Datos de dapacidad en (Kcal/h) y potencia* en (kW). 2) Dados de capacidade considerando alimentação em 60 Hz; para o cálculo em 50 Hz multiplicar o valor por 0.833 / *Datos de capacidad considerando el suministro de 60 Hz; para el cálculo de 50 Hz multiplique el valor por 0,833.* 3) Temperatura de sucção 18 °C e sub-resfriamento 3 K / *Temperatura de succión 18 °C y subenfriamiento 3 K.* 4) Os valores podem variar em + - 5% / *Los valores pueden variar en + - 5%.*

DADOS ELÉTRICOS / *DATOS ELÉCTRICOS*

Aplic./ Fluido	Unidade Condensadora / *Unidad Condensadora*		Compressor / *Compresor*		Tensão / *Tensión* (V)	Frequencia / *Frecuencia* (Hz)	RLA / *RLA* (A)	LRA / *LRA* (A)	MCC / *MCC* (A)	Kit de partida do compressor / *Kit de inicio del compresor*
	Modelo / *Modelo*	LM / *LM*	Modelo / *Modelo*	LM / *LM*						
LBP R-404A	UTY2431ZES	UTY411ESTP18BV	TYA2431ZES	TY411ES111	220 2~	60	3,7	29,0	--	14944251
	UAJ2464ZHZ	UAJ-1011-BR	CAJ2464ZHZ	AJ2ZR1HF707A91	220 2~	60	6,5	55,0	14,0	900-11109
	UFH2480ZHZ	UFH-1035-BR	FH2480ZHZ	2527000191	220 2~	60	9,2	92,0	21,0	900-10606
	UFH2480ZKZ	UFH-1009-BR	TFH2480ZKZ	2567090126	220 3~	50/60	5,4	40,0	10,8	--
	UFH2480ZTZ	UFH-1007-BR	TFH2480ZTZ	2567030191	380 3~	50/60	3,0	25,0	6,4	--
	UFH2511ZHZ	UFH-1014-BR	FH2511ZHZ	2527200191	220 2~	60	12,0	102,0	27,0	900-10607
	UFH2511ZKZ	UFH-1029-BR	TFH2511ZKZ	2567290191	220 3~	50/60	7,1	49,0	13,4	--
	UFH2511ZTZ	UFH-1024-BR	TFH2511ZTZ	2567230191	380 3~	50/60	3,8	32,0	7,2	--
	UAG2513ZKZ		TAG2513ZKZ	2835392102	220 3~	50/60	8,3	86,0	19,6	--
	UAG2513ZTZ		TAG2513ZTZ	2835330102	380 3~	50/60	4,3	42,5	8,5	--
	UAG2516ZKZ	UAG-1007-BR	TAG2516ZKZ	2835192191	220 3~	50/60	10,0	86,0	27,6	--
	UAG2516ZTZ	UAG-1014-BR	TAG2516ZTZ	2835030191	380 3~	50/60	4,9	42,0	9,4	--
	UAG2519ZKZ		TAG2519ZKZ	2839290102	220 3~	50/60	10,1	98,0	--	--
	UAG2519ZTZ		TAG2519ZTZ	2839230102	380 3~	50/60	4,8	47,0	--	--
	UAG2522ZKZ	UAG-1000-BR	TAG2522ZKZ	2835292102	220 3~	50/60	14,4	122,0	32,4	--
	UAG2522ZTZ	UAG-1001-BR	TAG2522ZTZ	2835230102	380 3~	50/60	6,1	58,0	13,8	--
	UAGD2532ZKZ	UAG-1030-BR	TAGP2516ZKZ	2845192191	220 3~	50/60	20,6	193,0	51,2	--
	UAGD2532ZTZ	UAG-1031-BR	TAGP2516ZTZ	2845030102	380 3~	50/60	9,8	84,0	18,8	--
	UAGD2544ZKZ	UAG-1020-BR	TAGP2522ZKZ	2845292102	220 3~	50/60	25,1	267,0	70,2	--
	UAGD2544ZTZ	UAG-1021-BR	TAGP2522ZTZ	2845230102	380 3~	50/60	12,2	116,0	27,6	--
M/HBP R-22	UTY9467EES	UTY202ESTP18BV	TYA9467EES	TY202ES111	220 2~	60	7,8	41,0	--	14945866
	UAJ9513THZ	UAJ-1015-BR	CAJ9513THZ	AJKTK1HF704A06	220 2~	60	7,6	40,0	12,5	900-11218
	UAJ4517THZ	UAJ-1000-BR	CAJ4517THZ	AJ4TL1HF707A91	220 2~	60	8,5	45,0	12,5	900-11220
	UAW4522EXN	UAW-1040-BR	AWS4522EXN	AW128EH-014-A4B	220 2~	50/60	10,0	60,0	19,1	AWS4522EXN-020B
	UAW4522EKZ	UAW-1014-BR	AWS4522EKZ	AW128SH-410-A4B	220 3~	50/60	6,4	50,0	11,6	--
	UAW4522ELZ	UAW-1034-BR	AWS4522ELZ	AW128VH-020-A2B	380 3~	50/60	3,7	20,0	5,4	--
	UAW4532EXN	UAW-1038-BR	AWS4532EXN	AW240EH-014-A4B	220 2~	50/60	13,8	85,0	25,0	AWS4532EXN-020B
	UAW4532EKZ	UAW-1024-BR	AWS4532EKZ	AW240SH-410-A4B	220 3~	50/60	8,5	63,0	15,0	--
	UAW4532ELZ	UAW-1026-BR	AWS4532ELZ	AW240VH-020-A2B	380 3~	50/60	4,8	30,0	5,5	--
	UAW4538EXD		AWS4538EXD	AW249FH-410-A4B	220 2~	50/60	28,0	--	--	AWS4538EXD-020B
	UAW4538EKZ	UAW-1019-BR	AWS4538EKZ	AW229SH-410-A4B	220 3~	50/60	11,6	75,0	19,5	--
	UAW4538ELZ	UAW-1018-BR	AWS4538ELZ	AW229VH-405-A4B	380 3~	50/60	6,4	45,0	8,9	--
	UAW4542EKZ	UAW-1045-BR	AWS4542EKZ	AW283SH-427-A4B	220 3~	50/60	12,9	--	22,0	--
	UAW4542EXG	UAW-1046-BR	AWS4542EXG	AW235TH-014-A4B	380 3~	50/60	7,2	60,0	9,6	--
	UAG4553TKZ	UAG-1009-BR	TAG4553TKZ	2831092102	220 3~	50/60	16,0	106,0	26,0	--
	UAG4553TTZ	UAG-1016-BR	TAG4553TTZ	2831030102	380 3~	50/60	8,0	48,0	12,0	--
	UAG4561TKZ	UAG-1004-BR	TAG4561TKZ	2831492102	220 3~	50/60	17,0	125,0	32,0	--
	UAG4561TTZ	UAG-1006-BR	TAG4561TTZ	2831430102	380 3~	50/60	9,9	53,0	15,0	--
	UAG4568TKZ	UAG-1012-BR	TAG4568TKZ	2831892102	220 3~	50/60	20,0	142,0	30,0	--
	UAG4568TTZ	UAG-1032-BR	TAG4568TTZ	2831830102	380 3~	50/60	11,0	59,0	16,5	--
	UAG4573TKZ	UAG365KZT71NV	TAG4573TKZ	2832392102	220 3~	50/60	23,1	137,0	37,0	--
	UAG4573TTZ	UAG365TZT71NV	TAG4573TTZ	2832330102	380 3~	50/60	11,8	61,0	18,0	--
	UAG4581TTZ	UAG367TZT71NV	TAG4581TTZ	2831130102	380 3~	50/60	13,7	85,0	19,5	--
	UAGD4590TKZ	UAG376KZT71NV	TAGP4546TKZ	2840692102	220 3~	50/60	28,4	209,0	44,9	--
	UAGD4590TTZ	UAG376TZT71NV	TAGP4546TTZ	2840630102	380 3~	50/60	16,4	91,0	21,4	--
	UAGD4610TKZ	UAG377KZT71NV	TAGP4553TKZ	2841092102	220 3~	50/60	31,2	225,0	55,5	--
	UAGD4610TTZ	UAG377TZT71NV	TAGP4553TTZ	2845830102	380 3~	50/60	18,0	100,0	26,0	--
	UAGD4612TKZ	UAG378KZT71NV	TAGP4561TKZ	2841492102	220 3~	50/60	36,2	259,0	56,0	--
	UAGD4612TTZ	UAG378TZT71NV	TAGP4561TTZ	2841430102	380 3~	50/60	20,9	109,0	31,0	--
	UAGD4614TKZ	UAG379KZT71NV	TAGP4568TKZ	2841892105	220 3~	50/60	40,0	284,0	70,7	--
	UAGD4614TTZ	UAG379TZT71NV	TAGP4568TTZ	2841830102	380 3~	50/60	23,5	121,0	34,0	--
	UAGD4615TKZ	UAG380KZT71NV	TAGP4573TKZ	2842392102	220 3~	50/60	43,5	323,0	77,0	--
	UAGD4615TTZ	UAG380TZT71NV	TAGP4573TTZ	2842330102	380 3~	50/60	25,1	126,0	37,5	--

DADOS ELÉTRICOS / *DATOS ELÉCTRICOS*

Aplic./ Fluido	Unidade Condensadora / *Unidad Condensadora*		Compressor / *Compresor*		Tensão / *Tensión* (V)	Frequencia / *Frecuencia* (Hz)	RLA / *RLA* (A)	LRA / *LRA* (A)	MCC / *MCC* (A)	Kit de partida do compressor / *Kit de inicio del compresor*
	Modelo / *Modelo*	LM / *LM*	Modelo / *Modelo*	LM / *LM*						
M/HBP R-404A	UTY9468ZES	UTY402ESTP10BV	TYA9468ZES	TY402ES111	220 2~	60	8,2	41,0	--	900-11673
	UAJ9513ZHZ	UAJ-1007-BR	CAJ9513ZHZ	AJKZK1HF704A06	220 2~	60	8,5	43,0	8,5	900-11168
	UAJ4517ZHZ	UAJ-1009-BR	CAJ4517ZHZ	AJ4ZL1HF707A06	220 2~	60	9,2	51,0	14,9	900-11154
	UAW4522ZXN	UAW-1011-BR	AWS4522ZXN	AW268EH-014-A4B	220 2~	50/60	10,5	60,0	19,1	AWS4522-020B
	UAW4522ZKZ	UAW-1032-BR	AWS4522ZKZ	AW269SH-410-A4B	220 3~	50/60	7,3	50,0	11,6	--
	UAW4522ZXG	UAW-1036-BR	AWS4522ZXG	AW269TH-020-A2B	380 3~	50/60	3,3	20,0	5,4	--
	UAW4532ZXN	UAW-1005-BR	AWS4532ZXN	AW244EH-014-A4B	220 2~	50/60	14,8	85,0	25,2	AW4532-020B
	UAW4532ZKZ	UAW-1027-BR	AWS4532ZKZ	AW244SH-410-A4B	220 3~	50/60	9,8	63,0	15,0	--
	UAW4532ZTZ	UAW-1029-BR	AWS4532ZXG	AW242TH-020-A2B	380 3~	50/60	4,5	30,0	7,3	--
	UAW4538ZXN	UAW-1042-BR	AWS4538ZXN	AW249EH-410-A4B	220 2~	50/60	18,8	126,0	30,0	AWS4538Z-020B
	UAW4538ZKZ	UAW-1047-BR	AWS4538ZKZ	AW249SH-410-A4B	220 3~	50/60	12,4	75,0	19,5	--
	UAW4538ZXG	UAW-1022-BR	AWS4538ZXG	AW249TH-405-A4B	380 3~	50/60	6,3	45,0	8,9	--
	UAW4544ZKZ	UAW-1043-BR	AWS4544ZKZ	AW281SH-410-A4B	220 3~	50/60	13,9	82,0	22,0	--
	UAW4544ZXG	UAW-1044-BR	AWS4544ZXG	AW281TH-410-A4B	380 3~	50/60	6,6	42,0	12,0	--
	UAG4553ZKZ	UAG-1037-BR	TAG4553ZKZ	2835892102	220 3~	50/60	18,1	106,0	27,9	--
	UAG4553ZTZ	UAG-1036-BR	TAG4553ZTZ	2835830102	380 3~	50/60	8,4	45,0	14,0	--
	UAG4561ZKZ	UAG-1035-BR	TAG4561ZKZ	2836092102	220 3~	50/60	20,5	125,0	31,3	--
	UAG4561ZTZ	UAG-1034-BR	TAG4561ZTZ	2836030102	380 3~	50/60	9,6	52,0	14,7	--
	UAG4568ZKZ	UAG-1029-BR	TAG4568ZKZ	2836192102	220 3~	50/60	23,2	142,0	36,5	--
	UAG4568ZTZ	UAG-1033-BR	TAG4568ZTZ	2836130102	380 3~	50/60	10,8	58,0	17,5	--
	UAG4573ZKZ	UAG364KZT71NV	TAG4573ZKZ	2836292102	220 3~	50/60	26,6	137,0	39,2	--
	UAG4573ZTZ	UAG364TZT71NV	TAG4573ZTZ	2836230102	380 3~	50/60	13,2	61,0	18,3	--
	UAG4581ZKZ	UAG366KZT71NV	TAG4581ZKZ	2836392102	220 3~	50/60	31,0	194,0	42,0	--
	UAG4581ZTZ	UAG366TZT71NV	TAG4581ZTZ	2836330102	380 3~	50/60	13,9	85,0	21,4	--
	UAGD4590ZKZ	UAG386KZT71NV	TAGP4546ZKZ	2845692105	220 3~	50/60	30,3	209,0	50,3	--
	UAGD4590ZTZ	UAG386TZT71NV	TAGP4546ZTZ	2845630102	380 3~	50/60	17,5	92,0	24,4	--
	UAGD4610ZTZ	UAG387TZT71NV	TAGP4553ZTZ	2845830102	380 3~	50/60	19,5	100,0	32,0	--
	UAGD4612ZKZ	UAG388KZT71NV	TAGP4561ZKZ	2846092102	220 3~	50/60	38,1	259,0	65,5	--
	UAGD4612ZTZ	UAG388TZT71NV	TAGP4561ZTZ	2846030102	380 3~	50/60	19,2	104,0	29,4	--
	UAGD4614ZKZ	UAG389KZT71NV	TAGP4568ZKZ	2846192102	220 3~	50/60	45,2	293,0	69,2	--
	UAGD4614ZTZ	UAG389TZT71NV	TAGP4568ZTZ	2846130102	380 3~	50/60	21,6	116,0	35,0	--
	UAGD4615ZKZ	UAG390KZT71NV	TAGP4573ZKZ	2846292105	220 3~	50/60	48,5	126,0	82,8	--
	UAGD4615ZTZ	UAG390TZT71NV	TAGP4573ZTZ	2846230102	380 3~	50/60	26,4	122,0	36,6	--
M/HBP R-134a	UAJ4492YHZ	UAJ-1016-BR	CAJ4492YHZ	AJ4YL1HF704A06	220 2~	60	7,3	38	10,2	900-11158
	UAJ4511YHZ	UAJ-1017-BR	CAJ4511YHZ	AJ4YP1HF704A06	220 2~	60	7,3	47	10,3	900-11170
	UFH4518YHZ	UFH-1045-BR	FH4518YHZ	2526600128	220 2~	60	10,2	51	16,6	900-10604
	UFH4518YTZ	UFH-1046-BR	TFH4518YTZ	2566630126	380 3~	50/60	3,4	--	--	--
	UFH4525YHZ	UFH-1047-BR	FH4525YHZ	2526800128	220 2~	60	13,3	77	--	900-10635
	UFH4525YTZ	UFH-1048-BR	TFH4525YTZ	2566830126	380 3~	50/60	4,0	--	--	--
	UAG4528YTZ	UAG-1047-BR	TAG4528YTZ	2830030102	380 3~	50/60	4,4	42,5	--	--
	UAG4534YKZ	UAG-1048-BR	TAG4534YKZ	2830192102	220 3~	50/60	10,2	99	--	--
	UAG4534YTZ	UAG-1049-BR	TAG4534YTZ	2830130102	380 3~	50/60	4,9	42,5	--	--
	UAG4537YKZ	UAG-1050-BR	TAG4537YKZ	2830792102	220 3~	50/60	12,0	103	--	--
	UAG4537YTZ	UAG-1051-BR	TAG4537YTZ	2830730102	380 3~	50/60	5,5	42,5	--	--
	UAG4543YKZ	UAG-1052-BR	TAG4543YKZ	2830392102	220 3~	50/60	13	99	--	--
	UAG4543YTZ	UAG-1053-BR	TAG4543YTZ	2830330102	380 3~	50/60	6,4	42,5	--	--
	UAG4547YTZ	UAG-1054-BR	TAG4547YTZ	2830830102	380 3~	50/60	7,3	40,4	--	--
	UAGD4556YTZ	UAG-1055-BR	TAGP4528YTZ	2840030102	380 3~	50/60	4,4	42,5	--	--
	UAGD4568YTZ	UAG-1056-BR	TAGP4534YTZ	2840130102	380 3~	50/60	4,9	42,5	--	--
	UAGD4574YTZ	UAG-1057-BR	TAGP4537YTZ	2840730102	380 3~	50/60	5,5	42,5	--	--
	UAGD4586YTZ	UAG-1058-BR	TAGP4543YTZ	2840330102	380 3~	50/60	6,4	42,5	--	--

DADOS MECÂNICOS / *DATOS MECÁNICOS*

Aplic./ Fluido	Modelo *Modelo*	LM *LM*	Condensador *Condensador*	Tanque de Líquido *Deposito de Líquido*	Capac. *Capac.* (L)	Ventilador *Ventilador*	Qtde. x Diâm. *Qtde. x Diam.* (mm)
LBP R-404A	UTY2431ZES	UTY411ESTP18BV	YBR50570-1QL[2]	YBRAI51069-1	2,1	YBR51311-4QT	2 x 250
	UAJ2464ZHZ	UAJ-1011-BR	Y506-10154[1]	YBRAI51069-1	2,1	Y810-10067SY	1 x 300
	UFH2480ZHZ	UFH-1035-BR	Y506-10156[1]	YBRAI51069-1	2,1	Y810-10068SZ	1 x 350
	UFH2480ZKZ	UFH-1009-BR	Y506-10156[1]	YBRAI51069-1	2,1	Y810-10068SZ	1 x 350
	UFH2480ZTZ	UFH-1007-BR	Y506-10156[1]	YBRAI51069-1	2,1	Y810-10068SZ	1 x 350
	UFH2511ZHZ	UFH-1014-BR	Y506-10157[1]	Y102-10023RC	3,9	Y810-10067SY	1 x 300
	UFH2511ZKZ	UFH-1029-BR	Y506-10157[1]	Y102-10023RC	3,9	Y810-10067SY	1 x 300
	UFH2511ZTZ	UFH-1024-BR	Y506-10157[1]	Y102-10023RC	3,9	Y810-10067SY	1 x 300
	UAG2513ZKZ		Y506-10147[1]	Y102-10024RD	6,0	Y810-10068SZ	2 x 350
	UAG2513ZTZ		Y506-10147[1]	Y102-10024RD	6,0	Y810-10068SZ	2 x 350
	UAG2516ZKZ	UAG-1007-BR	Y506-10147[1]	Y102-10024RD	6,0	Y810-10068SZ	2 x 350
	UAG2516ZTZ	UAG-1014-BR	Y506-10147[1]	Y102-10024RD	6,0	Y810-10068SZ	2 x 350
	UAG2519ZKZ		Y506-10147[1]	Y102-10024RD	6,0	Y810-10068SZ	2 x 350
	UAG2519ZTZ		Y506-10147[1]	Y102-10024RD	6,0	Y810-10068SZ	2 x 350
	UAG2522ZKZ	UAG-1000-BR	Y506-10153[1]	Y102-10024RD	6,0	Y810-10069TA	2 x 400
	UAG2522ZTZ	UAG-1001-BR	Y506-10153[1]	Y102-10024RD	6,0	Y810-10069TA	2 x 400
	UAGD2532ZKZ	UAG-1030-BR	Y506-10155[1]	Y102-10021RE	9,5	Y810-10069TA	2 x 400
	UAGD2532ZTZ	UAG-1031-BR	Y506-10155[1]	Y102-10021RE	9,5	Y810-10069TA	2 x 400
	UAGD2544ZKZ	UAG-1020-BR	Y506-10155[1]	Y102-10021RE	9,5	Y810-10069TA	2 x 400
	UAGD2544ZTZ	UAG-1021-BR	Y506-10155[1]	Y102-10021RE	9,5	Y810-10069TA	2 x 400
M/HBP R-22	UTY9467EES	UTY202ESTP18BV	YBR50570-2QM[2]	YBRAI51069-1	2,1	YBR51311-4QT	2 x 250
	UAJ9513THZ	UAJ-1015-BR	Y506-10156[1]	YBRAI51069-1	2,1	Y810-10068SZ	1 x 350
	UAJ4517THZ	UAJ-1000-BR	Y506-10156[1]	YBRAI51069-1	2,1	Y810-10068SZ	1 x 350
	UAW4522EXN	UAW-1040-BR	Y506-10157[1]	Y102-10023RC	3,9	Y810-10067SY	1 x 300
	UAW4522EKZ	UAW-1014-BR	Y506-10157[1]	Y102-10023RC	3,9	Y810-10067SY	1 x 300
	UAW4522ELZ	UAW-1034-BR	Y506-10157[1]	Y102-10023RC	3,9	Y810-10067SY	1 x 300
	UAW4532EXN	UAW-1038-BR	Y506-10151[1]	Y102-10023RC	3,9	Y810-10069TA	1 x 400
	UAW4532EKZ	UAW-1024-BR	Y506-10151[1]	Y102-10023RC	3,9	Y810-10069TA	1 x 400
	UAW4532ELZ	UAW-1026-BR	Y506-10151[1]	Y102-10023RC	3,9	Y810-10069TA	1 x 400
	UAW4538EXD		Y506-10152[1]	Y102-10023RC	3,9	Y810-10068SZ	1 x 350
	UAW4538EKZ	UAW-1019-BR	Y506-10152[1]	Y102-10023RC	3,9	Y810-10068SZ	1 x 350
	UAW4538ELZ	UAW-1018-BR	Y506-10152[1]	Y102-10023RC	3,9	Y810-10068SZ	1 x 350
	UAW4542EKZ	UAW-1045-BR	Y506-10149[1]	Y102-10024RD	6,0	Y810-10069TA	2 x 400
	UAW4542EXG	UAW-1046-BR	Y506-10149[1]	Y102-10024RD	6,0	Y810-10069TA	2 x 400
	UAG4553TKZ	UAG-1009-BR	Y506-10149[1]	Y102-10024RD	6,0	Y810-10069TA	2 x 400
	UAG4553TTZ	UAG-1016-BR	Y506-10149[1]	Y102-10024RD	6,0	Y810-10069TA	2 x 400
	UAG4561TKZ	UAG-1004-BR	Y506-10153[1]	Y102-10024RD	6,0	Y810-10069TA	2 x 400
	UAG4561TTZ	UAG-1006-BR	Y506-10153[1]	Y102-10024RD	6,0	Y810-10069TA	2 x 400
	UAG4568TKZ	UAG-1012-BR	Y506-10150[1]	Y102-10024RD	6,0	Y810-10070TB	2 x 450
	UAG4568TTZ	UAG-1032-BR	Y506-10150[1]	Y102-10024RD	6,0	Y810-10070TB	2 x 450
	UAG4573TKZ	UAG365KZT71NV	Y506-10032[2]	Y102-10021RE	9,5	Y810-10060	2 x 500
	UAG4573TTZ	UAG365TZT71NV	Y506-10032[2]	Y102-10021RE	9,5	Y810-10060	2 x 500
	UAG4581TTZ	UAG367TZT71NV	Y506-10032[2]	Y102-10021RE	9,5	Y810-10060	2 x 500
	UAGD4590TKZ	UAG376KZT71NV	Y506-10032[2]	Y102-10020	12,0	Y810-10060	2 x 500
	UAGD4590TTZ	UAG376TZT71NV	Y506-10032[2]	Y102-10020	12,0	Y810-10060	2 x 500
	UAGD4610TKZ	UAG377KZT71NV	Y506-10033[2]	Y102-10020	12,0	Y810-10060	2 x 500
	UAGD4610TTZ	UAG387TZT71NV	Y506-10033[2]	Y102-10020	12,0	Y810-10060	2 x 500
	UAGD4612TKZ	UAG378KZT71NV	Y506-10033[2]	Y102-10020	12,0	Y810-10060	2 x 500
	UAGD4612TTZ	UAG378TZT71NV	Y506-10033[2]	Y102-10020	12,0	Y810-10060	2 x 500
	UAGD4614TKZ	UAG379KZT71NV	Y506-10034[2]	Y102-10020	12,0	Y810-10060	2 x 500
	UAGD4614TTZ	UAG379TZT71NV	Y506-10034[2]	Y102-10020	12,0	Y810-10060	2 x 500
	UAGD4615TKZ	UAG380KZT71NV	Y506-10034[2]	Y102-10020	12,0	Y810-10060	2 x 500
	UAGD4615TTZ	UAG380TZT71NV	Y506-10034[2]	Y102-10020	12,0	Y810-10060	2 x 500

1) Condensador Microcanal / *Condensador Microcanal* 2) Condensador Tubo e Aleta / *Condensador Tubo y Aleta*

DADOS MECÂNICOS / *DATOS MECÁNICOS*

Conexão *Conexión*		Dimensões sem Embalagem *Dimensiones sin Embalaje* (mm)			Peso Líq. *Peso Neto* (kg)	Dimensões com Embalagem *Dimensiones con Embalaje* (mm)			Peso Brut. *Peso Brut.* (kg)
Líq. *Líq.*	Suc. *Suc.*	Comp. *Comp.* (A)	Larg. *Anch.* (B)	Alt. *Alt.* (C)		Comp. *Comp.* (A)	Larg. *Anch.* (B)	Alt. *Alt.* (C)	
3/8"	3/8"	700	490	328	41,3	1120	800	955	53,7
3/8"	5/8"	508	480	402	42,0	800	705	800	54,5
3/8"	5/8"	545	505	447	53,0	800	705	800	67,2
3/8"	5/8"	545	505	447	53,0	800	705	800	67,2
3/8"	5/8"	545	505	447	53,0	800	705	800	67,2
3/8"	5/8"	619	475	603	55,0	800	705	800	69,2
3/8"	5/8"	619	475	603	55,0	800	705	800	69,2
3/8"	5/8"	619	475	603	55,0	800	705	800	69,2
1/2"	7/8"	897	590	460	76,0	1300	800	820	90,2
1/2"	7/8"	897	590	460	76,0	1300	800	820	90,2
1/2"	7/8"	897	590	460	79,0	1300	800	820	102,1
1/2"	7/8"	897	590	460	77,0	1300	800	820	100,1
1/2"	7/8"	897	590	460	81,0	1300	800	820	104,1
1/2"	7/8"	897	590	460	81,0	1300	800	820	104,1
1/2"	1 1/8"	1153	585	606	80,0	1300	800	820	103,1
1/2"	1 1/8"	1153	585	606	80,0	1300	800	820	103,1
1/2"	7/8"	1305	720	664	164,0	1300	800	820	187,0
1/2"	7/8"	1305	720	664	164,0	1300	800	820	187,0
1/2"	1 1/8"	1305	720	664	168,0	1300	800	820	191,0
1/2"	1 1/8"	1305	720	664	168,0	1300	800	820	191,0
3/8"	3/8"	700	490	328	39,0	1120	800	955	51,4
3/8"	5/8"	545	505	447	42,0	800	705	800	56,2
3/8"	5/8"	545	505	447	43,0	800	705	800	57,2
3/8"	5/8"	619	475	603	64,0	800	705	800	78,2
3/8"	5/8"	619	475	603	64,0	800	705	800	78,2
3/8"	5/8"	619	475	603	64,0	800	705	800	78,2
3/8"	5/8"	660	505	629	68,0	800	705	800	82,2
3/8"	5/8"	660	505	629	68,0	800	705	800	82,2
3/8"	5/8"	660	505	629	68,0	800	705	800	82,2
3/8"	3/4"	598	505	603	70,0	800	705	800	84,2
3/8"	7/8"	598	505	603	72,0	800	705	800	86,2
3/8"	7/8"	598	505	603	72,0	800	705	800	86,2
1/2"	7/8"	976	590	567	85,0	1300	800	820	108,1
1/2"	7/8"	976	590	567	85,0	1300	800	820	108,1
1/2"	7/8"	976	590	567	89,0	1300	800	820	112,1
1/2"	7/8"	976	590	567	89,0	1300	800	820	112,1
1/2"	1 1/8"	1153	585	606	99,0	1300	800	820	122,1
1/2"	1 1/8"	1153	585	606	99,0	1300	800	820	122,1
1/2"	1 1/8"	1157	626	622	110,0	1300	800	820	133,1
1/2"	1 1/8"	1157	626	622	110,0	1300	800	820	133,1
1/2"	1 1/8"	1417	720	899	160,0	1625	925	1115	195,0
1/2"	1 1/8"	1417	720	899	160,0	1625	925	1115	195,0
1/2"	1 1/8"	1417	720	899	168,0	1625	925	1115	203,0
1/2"	1 1/4"	1417	720	899	215,0	1625	925	1115	250,0
1/2"	7/8"	1417	720	899	212,0	1625	925	1115	247,0
1/2"	7/8"	1417	720	899	215,0	1625	925	1115	250,0
1/2"	7/8"	1417	720	899	220,0	1625	925	1115	255,0
1/2"	1 1/8"	1417	720	899	225,0	1625	925	1115	260,0
1/2"	1 1/8"	1417	720	899	225,0	1625	925	1115	260,0
1/2"	1 1/4"	1417	720	899	230,0	1625	925	1115	265,0
1/2"	1 1/8"	1417	720	899	230,0	1625	925	1115	265,0
1/2"	1 1/8"	1417	720	899	235,0	1625	925	1115	270,0
1/2"	1 1/8"	1417	720	899	235,0	1625	925	1115	270,0

DADOS MECÂNICOS / *DATOS MECÁNICOS*

Aplic./ Fluido	Modelo *Modelo*	LM *LM*	Condensador *Condensador*	Tanque de Líquido *Deposito de Líquido*	Capac. *Capac.* (L)	Ventilador *Ventilador*	Qtde. x Diâm. *Qtde. x Diam.* (mm)
M/HBP R-404A	UTY9468ZES	UTY402ESTP10BV	YBR50570-1QL[2]	YBRAI51069-1	2,1	YBR51311-4QT	2 x 250
	UAJ9513ZHZ	UAJ-1007-BR	Y506-10156[1]	YBRAI51069-1	2,1	Y810-10068SZ	1 x 350
	UAJ4517ZHZ	UAJ-1009-BR	Y506-10156[1]	YBRAI51069-1	2,1	Y810-10068SZ	1 x 350
	UAW4522ZXN	UAW-1011-BR	Y506-10157[1]	Y102-10023RC	3,9	Y810-10067SY	1 x 300
	UAW4522ZKZ	UAW-1032-BR	Y506-10157[1]	Y102-10023RC	3,9	Y810-10067SY	1 x 300
	UAW4522ZXG	UAW-1036-BR	Y506-10157[1]	Y102-10023RC	3,9	Y810-10067SY	1 x 300
	UAW4532ZXN	UAW-1005-BR	Y506-10151[1]	Y102-10023RC	3,9	Y810-10069TA	1 x 400
	UAW4532ZKZ	UAW-1027-BR	Y506-10151[1]	Y102-10023RC	3,9	Y810-10069TA	1 x 400
	UAW4532ZTZ	UAW-1029-BR	Y506-10151[1]	Y102-10023RC	3,9	Y810-10069TA	1 x 400
	UAW4538ZXN	UAW-1042-BR	Y506-10152[1]	Y102-10023RC	3,9	Y810-10068SZ	1 x 350
	UAW4538ZKZ	UAW-1047-BR	Y506-10152[1]	Y102-10023RC	3,9	Y810-10068SZ	1 x 350
	UAW4538ZXG	UAW-1022-BR	Y506-10152[1]	Y102-10023RC	3,9	Y810-10068SZ	1 x 350
	UAW4544ZKZ	UAW-1043-BR	Y506-10149[1]	Y102-10024RD	6,0	Y810-10069TA	2 x 400
	UAW4544ZXG	UAW-1044-BR	Y506-10149[1]	Y102-10024RD	6,0	Y810-10069TA	2 x 400
	UAG4553ZKZ	UAG-1037-BR	Y506-10149[1]	Y102-10024RD	6,0	Y810-10069TA	2 x 400
	UAG4553ZTZ	UAG-1036-BR	Y506-10149[1]	Y102-10024RD	6,0	Y810-10069TA	2 x 400
	UAG4561ZKZ	UAG-1035-BR	Y506-10153[1]	Y102-10024RD	6,0	Y810-10069TA	2 x 400
	UAG4561ZTZ	UAG-1034-BR	Y506-10153[1]	Y102-10024RD	6,0	Y810-10069TA	2 x 400
	UAG4568ZKZ	UAG-1029-BR	Y506-10150[1]	Y102-10024RD	6,0	Y810-10070TB	2 x 450
	UAG4568ZTZ	UAG-1033-BR	Y506-10150[1]	Y102-10024RD	6,0	Y810-10070TB	2 x 450
	UAG4573ZKZ	UAG364KZT71NV	Y506-10032[2]	Y102-10021RE	9,5	Y810-10060	2 x 500
	UAG4573ZTZ	UAG364TZT71NV	Y506-10032[2]	Y102-10021RE	9,5	Y810-10060	2 x 500
	UAG4581ZKZ	UAG366KZT71NV	Y506-10032[2]	Y102-10021RE	9,5	Y810-10060	2 x 500
	UAG4581ZTZ	UAG366TZT71NV	Y506-10032[2]	Y102-10021RE	9,5	Y810-10060	2 x 500
	UAGD4590ZKZ	UAG386KZT71NV	Y506-10032[2]	Y102-10020	12,0	Y810-10060	2 x 500
	UAGD4590ZTZ	UAG386TZT71NV	Y506-10032[2]	Y102-10020	12,0	Y810-10060	2 x 500
	UAGD4610ZTZ	UAG387TZT71NV	Y506-10033[2]	Y102-10020	12,0	Y810-10060	2 x 500
	UAGD4612ZKZ	UAG388KZT71NV	Y506-10033[2]	Y102-10020	12,0	Y810-10060	2 x 500
	UAGD4612ZTZ	UAG388TZT71NV	Y506-10033[2]	Y102-10020	12,0	Y810-10060	2 x 500
	UAGD4614ZKZ	UAG389KZT71NV	Y506-10034[2]	Y102-10020	12,0	Y810-10060	2 x 500
	UAGD4614ZTZ	UAG389TZT71NV	Y506-10034[2]	Y102-10020	12,0	Y810-10060	2 x 500
	UAGD4615ZKZ	UAG390KZT71NV	Y506-10034[2]	Y102-10020	12,0	Y810-10060	2 x 500
	UAGD4615ZTZ	UAG390TZT71NV	Y506-10034[2]	Y102-10020	12,0	Y810-10060	2 x 500
M/HBP R-134a	UAJ4492YHZ	UAJ-1016-BR	Y506-10154[1]	YBRAI51069-1	2,1	Y810-10067SY	1 x 300
	UAJ4511YHZ	UAJ-1017-BR	Y506-10156[1]	YBRAI51069-1	2,1	Y810-10068SZ	1 x 350
	UFH4518YHZ	UFH-1045-BR	Y506-10156[1]	YBRAI51069-1	2,1	Y810-10068SZ	1 x 350
	UFH4518YTZ	UFH-1046-BR	Y506-10156[1]	YBRAI51069-1	2,1	Y810-10068SZ	1 x 350
	UFH4525YHZ	UFH-1047-BR	Y506-10156[1]	YBRAI51069-1	2,1	Y810-10068SZ	1 x 350
	UFH4525YTZ	UFH-1048-BR	Y506-10156[1]	YBRAI51069-1	2,1	Y810-10068SZ	1 x 350
	UAG4528YTZ	UAG-1047-BR	Y506-10156[1]	YBRAI51069-1	2,1	Y810-10068SZ	1 x 350
	UAG4534YKZ	UAG-1048-BR	Y506-10151[1]	Y102-10023RC	3,9	Y810-10069TA	1 x 400
	UAG4534YTZ	UAG-1049-BR	Y506-10151[1]	Y102-10023RC	3,9	Y810-10069TA	1 x 400
	UAG4537YKZ	UAG-1050-BR	Y506-10151[1]	Y102-10023RC	3,9	Y810-10069TA	1 x 400
	UAG4537YTZ	UAG-1051-BR	Y506-10151[1]	Y102-10023RC	3,9	Y810-10069TA	1 x 400
	UAG4543YKZ	UAG-1052-BR	Y506-10149[1]	Y102-10024RD	6,0	Y810-10069TA	2 x 400
	UAG4543YTZ	UAG-1053-BR	Y506-10149[1]	Y102-10024RD	6,0	Y810-10069TA	2 x 400
	UAG4547YTZ	UAG-1054-BR	Y506-10150[1]	Y102-10024RD	6,0	Y810-10070TB	2 x 450
	UAGD4556YTZ	UAG-1055-BR	Y506-10150[1]	Y102-10024RD	6,0	Y810-10070TB	2 x 450
	UAGD4568YTZ	UAG-1056-BR	Y506-10150[1]	Y102-10024RD	6,0	Y810-10070TB	2 x 450
	UAGD4574YTZ	UAG-1057-BR	Y506-10150[1]	Y102-10024RD	6,0	Y810-10070TB	2 x 450
	UAGD4586YTZ	UAG-1058-BR	Y506-10150[1]	Y102-10024RD	6,0	Y810-10070TB	2 x 450

1) Condensador Microcanal / *Condensador Microcanal* 2) Condensador Tubo e Aleta / *Condensador Tubo y Aleta*

DADOS MECÂNICOS / *DATOS MECÁNICOS*

Conexão *Conexión*		Dimensões sem Embalagem *Dimensiones sin Embalaje* (mm)			Peso Líq. *Peso Neto* (kg)	Dimensões com Embalagem *Dimensiones con Embalaje* (mm)			Peso Brut. *Peso Brut.* (kg)
Líq. *Líq.*	Suc. *Suc.*	Comp. *Comp.* (A)	Larg. *Anch.* (B)	Alt. *Alt.* (C)		Comp. *Comp.* (A)	Larg. *Anch.* (B)	Alt. *Alt.* (C)	
5/16"	3/8"	700	490	328	39,0	1120	800	955	51,4
3/8"	5/8"	545	505	447	42,0	800	705	800	56,2
3/8"	5/8"	545	505	447	40,2	800	705	800	54,4
3/8"	5/8"	619	475	603	64,0	800	705	800	78,2
3/8"	5/8"	619	475	603	64,0	800	705	800	78,2
3/8"	5/8"	619	475	603	65,0	800	705	800	79,2
3/8"	5/8"	660	505	629	70,0	800	705	800	84,2
3/8"	5/8"	660	505	629	70,0	800	705	800	84,2
3/8"	5/8"	660	505	629	70,0	800	705	800	84,2
3/8"	7/8"	598	505	603	73,0	800	705	800	87,2
3/8"	7/8"	598	505	603	73,0	800	705	800	87,2
3/8"	7/8"	598	505	603	73,0	800	705	800	87,2
1/2"	7/8"	976	590	567	86,0	1300	800	820	109,1
1/2"	7/8"	976	590	567	86,0	1300	800	820	109,1
1/2"	7/8"	976	590	567	90,0	1300	800	820	113,1
1/2"	7/8"	976	590	567	90,0	1300	800	820	113,1
1/2"	1 1/8"	1153	585	606	99,0	1300	800	820	122,1
1/2"	1 1/8"	1153	585	606	99,0	1300	800	820	122,1
1/2"	1 1/8"	1157	626	622	110,0	1300	800	820	133,1
1/2"	1 1/8"	1157	626	622	110,0	1300	800	820	133,1
1/2"	1 1/8"	1417	720	899	162,0	1625	925	1115	197,0
1/2"	1 1/8"	1417	720	899	162,0	1625	925	1115	197,0
1/2"	1 1/8"	1417	720	899	170,0	1625	925	1115	205,0
1/2"	1 1/8"	1417	720	899	170,0	1625	925	1115	205,0
1/2"	1 1/4"	1417	720	899	208,0	1625	925	1115	243,0
1/2"	7/8"	1417	720	899	215,0	1625	925	1115	250,0
1/2"	7/8"	1417	720	899	220,0	1625	925	1115	255,0
1/2"	1 1/8"	1417	720	899	228,0	1625	925	1115	263,0
1/2"	1 1/8"	1417	720	899	227,0	1625	925	1115	262,0
1/2"	1 1/8"	1417	720	899	235,0	1625	925	1115	270,0
1/2"	1 1/8"	1417	720	899	235,0	1625	925	1115	270,0
1/2"	1 1/4"	1417	720	899	238,0	1625	925	1115	273,0
1/2"	1 1/8"	1417	720	899	238,0	1625	925	1115	273,0
3/8"	1/2"	508	480	402	40,0	800	705	800	52,5
3/8"	5/8"	545	505	447	37,4	800	705	800	51,6
3/8"	5/8"	545	505	447	46,5	800	705	800	60,7
3/8"	5/8"	545	505	447	46,5	800	705	800	60,7
3/8"	5/8"	545	505	447	50,2	800	705	800	64,4
3/8"	5/8"	545	505	447	50,2	800	705	800	64,4
3/8"	7/8"	545	505	447	58,8	800	705	800	73,0
3/8"	7/8"	660	505	629	92,4	800	705	800	106,6
3/8"	7/8"	660	505	629	92,4	800	705	800	106,6
3/8"	7/8"	660	505	629	92,4	800	705	800	106,6
3/8"	7/8"	660	505	629	92,4	800	705	800	106,6
1/2"	7/8"	976	590	567	92,4	1300	800	820	115,5
1/2"	7/8"	976	590	567	95,0	1300	800	820	118,1
1/2"	1 1/8"	1157	626	622	95,0	1300	800	820	118,1
1/2"	7/8"	1157	626	622	100,3	1300	800	820	123,4
1/2"	7/8"	1157	626	622	147,8	1300	800	820	170,9
1/2"	7/8"	1157	626	622	147,8	1300	800	820	170,9
1/2"	7/8"	1157	626	622	147,8	1300	800	820	170,9

DIMENSIONAL / *DIMENSIONAL*

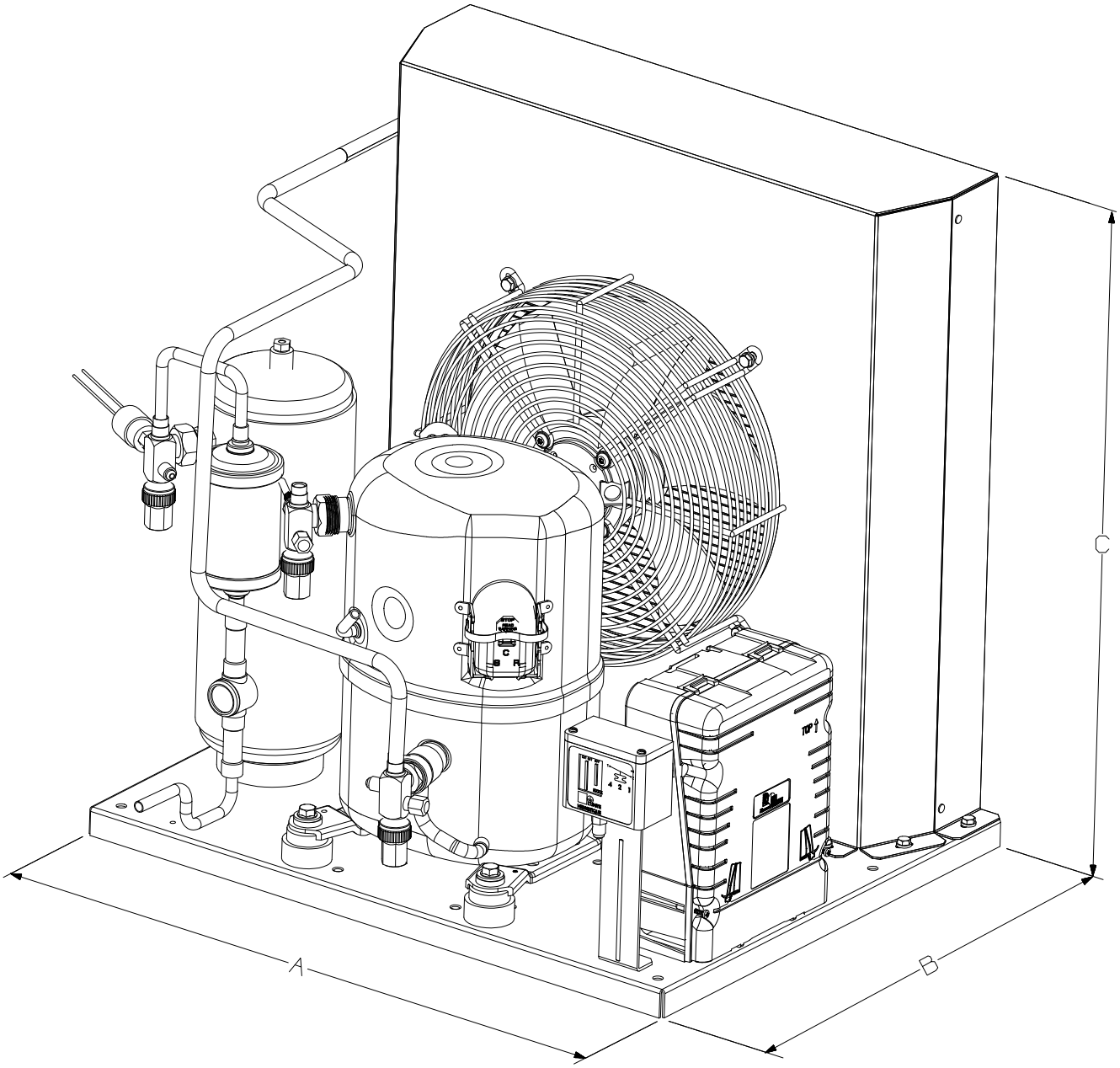

A Tecumseh não assume qualquer responsabilidade por possíveis erros constantes de catálogos, brochuras ou outros materiais impressos. A Tecumseh reserva para si o direito de alterar os seus produtos sem aviso prévio. Esta determinação aplica-se também a produtos já encomendados, desde que tais alterações não impliquem mudanças às especificações acordadas.

Tecumseh no asume ninguna responsabilidad por posibles errores en catálogos, folletos o otros materiales impresos. Tecumseh se reserva el derecho de cambiar sus productos sin previo aviso. Esta determinación se aplica también a los productos ya ordenada, siempre que tales cambios no impliquen modificaciones de las especificaciones acordadas.

TAMANHO REDUZIDO **E ALTA EFICIÊNCIA**

DESENVOLVIDOS COM DESIGN ROBUSTO, **OS ROTATIVOS HERMÉTICOS INVERTER ATLAS E MESA SÃO COMPRESSORES MICROROTATIVOS** INDICADOS PRA REFRIGERAÇÃO DE DISPOSITIVOS INDEPENDENTES. UTILIZANDO FLUIDO R-134a E MOTOR BLDC, APRESENTAM BAIXA VIBRAÇÃO E RUÍDO, ALTA CAPACIDAE E POSSIBILIDADE DE USO DE ENERGIA LIMPA E RENOVÁVEL. **INOVAÇÃO E EFICIÊNCIA EM FORMA COMPACTA**.

MASTERFLUX

Cooling for a Better Tomorrow™

www.tecumseh.com

Tecumseh

marshal

TUTORIAL

Seu projeto mais rápido e preciso através das soluções Tecumseh!

Conheça o software para consulta dos produtos Tecumseh e suas aplicações. Assista ao vídeo tutorial e aprenda como usar essa ferramenta.

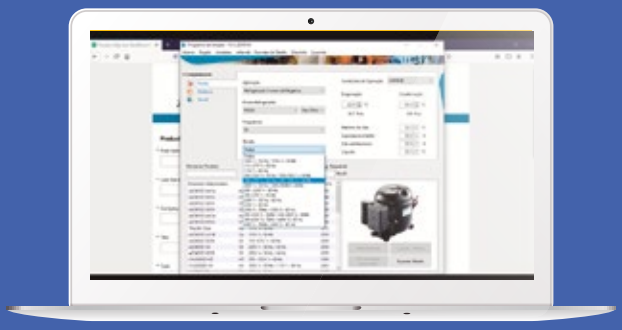

Escaneie o QR code pelo celular, tablet ou smartphone.

marshal

Tecumseh

Cooling for a Better Tomorrow™

Tecumseh

UNIVERSIDADE CORPORATIVA

Cursos online

Cursos online gratuitos serão disponibilizados pela Universidade Corporativa Tecumseh. Consulte a programação em nossas redes sociais, e não perca nossos conteúdos! Acesse no Facebook.
QR Code abaixo.

/tecumsehbr/

/company/tecumsehbr/

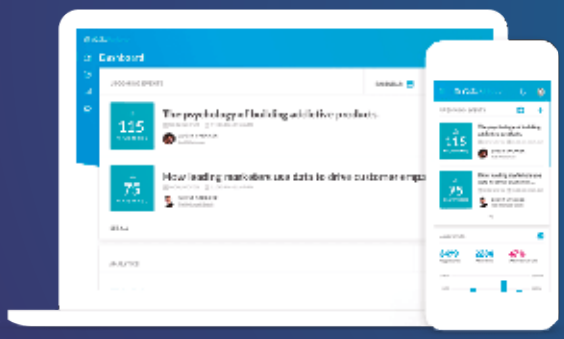

GoToWebinar

marshal

TECNOLOGIA E SUSTENTABILIDADE

Combinar desempenho e economia de energia elétrica.
O desenvolvimento de soluções de alto rendimento equipadas com fluidos refrigerantes com baixo ou nenhum potencial de aquecimento global, obtidas por meio de pesquisa e inovação.
Projetar, fabricar novas gerações de produtos consagrados e buscar um mundo cada vez melhor para as próximas gerações.
O poder das máquinas deve vir acompanhado da valorização do meio ambiente e das pessoas.
Isso é tecnologia. Isso é sustentabilidade. Isso é Tecumseh.

FAZER O HOJE, PENSAR O AMANHÃ.

Cooling for a Better Tomorrow™

www.tecumseh.com

Rua Ray Wesley Herrick, 700 | Jardim Jockey Club | **São Carlos | SP**
CEP: 13565-090 | **Fone: (16) 3362-3000 • (16) 3363-7219**

Tecumseh

09/2020

Tecumseh

/ CATÁLOGO
/ *CATALOGO*

UNIDADE CONDENSADORA **PAC³**

*UNIDAD CONDENSADORA **PAC³***

www.tecumseh.com

Cooling for a Better Tomorrow™

Tecumseh

PAC 3
UNIDADE CONDENSADORA SILENCIOSA

COMPRESSOR L'UNITE
Tecnologia, qualidade e eficiência.

COMPRESOR L'UNITE
Tecnología, calidad y eficiencia.

MANUTENÇÃO
Fácil acesso aos componentes, e maior espaço interno do mercado.

MANTENIMIENTO
Fácil acceso a los componentes, y mayor espacio interno del mercado.

Escaneie este código para mais informações sobre o produto.

Escanea este código para más información sobre el producto.

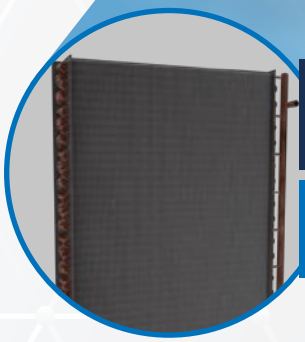

CONDENSADOR
Tubos de 5 mm. Mais eficiência com menos fluido refrigerante.

CONDENSADOR
Tubos de 5 mm. Más eficiencia con menos fluido refrigerante.

www.tecumseh.com

Cooling For a Better Tomorrow™

MODELO / *MODELO*

PAC – 2 – 2.5 – Z – R – - – XN

Linha de Produto / *Línea del producto*

Aplicação / *Aplicación*
- **2** LBP
- **4** M/HBP

Referência HP / *Referencia HP*

Ex: **015** = 15 HP, **2.5** = 2,5 HP (valores com decimais, separar com . (ponto)
*Ex: **015** = 15 HP, **2.5** = 2,5 HP (valores con decimales, separar con . (punto)*

Fluido Refrigerante / *Fluido Refrigerante*
- **F/E/T** R-22
- **Z** R-404A, R-448A, R-449A*
- **Y** R-134a

Tipo do Compressor / *Tipo del compresor*
- **R** Recíproco
- **S** Scroll

Digito de Separação / *Dígito de Separación*

Tensão / *Tensión*

LM/BOM / *LM/BOM*

PAC – 2 – 2.5 – Z – R – XN – 70 – VJ

Linha de Produto / *Línea del producto*

Aplicação / *Aplicación*
- **2** LBP
- **4** M/HBP

Referência HP / *Referencia HP*

Ex: **015** = 15 HP, **2.5** = 2,5 HP (valores com decimais, separar com . (ponto)
*Ex: **015** = 15 HP, **2.5** = 2,5 HP (valores con decimales, separar con . (punto)*

Fluido Refrigerante / *Fluido Refrigerante*
- **F/E/T** R-22
- **Z** R-404A, R-448A, R-449A*
- **Y** R-134a

Tipo do Compressor / *Tipo del compresor*
- **R** Recíproco
- **S** Scroll

Tensão / *Tensión*

Opcionais / *Opciones*

Embalagem / *Embalaje*

Versão / *Versión*	Tanque de Líquido / *Deposito de Liquido*	Filtro Secador / *Filtro Secador*	Visor de Líquido / *Visor de Liquido*	Pressostato / *Pressostato*		Separador de Óleo / *Separador de Aceite*	Acumulador de Sucção / *Acumulador de Succión*	Painel Elétrico / *Caja Eléctrica*			
				Alta / *Alta*	Baixa / *Baja*			Padrão / *Estándar*	Contatora / *Contator*	Disjuntor / *Interruptor*	Relé Falta de Fase / *Relé Falta de Fase*
70	☑			☑	☑			☑			
71	☑	☑	☑	☑	☑			☑			
73	☑	☑	☑	☑	☑				☑	☑	☑
74	☑	☑	☑	☑	☑	☑	☑		☑	☑	
75	☑	☑	☑	☑	☑				☑		

1) Para outras configurações e acessórios consulte o departamento de vendas. / *Para otras configuraciones y accesorios consulte el departamento de ventas.*
2) Todas as informações deste catalogo são compostas por valores referenciais, podendo ser alteradas a qualquer momento sem aviso prévio. / *Toda la información contenida en este catálogo está compuesta por valores de referencia y puede ser cambiada en cualquier momento sin previo aviso.*

R-22 / 60 Hz UNIDADE CONDENSADORA M/HBP / *UNIDAD CONDENSADORA M/HBP*

Plataforma *Plataforma*	Modelo *Modelo*	Referência Comercial (HP) *Ref. Comercial*	Temp. Ambiente (°C) *Temp. Ambiente*	Performance *Desempeño*	Temperatura de Evaporação (°C) *Temperatura de Evaporación*					
					-15	-10	-5	0	5	10
Pequena *Pequeña*	PAC41.5ER	1 1/2	32	Cap.[1]	1851	2335	2849	3386	3944	4517
				Pot.[1]	1180	1289	1393	1515	1655	1805
			35	Cap.[1]	1752	2220	2716	3235	3773	4326
				Pot.[1]	1189	1298	1414	1545	1691	1848
			38	Cap.[1]	1654	2106	2585	3085	3603	4134
				Pot.[1]	1230	1308	1435	1574	1728	1891
			43	Cap.[1]	1518	1941	2387	2849	3325	3810
				Pot.[1]	1280	1323	1467	1623	1789	1965
	PAC41.5ER	1 1/2	32	Cap.[1]	2601	3078	3626	4236	4897	5599
				Pot.[1]	1728	1875	2031	2197	2373	2557
			35	Cap.[1]	2458	2920	3449	4038	4675	5351
				Pot.[1]	1724	1888	2060	2240	2429	2625
			38	Cap.[1]	2317	2763	3275	3842	4456	5105
				Pot.[1]	1720	1900	2088	2283	2485	2692
			43	Cap.[1]	2116	2531	3004	3525	4084	4670
				Pot.[1]	1714	1919	2131	2352	2579	2812
	PAC4002ER	2	32	Cap.[1]	2744	3377	4115	4941	5836	6781
				Pot.[1]	1421	1563	1717	1882	2047	2217
			35	Cap.[1]	2593	3204	3915	4710	5569	6475
				Pot.[1]	1443	1599	1765	1939	2112	2289
			38	Cap.[1]	2444	3032	3717	4482	5306	6174
				Pot.[1]	1459	1632	1811	1996	2183	2363
			43	Cap.[1]	-	2774	3401	4094	4833	5601
				Pot.[1]	-	1673	1878	2084	2286	2486
	PAC42.5ER	2 1/2	32	Cap.[1]	3960	4902	5908	6964	8059	9178
				Pot.[1]	1931	2176	2425	2675	2920	3341
			35	Cap.[1]	3689	4636	5659	6747	7892	9080
				Pot.[1]	1951	2212	2470	2736	3022	3292
			38	Cap.[1]	3530	4409	5345	6326	7339	8372
				Pot.[1]	1960	2242	2520	2800	3088	3382
			43	Cap.[1]	-	4032	4892	5786	6701	7622
				Pot.[1]	-	2282	2590	2894	3196	3500
Média *Media*	PAC4003ER	3	32	Cap.[1]	4378	5741	7107	8466	9806	11118
				Pot.[1]	2513	2810	3102	3396	3692	4001
			35	Cap.[1]	4133	5446	6761	8069	9358	10620
				Pot.[1]	2543	2861	3171	3482	3793	4102
			38	Cap.[1]	3891	5151	6414	7667	8903	10110
				Pot.[1]	2563	2910	3242	3569	3893	4221
			43	Cap.[1]	3530	4687	5836	6965	8064	8911
				Pot.[1]	2578	2975	3351	3716	4070	4421
	PAC43.5ER	3 1/2	32	Cap.[1]	5097	6593	8249	10062	12028	14142
				Pot.[1]	2671	2994	3315	3643	3978	4321
			35	Cap.[1]	4835	6277	7873	9620	11514	13549
				Pot.[1]	2700	3049	3394	3738	4086	4455
			38	Cap.[1]	4572	5962	7497	9178	10999	12956
				Pot.[1]	2719	3097	3467	3831	4195	4569
			43	Cap.[1]	-	5523	6950	8503	10176	11963
				Pot.[1]	-	3161	3578	3977	4371	4762
Grande *Grande*	PAC4004ER	4	32	Cap.[1]	5955	7646	9543	11642	13930	16392
				Pot.[1]	3189	3641	4138	4707	5372	6188
			35	Cap.[1]	-	7257	9088	11115	13326	15706
				Pot.[1]	-	3655	4180	4779	5480	6316
			38	Cap.[1]	-	6868	8633	10588	12723	-
				Pot.[1]	-	3671	4224	4856	5577	-
			43	Cap.[1]	-	6310	7947	9751	11710	-
				Pot.[1]	-	3699	4303	4983	5523	-
	PAC4005ER	5	32	Cap.[1]	6822	8625	10670	12959	15489	-
				Pot.[1]	3303	3998	4762	5606	6548	-
			35	Cap.[1]	6446	8184	10159	12373	14823	-
				Pot.[1]	3291	4013	4810	5693	6675	-
			38	Cap.[1]	6074	7746	9650	11786	14152	-
				Pot.[1]	3280	4030	4861	5788	6814	-
			43	Cap.[1]	5557	7105	8862	10827	-	-
				Pot.[1]	3263	4062	4953	5944	-	-

1) Dados de capacidade em (Kcal/h) e potencia em (W) / *Datos de dapacidad en (Kcal/h) y potencia* en (kW). 2) Dados de capacidade considerando alimentação em 60 Hz; para o cálculo em 50 Hz multiplicar o valor por 0.833 / *Datos de capacidad considerando el suministro de 60 Hz; para el cálculo de 50 Hz multiplique el valor por 0,833.* 3) Temperatura de sucção 18 °C e sub-resfriamento 3 K / *Temperatura de succión 18 °C y subenfriamiento 3 K.* 4) Os valores podem variar em + - 5% / *Los valores pueden variar en + - 5%.*

R-404 / 60 Hz UNIDADE CONDENSADORA M/HBP / *UNIDAD CONDENSADORA M/HBP*

Plataforma *Plataforma*	Modelo *Modelo*	Referência Comercial (HP) *Ref. Comercial*	Temp. Ambiente (°C) *Temp. Ambiente*	Performance *Desempeño*	Temperatura de Evaporação (°C) *Temperatura de Evaporación*				
					-15	-10	-5	0	5
Pequena *Pequeña*	PAC41.5ZR	1 1/2	32	Cap.[1]	2127	2587	3101	3655	4236
				Pot.[1]	1198	1328	1470	1625	1791
			35	Cap.[1]	2013	2450	2937	3462	4011
				Pot.[1]	1205	1344	1497	1661	1832
			38	Cap.[1]	1900	2314	2775	3270	3787
				Pot.[1]	1211	1363	1525	1696	1877
			43	Cap.[1]	1742	2115	2528	2968	3420
				Pot.[1]	1222	1392	1570	1756	1947
	PAC41.5ZR	1 1/2	32	Cap.[1]	2729	3340	3989	4661	5342
				Pot.[1]	1198	1328	1470	1625	1791
			35	Cap.[1]	2581	3161	3776	4410	5053
				Pot.[1]	1205	1344	1497	1661	1832
			38	Cap.[1]	2430	2978	3558	4157	4761
				Pot.[1]	1211	1363	1525	1696	1877
			43	Cap.[1]	2213	2703	3217	3741	4264
				Pot.[1]	1222	1392	1570	1756	1947
	PAC4002ZR	2	32	Cap.[1]	2896	3625	4413	5248	6122
				Pot.[1]	1456	1634	1813	1993	2175
			35	Cap.[1]	2692	3392	4144	4938	5767
				Pot.[1]	1465	1649	1834	2020	2211
			38	Cap.[1]	2489	3161	3878	4633	5417
				Pot.[1]	2141	2624	1890	2060	2270
			43	Cap.[1]	2202	2814	3456	4119	4797
				Pot.[1]	1479	1681	1930	2084	2288
	PAC42.5ZR	2 1/2	32	Cap.[1]	3897	4824	5826	6902	8048
				Pot.[1]	2023	2268	2512	2765	3023
			35	Cap.[1]	3557	4489	5506	6613	7815
				Pot.[1]	2031	2285	2539	2799	3066
			38	Cap.[1]	3391	4245	5157	6126	7152
				Pot.[1]	2034	2300	2564	2832	3103
			43	Cap.[1]	3032	3812	4630	5484	6374
				Pot.[1]	2026	2312	2596	2879	3161
Média *Media*	PAC4003ZR	3	32	Cap.[1]	4532	5511	6533	7585	8657
				Pot.[1]	2639	2967	3296	3619	3939
			35	Cap.[1]	4240	5175	6143	7132	8133
				Pot.[1]	2678	3017	3354	3698	4032
			38	Cap.[1]	3951	4845	5763	6695	7631
				Pot.[1]	2712	3065	3420	3774	4123
			43	Cap.[1]	3497	4295	5090	5873	6553
				Pot.[1]	2766	3141	3517	3895	4268
	PAC43.5ZR	3 1/2	32	Cap.[1]	5683	7230	8926	10768	12746
				Pot.[1]	3034	3424	3823	4217	4627
			35	Cap.[1]	5252	6739	8361	10113	11992
				Pot.[1]	3075	3475	3889	4303	4718
			38	Cap.[1]	4822	6250	7796	9460	11237
				Pot.[1]	3112	3535	3955	4383	4823
			43	Cap.[1]	4255	5571	6975	8464	10036
				Pot.[1]	3171	3613	4061	4507	4966
Grande *Grande*	PAC4004ZR	4	32	Cap.[1]	6517	8191	10011	11969	14055
				Pot.[1]	3489	3869	4396	4723	5229
			35	Cap.[1]	6044	7653	9392	11256	13235
				Pot.[1]	3536	3927	4472	4819	5331
			38	Cap.[1]	5571	7115	8774	10543	12416
				Pot.[1]	3579	3995	4548	4909	5450
			43	Cap.[1]	4930	6350	7850	9425	11068
				Pot.[1]	3647	4083	4670	5048	5612
	PAC4005ZR	5	32	Cap.[1]	7035	8817	10795	12956	15279
				Pot.[1]	4047	4411	5056	5432	5856
			35	Cap.[1]	6549	8258	10140	12184	14376
				Pot.[1]	4102	4477	5143	5542	5971
			38	Cap.[1]	6068	7702	9486	11412	13467
				Pot.[1]	4151	4554	5230	5645	6104
			43	Cap.[1]	5402	6895	8491	10179	11945
				Pot.[1]	4230	4654	5371	5805	-

1) Dados de capacidade em (Kcal/h) e potencia em (W) / *Datos de dapacidad en (Kcal/h) y potencia* en (kW). 2) Dados de capacidade considerando alimentação em 60 Hz; para o cálculo em 50 Hz multiplicar o valor por 0.833 / *Datos de capacidad considerando el suministro de 60 Hz; para el cálculo de 50 Hz multiplique el valor por 0,833.* 3) Temperatura de sucção 18 °C e sub-resfriamento 3 K / *Temperatura de succión 18 °C y subenfriamiento 3 K.* 4) Os valores podem variar em + - 5% / *Los valores pueden variar en + - 5%.*

R-404 / 60 Hz UNIDADE CONDENSADOR LBP / *UNIDAD CONDENSADORA LBP*

Plataforma *Plataforma*	Modelo *Modelo*	Referência Comercial (HP) *Ref. Comercial*	Temp. Ambiente (°C) *Temp. Ambiente*	Performance *Desempeño*	Temperatura de Evaporação (°C) *Temperatura de Evaporación*					
					-40	-35	-30	-25	-20	-15
Pequena *Pequeña*	PAC21.5ZR	1 1/2	32	Cap.[1]	555	924	1224	1572	1972	2423
				Pot.[1]	813	971	1142	1324	1520	1729
			35	Cap.[1]	529	867	1154	1486	1867	2296
				Pot.[1]	802	968	1145	1333	1537	1754
			38	Cap.[1]	-	811	1084	1401	1763	2171
				Pot.[1]	-	963	1147	1344	1550	1774
			43	Cap.[1]	-	740	993	1285	1615	1985
				Pot.[1]	-	948	1144	1351	1571	1803
	PAC2002ZR	2	32	Cap.[1]	1017	1423	1934	2522	3182	3916
				Pot.[1]	1209	1513	1819	2137	2476	2845
			35	Cap.[1]	897	1315	1810	2378	3014	3722
				Pot.[1]	1165	1486	1807	2140	2493	2874
			38	Cap.[1]	-	1205	1684	2232	2845	3527
				Pot.[1]	-	1450	1794	2138	2504	2899
			43	Cap.[1]	-	1079	1536	2055	2636	3281
				Pot.[1]	-	1387	1748	2123	2514	2931
	PAC2003ZR	3	32	Cap.[1]	1258	1714	2320	3019	3797	4649
				Pot.[1]	1580	1921	2285	2675	3101	3573
			35	Cap.[1]	-	1575	2155	2821	3564	4378
				Pot.[1]	-	1893	2271	2674	3113	3599
			38	Cap.[1]	-	1436	1991	2626	3334	4110
				Pot.[1]	-	1862	2251	2668	3121	3619
			43	Cap.[1]	-	1252	1760	2333	2966	3653
				Pot.[1]	-	1795	2207	2647	3123	3646
Média *Media*	PAC2004ZR	4	32	Cap.[1]	1733	2457	3416	4504	5700	6993
				Pot.[1]	1667	2181	2719	3296	3919	4598
			35	Cap.[1]	-	2245	3170	4213	5359	6596
				Pot.[1]	-	2117	2677	3271	3912	4607
			38	Cap.[1]	-	2037	2926	3925	5020	6200
				Pot.[1]	-	2041	2621	3236	3896	4609
			43	Cap.[1]	-	1770	2598	3514	4508	5568
				Pot.[1]	-	1902	2512	3160	3852	4595
Grande *Grande*	PAC2005ZR	5	32	Cap.[1]	4079	4489	5312	6683	8197	9844
				Pot.[1]	2420	3059	3729	4452	5256	6170
			35	Cap.[1]	3315	3973	4888	6197	7641	9208
				Pot.[1]	2336	3009	3703	4443	5262	6184
			38	Cap.[1]	-	3466	4470	5717	7089	8576
				Pot.[1]	-	2941	3663	4427	5263	6197
			43	Cap.[1]	-	2820	3915	5051	6287	7612
				Pot.[1]	-	2780	3569	4376	5251	6210

1) Dados de capacidade em (Kcal/h) e potencia em (W) / *Datos de dapacidad en (Kcal/h) y potencia* en (kW). 2) Dados de capacidade considerando alimentação em 60 Hz; para o cálculo em 50 Hz multiplicar o valor por 0.833 / *Datos de capacidad considerando el suministro de 60 Hz; para el cálculo de 50 Hz multiplique el valor por 0,833.* 3) Temperatura de sucção 18 °C e sub-resfriamento 3 K / *Temperatura de succión 18 °C y subenfriamiento 3 K.* 4) Os valores podem variar em + - 5% / *Los valores pueden variar en + - 5%.*

DADOS GERAIS / *DATOS GERAIS*

Fluido Refrigerante *Fluido Refrig.*	Plataforma *Plataforma*	Modelo *Modelo*	LM Unidade *LM Unidad*	Referência Comercial (HP) *Ref. Comercial*	Compressor *Compresor*
M/HBP R-22	Pequena *Pequeña*	PAC41.5ER-HZ	PAC41-5ERHZ70VJ	1 1/2	CAJ4517THZ
		PAC41.5ER-FZ	PAC41-5ERFZ70VJ	1 1/2	CAJ4517TFZ
		PAC41.5ER-KZ	PAC41-5ERKZ70VJ	1 1/2	TAJ4519TKZ
		PAC41.5ER-TZ	PAC41-5ERTZ70VJ	1 1/2	TAJ4519TTZ
		PAC4002ER-XN	PAC4002ERXN70VJ	2	AWS4522EXN
		PAC4002ER-KZ	PAC4002ERKZ70VJ	2	AWS4522EKZ
		PAC4002ER-LZ	PAC4002ERLZ70VJ	2	AWS4522ELZ
		PAC42.5ER-XN	PAC42-5ERXN70VJ	2 1/2	AWS4532EXN
		PAC42.5ER-KZ	PAC42-5ERKZ70VJ	2 1/2	AWS4532EKZ
		PAC42.5ER-LZ	PAC42-5ERLZ70VJ	2 1/2	AWS4532ELZ
	Média *Media*	PAC4003ER-XD	PAC4003ERXD70VK	3	AWS4538EXD
		PAC4003ER-KZ	PAC4003ERKZ70VK	3	AWS4538EKZ
		PAC4003ER-LZ	PAC4003ERLZ70VK	3	AWS4538ELZ
		PAC43.5ER-KZ	PAC43-5ERKZ70VK	3 1/2	AWS4542EKZ
		PAC43.5ER-XG	PAC43-5ERXG70VK	3 1/2	AWS4542EXG
	Grande *Grande*	PAC4004ER-CZ	PAC4004ERCZ70VL	4	AG5553ECZ
		PAC4004ER-KZ	PAC4004ERKZ70VL	4	TAG4553TKZ
		PAC4004ER-TZ	PAC4004ERTZ70VL	4	TAG4553TTZ
		PAC4005ER-CZ	PAC4005ERCZ70VL	5	AG5561ECZ
		PAC4005ER-KZ	PAC4005ERKZ70VL	5	TAG4561TKZ
		PAC4005ER-TZ	PAC4005ERTZ70VL	5	TAG4561TTZ
M/HBP R-404A	Pequena *Pequeña*	PAC41.5ZR-HZ	PAC41-5ZRHZ70VJ	1 1/2	CAJ4517ZHZ
		PAC41.5ZR-FZ	PAC41-5ZRFZ70VJ	1 1/2	CAJ4517ZFZ
		PAC4002ZR-XN	PAC4002ZRXN70VJ	2	AWS4522ZXN
		PAC4002ZR-KZ	PAC4002ZRKZ70VJ	2	AWS4522ZKZ
		PAC4002ZR-XG	PAC4002ZRXG70VJ	2	AWS4522ZXG
		PAC42.5ZR-XN	PAC42-5ZRXN70VJ	2 1/2	AWS4532ZXN
		PAC42.5ZR-KZ	PAC42-5ZRKZ70VJ	2 1/2	AWS4532ZKZ
		PAC42.5ZR-XG	PAC42-5ZRXG70VJ	2 1/2	AWS4532ZXG
	Média *Media*	PAC4003ZR-XN	PAC4003ZRXN70VK	3	AWS4538ZXN
		PAC4003ZR-KZ	PAC4003ZRKZ70VK	3	AWS4538ZKZ
		PAC4003ZR-XG	PAC4003ZRXG70VK	3	AWS4538ZXG
		PAC43.5ZR-KZ	PAC43-5ZRKZ70VK	3 1/2	AWS4544ZKZ
		PAC43.5ZR-XG	PAC43-5ZRXG70VK	3 1/2	AWS4544ZXG
	Grande *Grande*	PAC4004ZR-KZ	PAC4004ZRKZ70VL	4	TAG4553ZKZ
		PAC4004ZR-TZ	PAC4004ZRTZ70VL	4	TAG4553ZTZ
		PAC4005ZR-KZ	PAC4005ZRKZ70VL	5	TAG4561ZKZ
		PAC4005ZR-TZ	PAC4005ZRTZ70VL	5	TAG4561ZTZ
LBP R-404A	Pequena *Pequeña*	PAC21.5ZR-HZ	PAC21-5ZRHZ70VJ	1 1/2	CAJ2464ZHZ
		PAC21.5ZR-FZ	PAC21-5ZRFZ70VJ	1 1/2	CAJ2464ZFZ
		PAC21.5ZR-KZ	PAC21-5ZRKZ70VJ	1 1/2	TAJ2464ZKZ
		PAC21.5ZR-TZ	PAC21-5ZRTZ70VJ	1 1/2	TAJ2464ZTZ
		PAC2002ZR-HZ	PAC2002ZRHZ70VJ	2	FH2480ZHZ
		PAC2002ZR-FZ	PAC2002ZRFZ70VJ	2	FH2480ZFZ
		PAC2002ZR-KZ	PAC2002ZRKZ70VJ	2	TFH2480ZKZ
		PAC2002ZR-TZ	PAC2002ZRTZ70VJ	2	TFH2480ZTZ
		PAC2003ZR-HZ	PAC2003ZRHZ70VJ	3	FH2511ZHZ
		PAC2003ZR-FZ	PAC2003ZRFZ70VJ	3	FH2511ZFZ
		PAC2003ZR-KZ	PAC2003ZRKZ70VJ	3	TFH2511ZKZ
		PAC2003ZR-TZ	PAC2003ZRTZ70VJ	3	TFH2511ZTZ
	Média *Media*	PAC2004ZR-KZ	PAC2004ZRKZ70VK	4	UAG2516ZKZ
		PAC2004ZR-TZ	PAC2004ZRTZ70VK	4	UAG2516ZTZ
	Grande *Grande*	PAC2005ZR-KZ	PAC2005ZRKZ70VL	5	UAG2522ZKZ
		PAC2005ZR-TZ	PAC2005ZRTZ70VL	5	UAG2522ZTZ

DADOS ELÉTRICOS / *DATOS ELÉCTRICOS*

Fluido Refrigerante *Fluido Refrig.*	Plataforma *Plataforma*	Modelo *Modelo*	Referência Comercial (HP) *Ref. Comercial*	Tensão / Frequencia *Tensión / Frecuencia*	RLA *RLA*	LRA *LRA*
M/HBP R-22	Pequena *Pequeña*	PAC41.5ER-HZ	1 1/2	220 V 2~/ 60 Hz	9,30	46,50
		PAC41.5ER-FZ	1 1/2	220 V 2~/ 50 Hz	8,05	40,00
		PAC41.5ER-KZ	1 1/2	220 V 3~/ 50 - 60 Hz	7,90	39,50
		PAC41.5ER-TZ	1 1/2	380 V 3~/ 50 - 60 Hz	4,40	27,50
		PAC4002ER-XN	2	220 V 2~/ 50 - 60 Hz	10,80	41,10
		PAC4002ER-KZ	2	220 V 3~/ 50 - 60 Hz	7,15	51,50
		PAC4002ER-LZ	2	380 V 3~/ 50 - 60 Hz	4,45	21,50
		PAC42.5ER-XN	2 1/2	220 V 2~/ 50 - 60 Hz	14,55	86,50
		PAC42.5ER-KZ	2 1/2	220 V 3~/ 50 - 60 Hz	9,25	64,50
		PAC42.5ER-LZ	2 1/2	380 V 3~/ 50 - 60 Hz	5,60	31,50
	Média *Media*	PAC4003ER-XD	3	220 V 2~/ 50-60 Hz	19,00	128,00
		PAC4003ER-KZ	3	220 V 3~/ 50 - 60 Hz	12,80	76,50
		PAC4003ER-LZ	3	380 V 3~/ 50 - 60 Hz	7,60	46,50
		PAC43.5ER-KZ	3 1/2	220 V 3~/ 50 - 60 Hz	14,05	83,50
		PAC43.5ER-XG	3 1/2	380 V 3~/ 50 - 60 Hz	8,40	61,50
	Grande *Grande*	PAC4004ER-CZ	4	220 V 2~/ 50 - 60 Hz	28,30	138,50
		PAC4004ER-KZ	4	220 V 3~/ 50 - 60 Hz	16,80	107,50
		PAC4004ER-TZ	4	380 V 3~/ 50 - 60 Hz	8,80	49,50
		PAC4005ER-CZ	5	220 V 2~/ 50 - 60 Hz	31,60	165,50
		PAC4005ER-KZ	5	220 V 3~/ 50 - 60 Hz	17,80	126,50
		PAC4005ER-TZ	5	380 V 3~/ 50 - 60 Hz	10,70	54,50
M/HBP R-404A	Pequena *Pequeña*	PAC41.5ZR-HZ	1 1/2	220 V 2~/ 60 Hz	10,00	52,50
		PAC41.5ZR-FZ	1 1/2	220 V 2~/ 50 Hz	8,05	40,00
		PAC4002ZR-XN	2	220 V 2~/ 50 - 60 Hz	11,34	61,50
		PAC4002ZR-KZ	2	220 V 3~/ 50 - 60 Hz	8,10	51,50
		PAC4002ZR-XG	2	380 V 3~/ 50 - 60 Hz	4,10	21,50
		PAC42.5ZR-XN	2 1/2	220 V 2~/ 50 - 60 Hz	15,60	86,50
		PAC42.5ZR-KZ	2 1/2	220 V 3~/ 50 - 60 Hz	10,60	64,50
		PAC42.5ZR-XG	2 1/2	380 V 3~/ 50 - 60 Hz	5,34	31,50
	Média *Media*	PAC4003ZR-XN	3	220 V 2~/ 50 - 60 Hz	20,00	127,50
		PAC4003ZR-KZ	3	220 V 3~/ 50 - 60 Hz	13,60	76,50
		PAC4003ZR-XG	3	380 V 3~/ 50 - 60 Hz	7,50	46,50
		PAC43.5ZR-KZ	3 1/2	220 V 3~/ 50 - 60 Hz	15,10	83,50
		PAC43.5ZR-XG	3 1/2	380 V 3~/ 50 - 60 Hz	7,80	43,50
	Grande *Grande*	PAC4004ZR-KZ	4	220 V 3~/ 50 - 60 Hz	18,90	107,50
		PAC4004ZR-TZ	4	380 V 3~/ 50 - 60 Hz	9,20	46,50
		PAC4005ZR-KZ	5	220 V 3~/ 50 - 60 Hz	22,00	126,50
		PAC4005ZR-TZ	5	380 V 3~/ 50 - 60 Hz	10,40	53,50
LBP R-404A	Pequena *Pequeña*	PAC21.5ZR-HZ	1 1/2	220 V 2~/ 60 Hz	7,30	56,50
		PAC21.5ZR-FZ	1 1/2	220 V 2~/ 50 Hz	6,45	35,95
		PAC21.5ZR-KZ	1 1/2	220 V 3~/ 50 - 60 Hz	4,70	35,95
		PAC21.5ZR-TZ	1 1/2	380 V 3~/ 50 - 60 Hz	2,90	35,95
		PAC2002ZR-HZ	2	220 V 2~/ 60 Hz	10,00	93,50
		PAC2002ZR-FZ	2	220 V 2~/ 50 Hz	8,55	54,70
		PAC2002ZR-KZ	2	220 V 3~/ 50 - 60 Hz	6,20	41,50
		PAC2002ZR-TZ	2	380 V 3~/ 50 - 60 Hz	3,80	26,50
		PAC2003ZR-HZ	3	220 V 2~/ 60 Hz	12,80	103,50
		PAC2003ZR-FZ	3	220 V 2~/ 50 Hz	11,95	84,50
		PAC2003ZR-KZ	3	220 V 3~/ 50 - 60 Hz	7,90	50,50
		PAC2003ZR-TZ	3	380 V 3~/ 50 - 60 Hz	4,60	33,50
	Média *Media*	PAC2004ZR-KZ	4	220 V 3~/ 50 - 60 Hz	11,20	87,50
		PAC2004ZR-TZ	4	380 V 3~/ 50 - 60 Hz	6,10	43,50
	Grande *Grande*	PAC2005ZR-KZ	5	220 V 3~/ 50 - 60 Hz	15,20	123,50
		PAC2005ZR-TZ	5	380 V 3~/ 50 - 60 Hz	6,90	59,50

DADOS MECÂNICOS / *DATOS MECÁNICOS*

Fluido Refrigerante *Fluido Refrig.*	Plataforma *Plataforma*	Modelo *Modelo*	Referência Comercial (HP) *Ref. Comercial*	Diâmetro Válvula de Sucção *Diámetro Válvula de Succión*	Diâmetro Válvula da Linha Liquido *Diámetro Válvula Línea de Líquido*	Tanque de Líquido (L) *Deposito de Líquido*	Vent. *Vent.*	Vazão (m³/h) *Caudal*
M/HBP R-22	Pequena *Pequeña*	PAC41.5ER-HZ	1 1/2	5/8 - valvula	3/8" - valvula	2,1	1 x 450	4400
		PAC41.5ER-FZ	1 1/2	5/8 - valvula	3/8" - valvula	2,1	1 x 450	4400
		PAC41.5ER-KZ	1 1/2	5/8 - valvula	3/8" - valvula	2,1	1 x 450	4400
		PAC41.5ER-TZ	1 1/2	5/8 - valvula	3/8" - valvula	2,1	1 x 450	4400
		PAC4002ER-XN	2	5/8 - valvula	3/8" - valvula	2,1	1 x 450	4400
		PAC4002ER-KZ	2	5/8 - valvula	3/8" - valvula	2,1	1 x 450	4400
		PAC4002ER-LZ	2	5/8 - valvula	3/8" - valvula	2,1	1 x 450	4400
		PAC42.5ER-XN	2 1/2	5/8 - valvula	3/8" - valvula	3,9	1 x 450	4400
		PAC42.5ER-KZ	2 1/2	5/8 - valvula	3/8" - valvula	3,9	1 x 450	4400
		PAC42.5ER-LZ	2 1/2	5/8 - valvula	3/8" - valvula	3,9	1 x 450	4400
	Média *Media*	PAC4003ER-XD	3	7/8 - valvula	3/8" - valvula	3,9	1 x 550	5600
		PAC4003ER-KZ	3	7/8 - valvula	3/8" - valvula	3,9	1 x 500	5600
		PAC4003ER-LZ	3	7/8 - valvula	3/8" - valvula	3,9	1 x 500	5600
		PAC43.5ER-KZ	3 1/2	7/8 - valvula	3/8" - valvula	3,9	1 x 500	5600
		PAC43.5ER-XG	3 1/2	7/8 - valvula	3/8" - valvula	3,9	1 x 500	5600
	Grande *Grande*	PAC4004ER-CZ	4	7/8 - valvula	1/2" - valvula	6	2 x 450	8800
		PAC4004ER-KZ	4	7/8 - valvula	1/2" - valvula	6	2 x 450	8800
		PAC4004ER-TZ	4	7/8 - valvula	1/2" - valvula	6	2 x 450	8800
		PAC4005ER-CZ	5	7/8 - tubo	1/2" - valvula	6	2 x 450	8800
		PAC4005ER-KZ	5	1 1/8 - valvula	1/2" - valvula	6	2 x 450	8800
		PAC4005ER-TZ	5	1 1/8 - valvula	1/2" - valvula	6	2 x 450	8800
M/HBP R-404A	Pequena *Pequeña*	PAC41.5ZR-HZ	1 1/2	5/8 - valvula	3/8" - valvula	2,1	1 x 450	4400
		PAC41.5ZR-FZ	1 1/2	5/8 - valvula	3/8" - valvula	2,1	1 x 450	4400
		PAC4002ZR-XN	2	5/8 - valvula	3/8" - valvula	2,1	1 x 450	4400
		PAC4002ZR-KZ	2	5/8 - valvula	3/8" - valvula	2,1	1 x 450	4400
		PAC4002ZR-XG	2	5/8 - valvula	3/8" - valvula	2,1	1 x 450	4400
		PAC42.5ZR-XN	2 1/2	5/8 - valvula	3/8" - valvula	3,9	1 x 450	4400
		PAC42.5ZR-KZ	2 1/2	5/8 - valvula	3/8" - valvula	3,9	1 x 450	4400
		PAC42.5ZR-XG	2 1/2	5/8 - valvula	3/8" - valvula	3,9	1 x 450	4400
	Média *Media*	PAC4003ZR-XN	3	7/8 - valvula	3/8" - valvula	3,9	1 x 500	5600
		PAC4003ZR-KZ	3	7/8 - valvula	3/8" - valvula	3,9	1 x 500	5600
		PAC4003ZR-XG	3	7/8 - valvula	3/8" - valvula	3,9	1 x 500	5600
		PAC43.5ZR-KZ	3 1/2	7/8 - valvula	3/8" - valvula	3,9	1 x 500	5600
		PAC43.5ZR-XG	3 1/2	7/8 - valvula	3/8" - valvula	3,9	1 x 500	5600
	Grande *Grande*	PAC4004ZR-KZ	4	7/8 - valvula	1/2" - valvula	6	2 x 450	8800
		PAC4004ZR-TZ	4	7/8 - valvula	1/2" - valvula	6	2 x 450	8800
		PAC4005ZR-KZ	5	1 1/8 - valvula	1/2" - valvula	6	2 x 450	8800
		PAC4005ZR-TZ	5	1 1/8 - valvula	1/2" - valvula	6	2 x 450	8800
LBP R-404A	Pequena *Pequeña*	PAC21.5ZR-HZ	1 1/2	5/8 - valvula	3/8" - valvula	2,1	1 x 450	4400
		PAC21.5ZR-FZ	1 1/2	5/8 - valvula	3/8" - valvula	2,1	1 x 450	4400
		PAC21.5ZR-KZ	1 1/2	5/8 - valvula	3/8" - valvula	2,1	1 x 450	4400
		PAC21.5ZR-TZ	1 1/2	5/8 - valvula	3/8" - valvula	2,1	1 x 450	4400
		PAC2002ZR-HZ	2	5/8 - valvula	3/8" - valvula	2,1	1 x 450	4400
		PAC2002ZR-FZ	2	5/8 - valvula	3/8" - valvula	2,1	1 x 450	4400
		PAC2002ZR-KZ	2	5/8 - valvula	3/8" - valvula	2,1	1 x 450	4400
		PAC2002ZR-TZ	2	5/8 - valvula	3/8" - valvula	2,1	1 x 450	4400
		PAC2003ZR-HZ	3	5/8 - valvula	3/8" - valvula	2,1	1 x 450	4400
		PAC2003ZR-FZ	3	5/8 - valvula	3/8" - valvula	2,1	1 x 450	4400
		PAC2003ZR-KZ	3	5/8 - valvula	3/8" - valvula	2,1	1 x 450	4400
		PAC2003ZR-TZ	3	5/8 - valvula	3/8" - valvula	2,1	1 x 450	4400
	Média *Media*	PAC2004ZR-KZ	4	7/8 - valvula	1/2" - valvula	3,9	1 x 500	5600
		PAC2004ZR-TZ	4	7/8 - valvula	1/2" - valvula	3,9	1 x 500	5600
	Grande *Grande*	PAC2005ZR-KZ	5	1 1/8 - valvula	1/2" - valvula	6	2 x 450	8800
		PAC2005ZR-TZ	5	1 1/8 - valvula	1/2" - valvula	6	2 x 450	8800

DIMENSIONAL / *DIMENSIONAL*

Modelo *Modelo*	Dimensional sem embalagem *Dimensional sin embalaje*			Peso Líquido (kg) *Peso Neto*	Dimensional com embalagem *Dimensional con embalaje*			Peso Bruto (kg) *Peso Bruto*
	Comp. (A) *Largo* (mm)	Altura (B) *Altura* (mm)	Largura (C) *Ancho* (mm)		Comp. (A) *Largo* (mm)	Altura (B) *Altura* (mm)	Largura (C) *Ancho* (mm)	
PAC41.5ER-HZ	954	633	448	64,8	1067	825	538	74,4
PAC41.5ER-FZ				64,8				74,4
PAC41.5ER-KZ				64,0				73,6
PAC41.5ER-TZ				64,0				73,6
PAC4002ER-XN				74,3				83,9
PAC4002ER-KZ				71,5				81,1
PAC4002ER-LZ				71,5				81,1
PAC42.5ER-XN				76,9				86,5
PAC42.5ER-KZ				75,7				85,3
PAC42.5ER-LZ				75,7				85,3
PAC4003ER-XD	984	793	490	80,0	1067	993	538	91,6
PAC4003ER-KZ				80,0				91,6
PAC4003ER-LZ				80,0				91,6
PAC43.5ER-KZ				82,1				93,7
PAC43.5ER-XG				82,1				93,7
PAC4004ER-CZ	981	1149	430	114,72	1067	1349	538	130,52
PAC4004ER-KZ				114,2				130
PAC4004ER-TZ				113				128,8
PAC4005ER-CZ				116,72				132,52
PAC4005ER-KZ				114,5				130,3
PAC4005ER-TZ				114,3				130,1
PAC41.5ZR-HZ	954	633	448	64,8	1067	825	538	74,4
PAC41.5ZR-FZ				64,8				74,4
PAC4002ZR-XN				74,3				83,9
PAC4002ZR-KZ				71,7				81,3
PAC4002ZR-XG				71,7				81,3
PAC42.5ZR-XN				76,9				86,5
PAC42.5ZR-KZ				75,7				85,3
PAC42.5ZR-XG				75,7				85,3
PAC4003ZR-XN	984	793	490	78,0	1067	993	538	89,6
PAC4003ZR-KZ				77,0				88,6
PAC4003ZR-XG				77,0				88,6
PAC43.5ZR-KZ				80,5				92,1
PAC43.5ZR-XG				80,5				92,1
PAC4004ZR-KZ	981	1149	430	114	1067	1349	538	15,8
PAC4004ZR-TZ				113,4				15,8
PAC4005ZR-KZ				113,12				15,8
PAC4005ZR-TZ				113,6				15,8
PAC21.5ZR-HZ	954	633	448	63,7	1067	825	538	73,3
PAC21.5ZR-FZ				62,5				72,1
PAC21.5ZR-KZ				63,1				72,7
PAC21.5ZR-TZ				63,1				72,7
PAC2002ZR-HZ				75,3				84,9
PAC2002ZR-FZ				75,3				84,9
PAC2002ZR-KZ				73,6				83,2
PAC2002ZR-TZ				73,6				83,2
PAC2003ZR-HZ				80,7				90,3
PAC2003ZR-FZ				80,7				90,3
PAC2003ZR-KZ				76,3				85,9
PAC2003ZR-TZ				76,3				85,9
PAC2004ZR-KZ	984	793	490	92	1067	993	538	11,6
PAC2004ZR-TZ				93				11,6
PAC2005ZR-KZ	981	1149	430	115,5	1067	1349	538	15,8
PAC2005ZR-TZ				115,5				15,8

DIMENSIONAL / *DIMENSIONAL*

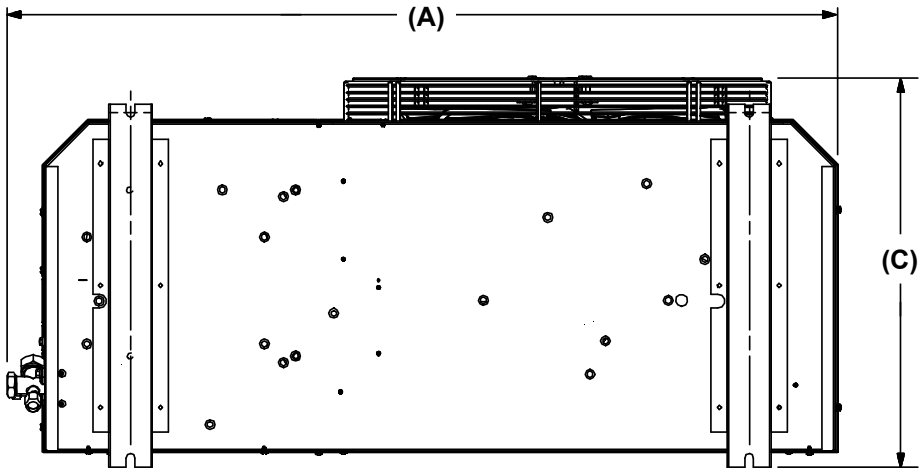

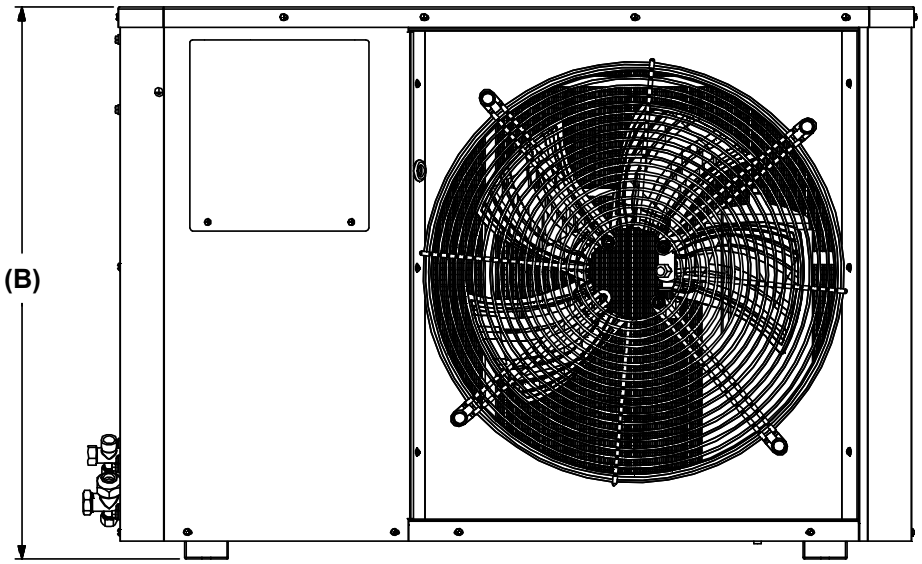

PONTOS DE FIXAÇÃO (mm) / *PUNTOS DE FIJACIÓN (mm)*

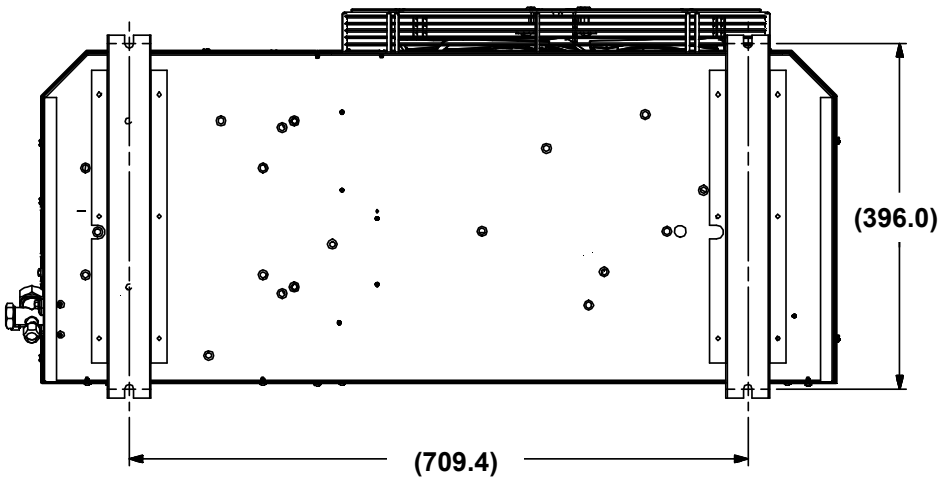

DIAGRAMAS ELÉTRICOS / *DIAGRAMAS ELÉCTRICOS*

UNIDADES TRIFÁSICAS 380 V / *UNIDADES TRIFÁSICAS 380 V*

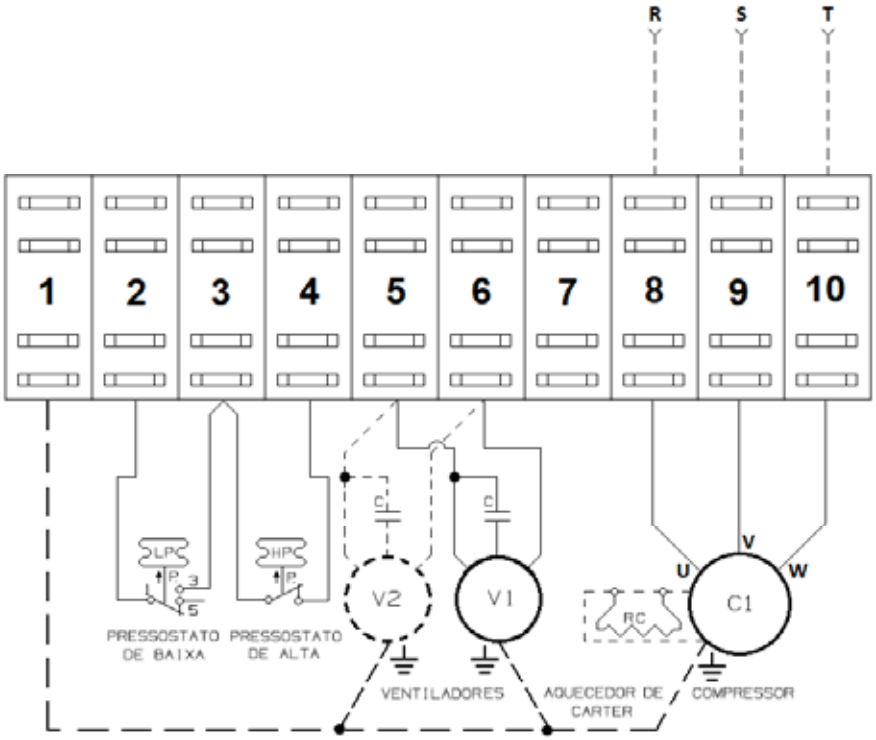

UNIDADES MONOFÁSICAS 220 V / *UNIDADES MONOFÁSICAS 220 V*

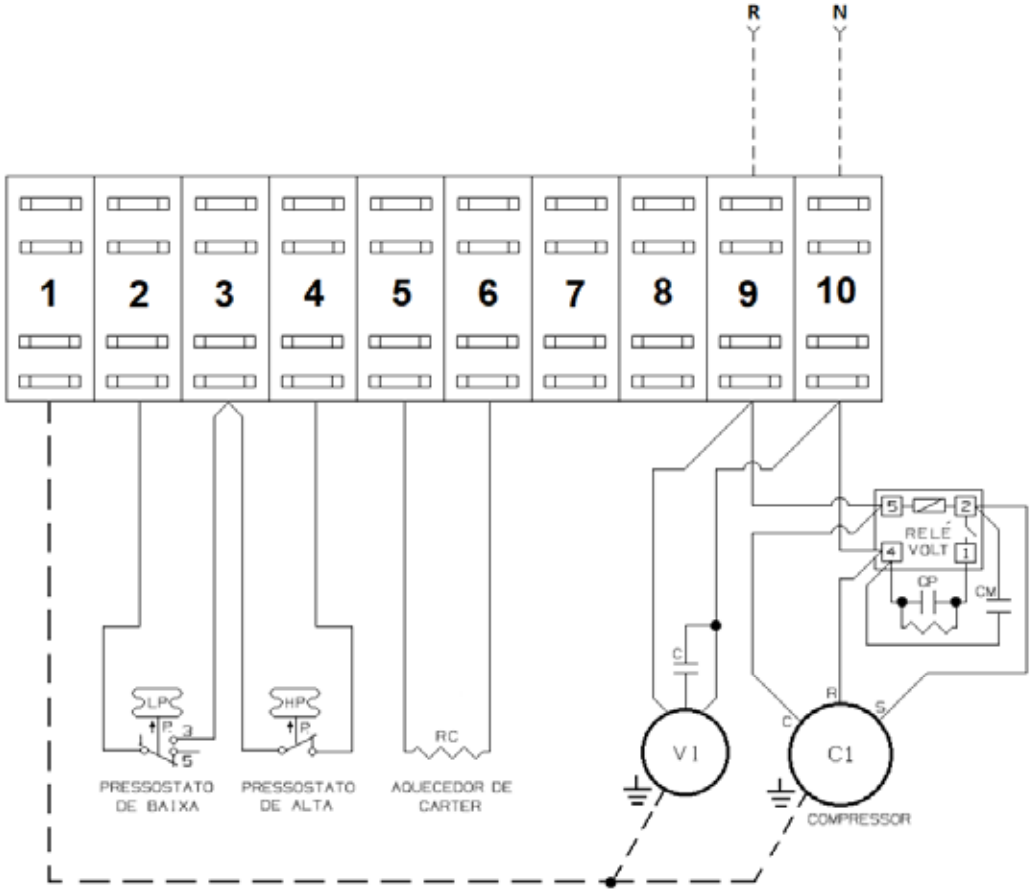

DIAGRAMAS ELÉTRICOS / *DIAGRAMAS ELÉCTRICOS*

UNIDADES TRIFÁSICAS 220 V / *UNIDADES TRIFÁSICAS 220 V*

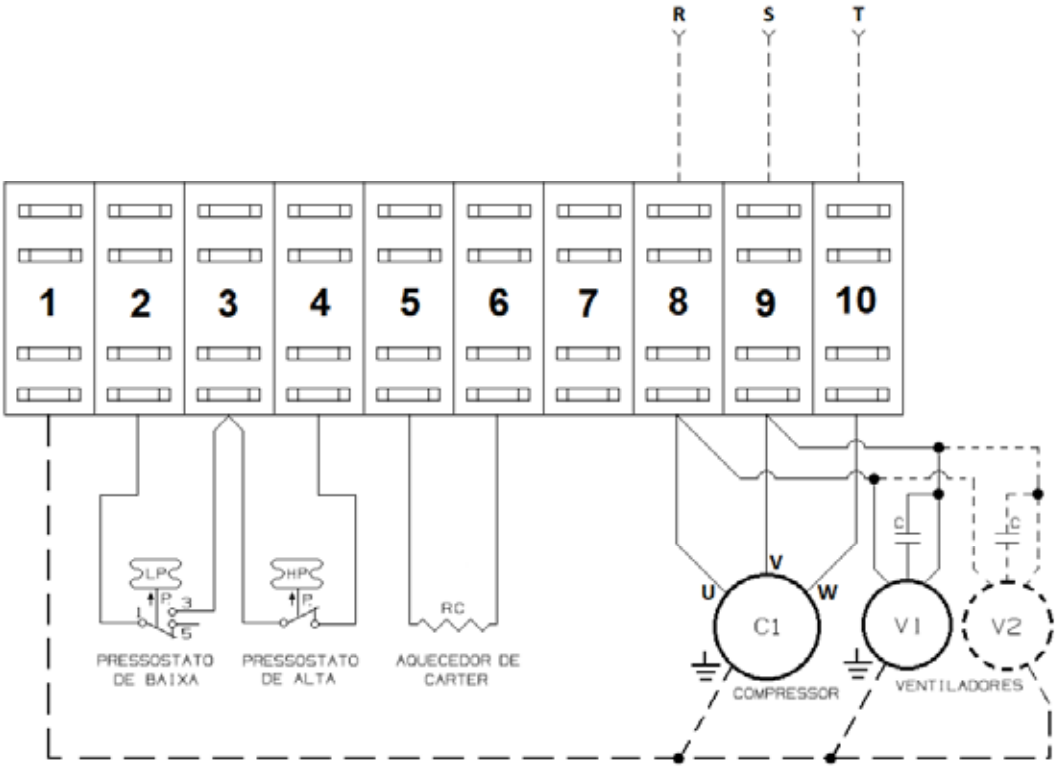

A Tecumseh não assume qualquer responsabilidade por possíveis erros constantes de catálogos, brochuras ou outros materiais impressos. A Tecumseh reserva para si o direito de alterar os seus produtos sem aviso prévio. Esta determinação aplica-se também a produtos já encomendados, desde que tais alterações não impliquem mudanças às especificações acordadas.

Tecumseh no asume ninguna responsabilidad por posibles errores en catálogos, folletos o otros materiales impresos. Tecumseh se reserva el derecho de cambiar sus productos sin previo aviso. Esta determinación se aplica también a los productos ya ordenada, siempre que tales cambios no impliquen modificaciones de las especificaciones acordadas.

TAMANHO REDUZIDO **E ALTA EFICIÊNCIA**

DESENVOLVIDOS COM DESIGN ROBUSTO, **OS ROTATIVOS HERMÉTICOS INVERTER ATLAS E MESA SÃO COMPRESSORES MICROROTATIVOS** INDICADOS PRA REFRIGERAÇÃO DE DISPOSITIVOS INDEPENDENTES. UTILIZANDO FLUIDO R-134a E MOTOR BLDC, APRESENTAM BAIXA VIBRAÇÃO E RUÍDO, ALTA CAPACIDAE E POSSIBILIDADE DE USO DE ENERGIA LIMPA E RENOVÁVEL. **INOVAÇÃO E EFICIÊNCIA EM FORMA COMPACTA**.

MASTERFLUX®

Cooling for a Better Tomorrow™

www.tecumseh.com

Tecumseh

marshal

TUTORIAL

Seu projeto mais rápido e preciso através das soluções Tecumseh!

Conheça o software para consulta dos produtos Tecumseh e suas aplicações. Assista ao vídeo tutorial e aprenda como usar essa ferramenta.

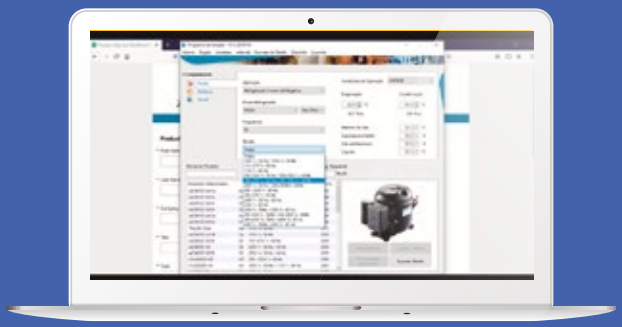

Escaneie o QR code pelo celular, tablet ou smartphone.

marshal

Tecumseh

Cooling for a Better Tomorrow™

TECNOLOGIA E SUSTENTABILIDADE

Combinar desempenho e economia de energia elétrica.
O desenvolvimento de soluções de alto rendimento equipadas com fluidos refrigerantes com baixo ou nenhum potencial de aquecimento global, obtidas por meio de pesquisa e inovação.
Projetar, fabricar novas gerações de produtos consagrados e buscar um mundo cada vez melhor para as próximas gerações.
O poder das máquinas deve vir acompanhado da valorização do meio ambiente e das pessoas.
Isso é tecnologia. Isso é sustentabilidade. Isso é Tecumseh.

FAZER O HOJE, PENSAR O AMANHÃ.

Cooling for a Better Tomorrow™

www.tecumseh.com

Rua Ray Wesley Herrick, 700 | Jardim Jockey Club | **São Carlos | SP**
CEP: 13565-090 | **Fone: (16) 3362-3000 • (16) 3363-7219**

Tecumseh

09/2020

Evaporadores

Líneas EV y ED

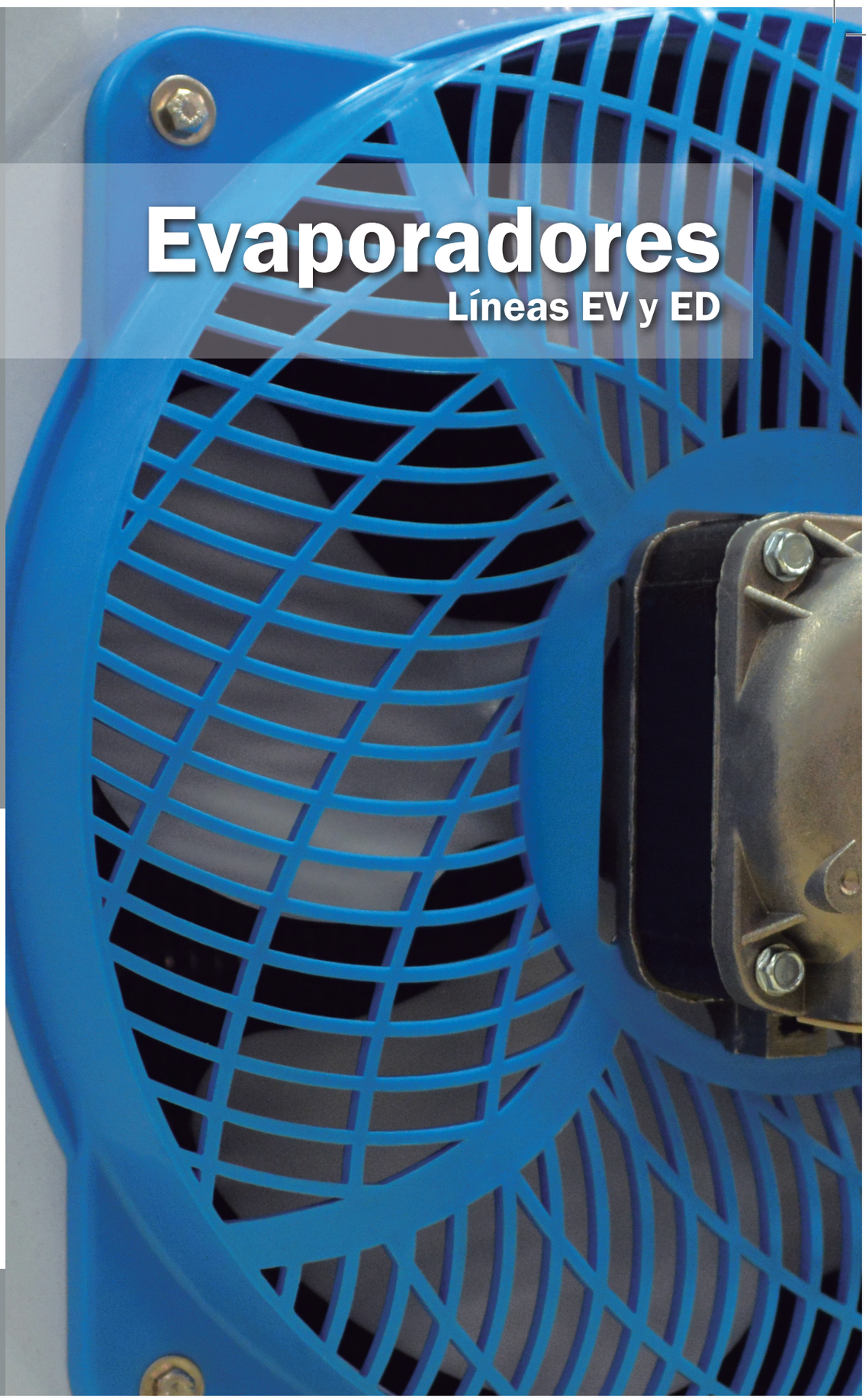

Tecumseh

Cooling for a Better Tomorrow™

www.tecumseh.com

UNIDADES CONDENSADORAS

Aplicações Comerciais
Aplicaciones Comerciales
BLACK UNIT

1.1/3 HP ~ 12 HP
UAG | UFH | UAJ

Aplicações Comerciais
Aplicaciones Comerciales
LEVES
LIVIANAS

1/3 HP ~ 1.1/2 HP
UAZ | UAE

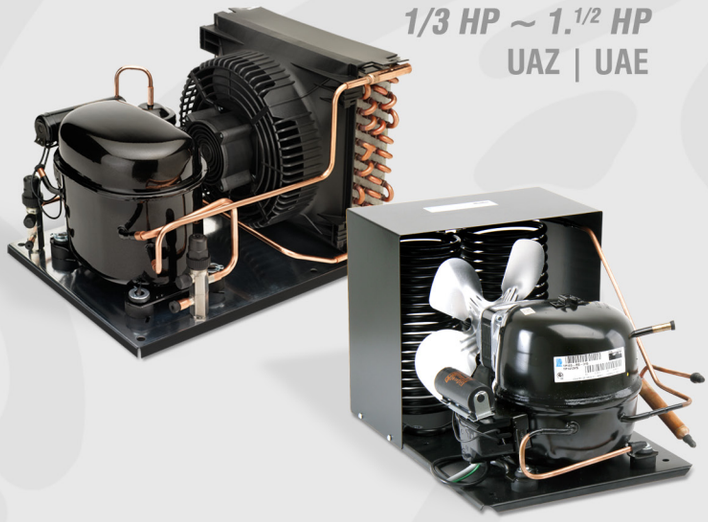

Aplicações Comerciais
Aplicaciones Comerciales
S-UNIT

1.1/2 HP ~ 5 1/2 HP
S-UNIT

Aplicações
Aplicaciones

- Câmaras Frigoríficas
  Cámaras Frigoríficas
- Resfriadores de Leite
  Enfriadores de Leche
- Máquinas de Sorvete
  Máquinas de Helados
- Balcões e Expositores
  Balcones y Expositores

Características
Caracteristicas

- Alta Eficiência
  Alta Eficiencia
- Duráveis e Silenciosas
  Durables y Silenciosas
- Diversidade de Acessórios
  Diversidad de Accesorios
- Garantia Estendida de Fábrica
  Extensión de Garantia de Fábrica

Imagens meramente ilustrativas. A Tecumseh se reserva ao direito de alterar toda e qualquer informação sem aviso prévio.
Imágenes meramente ilustrativas. Tecumseh se reserva el derecho de cambiar cualquier información sin previo aviso.

Tecumseh

www.tecumseh.com

ÍNDICE

Línea Evaporadores EV

Nomenclatura....04
Aplicaciones y Características....04
Desempeño Técnico (4 aletas)....05
Desempeño Técnico (6 aletas)....05
Diseños y Dimensiones....06
Datos Eléctricos....07
Serpentina....07
Opcionales....07

Línea Evaporadores ED

Nomenclatura....08
Aplicaciones y Características....08
Desempeño Técnico (4 aletas)....09
Diseños y Dimensiones....09
Datos Eléctricos....10
Serpentina....10
Deshielo Electrónico....10
Opcionales....10

Cooling for a Better Tomorrow™

40 años de experiencia sumados a la producción en territorio nacional hacen de Tecumseh do Brasil una de las fabricantes de compresores herméticos más grandes del mundo. Actualmente los productos Tecumseh se pueden encontrar en 4 continentes. El espíritu innovador de la empresa se mantiene a través de las importantes inversiones efectuadas en los laboratorios de ingeniería, investigación y desarrollo de las Américas del Norte y Sur, Europa e India, además de asociarse a centros de Investigación y Desarrollo y las más destacadas universidades.

La empresa cuenta con un moderno parque industrial con 803 mil m² de superficie total y 145 mil m² de área construida. Sus dos plantas, ubicadas en la ciudad de São Carlos (São Paulo-Brasil), están integradas a la producción de compresores herméticos para refrigeración doméstica, comercial y aires acondicionados; unidades condensadoras fraccionarias y de 1 a 12 Hp y tambiem la version más reciente, S-Unit, la unidad condensadora externa; producción de componentes eléctricos y electrónicos y productos de fundición.

Focalizada en la innovación y en el desarrollo de nuevos productos que hoy son típicos de la empresa, Tecumseh se consolida más todavía en el mercado con el lanzamiento de su nueva línea de evaporadores, ampliando aun más su presencia en el mercado con nuevas aplicaciones y soluciones para nuestros clientes.

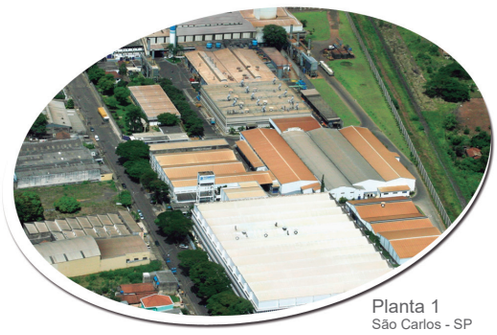

Planta 1
São Carlos - SP

Planta 2
São Carlos - SP

LÍNEA EV

NOMENCLATURA

EV254N411B

EV	254	N	4	1	1	B
Modelo	Diámetro Ventilador	Deshielo	Nº de Aletas por pulgadas	Cantidad de Ventiladores	Secuencia	Color
EV - Convencional	254 mm	**N** - Natural	1 a 6	1 a 8	0 a 9	**B** - Blanco
ED - Doble Flujo	400 mm	**F** - Forzado				**A** - Aluminio
	800 mm					

CARACTERÍSTICAS BÁSICAS

- Gabinetes en color blanco o en aluminio liso.
- Sistema de deshielo compuesto por 1 par de resistencias traseras y un par de resistencias en la bandeja con drenaje único en todos los modelos.
- Bandeja extraíble para acceso a la resistencia y mantenimiento.
- Motoventiladores monofásicos de 65 W con hélices de 254 mm y grado de protección IP54 con grasa anticongelante.
- Conexiones eléctricas para los motores y resistencias internas del gabinete.
- Fácil acceso a motores y resistencias de deshielo.
- Tiro de aire de 11 metros con velocidad final de 0,25 m/s.
- Exclusiva rejilla direccional que aumenta el alcance del flujo de aire, de fácil remoción para mantenimiento de los motoventiladores.

APLICACIONES

- Cámaras frigoríficas comerciales.
- Cámaras frigoríficas de supermercados.
- Expositores tipo walk-in cooler.
- Climatización de ambientes.
- Antecámaras.
- Salas de preparaciones.

EV254N: Para aplicaciones de alta temperatura (superior a 0 ºC).

EV254F: Para aplicaciones de medias y bajas temperaturas (inferiores a 0 ºC) con sistema de deshielo eléctrico.

Recomendamos la línea 600 solamente para temperaturas altas y medias.

DESEMPEÑO TÉRMICO - 4 ALETAS (PULGADAS)

Modelo	Flujo de Aire (m³/h)	Descarche	Capacidad Nominal (Kcal/h) Δt = 6ºC Temperatura de Evaporación (ºC)									
			+10	+5	0	-5	-10	-15	-20	-25	-30	-35
EV254N411	1.030	Natural	1.157	1.123	1.091	1.058	1.028	993	960	927	889	847
EV254F411	1.030	Resistencia	1.157	1.123	1.091	1.058	1.028	993	960	927	889	847
EV254N421	2.060	Natural	1.760	1.710	1.652	1.594	1.534	1.482	1.433	1.383	1.327	1.264
EV254F421	2.060	Resistencia	1.760	1.710	1.652	1.594	1.534	1.482	1.433	1.383	1.327	1.264
EV254N422	2.060	Natural	2.140	2.088	2.037	1.988	1.939	1.886	1.837	1.788	1.733	1.665
EV254F422	2.060	Resistencia	2.140	2.088	2.037	1.988	1.939	1.886	1.837	1.788	1.733	1.665
EV254N431	3.000	Natural	3.510	3.424	3.340	3.260	3.180	3.084	2.989	2.889	2.770	2.648
EV254F431	3.000	Resistencia	3.510	3.424	3.340	3.260	3.180	3.084	2.989	2.889	2.770	2.648
EV254N432	3.000	Natural	4.053	3.954	3.858	3.764	3.672	3.565	3.473	3.388	3.297	3.183
EV254F432	3.000	Resistencia	4.053	3.954	3.858	3.764	3.672	3.565	3.473	3.388	3.297	3.183
EV254N441	4.000	Natural	4.824	4.707	4.593	4.480	4.371	4.231	4.094	3.950	3.780	3.620
EV254F441	4.000	Resistencia	4.824	4.707	4.593	4.480	4.371	4.231	4.094	3.950	3.780	3.620
EV254N442	4.000	Natural	5.615	5.451	5.292	5.138	4.989	4.867	4.729	4.566	4.379	4.211
EV254F442	4.000	Resistencia	5.615	5.451	5.292	5.138	4.989	4.867	4.729	4.566	4.379	4.211
EV254N451	5.000	Natural	6.938	6.736	6.540	6.349	6.165	6.026	5.851	5.624	5.394	5.139
EV254F451	5.000	Resistencia	6.938	6.736	6.540	6.349	6.165	6.026	5.851	5.624	5.394	5.139
EV254N461	6.000	Natural	8.220	7.980	7.747	7.522	7.303	7.090	6.883	6.683	6.488	6.285
EV254F461	6.000	Resistencia	8.220	7.980	7.747	7.522	7.303	7.090	6.883	6.683	6.488	6.285
EV254N471	7.000	Natural	9.895	9.607	9.327	9.055	8.792	8.477	8.196	7.925	7.610	7.272
EV254F471	7.000	Resistencia	9.895	9.607	9.327	9.055	8.792	8.477	8.196	7.925	7.610	7.272
EV254N481	7.760	Natural	10.710	10.449	10.194	9.945	9.662	9.334	8.997	8.642	8.291	7.972
EV254F481	7.760	Resistencia	10.710	10.449	10.194	9.945	9.662	9.334	8.997	8.642	8.291	7.972

DESEMPEÑO TÉRMICO - 6 ALETAS (PULGADAS)

Modelo	Flujo de Aire (m³/h)	Descarche	Capacidad Nominal (Kcal/h) Δt = 6ºC Temperatura de Evaporación (ºC)									
			+10	+5	0	-5	-10	-15	-20	-25	-30	-35
EV254N612	970	Natural	1.630	1.582	1.536	1.492	1.448	1.398	1.346	1.293	1.229	1.153
EV254F612	970	Resistencia	1.630	1.582	1.536	1.492	1.448	1.398	1.346	1.293	1.229	1.153
EV254N622	2.000	Natural	2.506	2.433	2.362	2.293	2.227	2.163	2.101	2.033	1.953	1.866
EV254F622	2.000	Resistencia	2.506	2.433	2.362	2.293	2.227	2.163	2.101	2.033	1.953	1.866
EV254N623	1.940	Natural	3.127	3.036	2.948	2.862	2.779	2.683	2.584	2.481	2.359	2.251
EV254F623	1.940	Resistencia	3.127	3.036	2.948	2.862	2.779	2.683	2.584	2.481	2.359	2.251
EV254N631	2.910	Natural	4.045	3.923	3.806	3.694	3.587	3.473	3.354	3.221	3.062	2.923
EV254F631	2.910	Resistencia	4.045	3.923	3.806	3.694	3.587	3.473	3.354	3.221	3.062	2.923
EV254N632	2.910	Natural	4.691	4.554	4.421	4.293	4.168	4.025	3.875	3.719	3.536	3.376
EV254F632	2.910	Resistencia	4.691	4.554	4.421	4.293	4.168	4.025	3.875	3.719	3.536	3.376
EV254N641	3.880	Natural	5.562	5.399	5.241	5.089	4.941	4.771	4.594	4.410	4.192	4.003
EV254F641	3.880	Resistencia	5.562	5.399	5.241	5.089	4.941	4.771	4.594	4.410	4.192	4.003
EV254N642	3.880	Natural	6.347	6.162	5.983	5.809	5.640	5.445	5.244	5.035	4.787	4.576
EV254F642	3.880	Resistencia	6.347	6.162	5.983	5.809	5.640	5.445	5.244	5.035	4.787	4.576
EV254N651	4.850	Natural	7.826	7.619	7.397	7.182	6.973	6.731	6.484	6.224	5.978	5.737
EV254F651	4.850	Resistencia	7.826	7.619	7.397	7.182	6.973	6.731	6.484	6.224	5.978	5.737
EV254N661	5.820	Natural	9.286	9.016	8.753	8.498	8.251	7.964	7.671	7.390	7.098	6.812
EV254F661	5.820	Resistencia	9.286	9.016	8.753	8.498	8.251	7.964	7.671	7.390	7.098	6.812
EV254N671	6.790	Natural	10.863	10.546	10.239	9.941	9.653	9.316	8.975	8.645	8.303	7.969
EV254F671	6.790	Resistencia	10.863	10.546	10.239	9.941	9.653	9.316	8.975	8.645	8.303	7.969
EV254N681	7.530	Natural	12.289	11.931	11.583	11.246	10.919	10.518	10.134	9.763	9.405	8.984
EV254F681	7.530	Resistencia	12.289	11.931	11.583	11.246	10.919	10.518	10.134	9.763	9.405	8.984

- Todos los modelos están disponibles en color blanco o en aluminio (agregue solamente B = blanco o A = aluminio al final del código).
- Capacidades basadas en 60 Hz. Para 50 Hz multiplicar por 0,90.
- Capacidades basadas en R-22 y aplicable al R-402B. Para aplicación con R-404A y R-507, multiplicar 1,05.
- Δt = Diferencia entre la temperatura de entrada del aire en el evaporador y temperatura de evaporación del refrigerante.
- Se considera la temperatura de entrada del aire en el evaporador como la temperatura de la cámara aproximadamente.

DISEÑOS Y DIMENSIONES

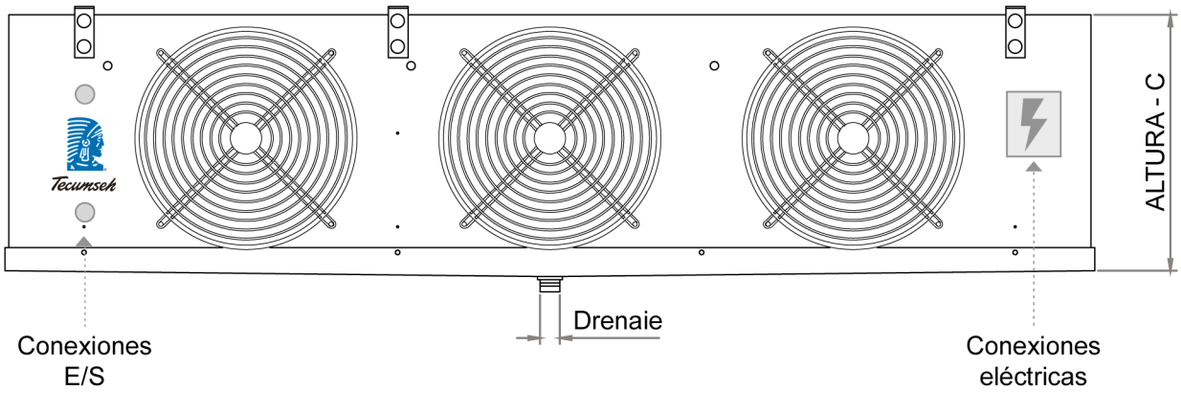

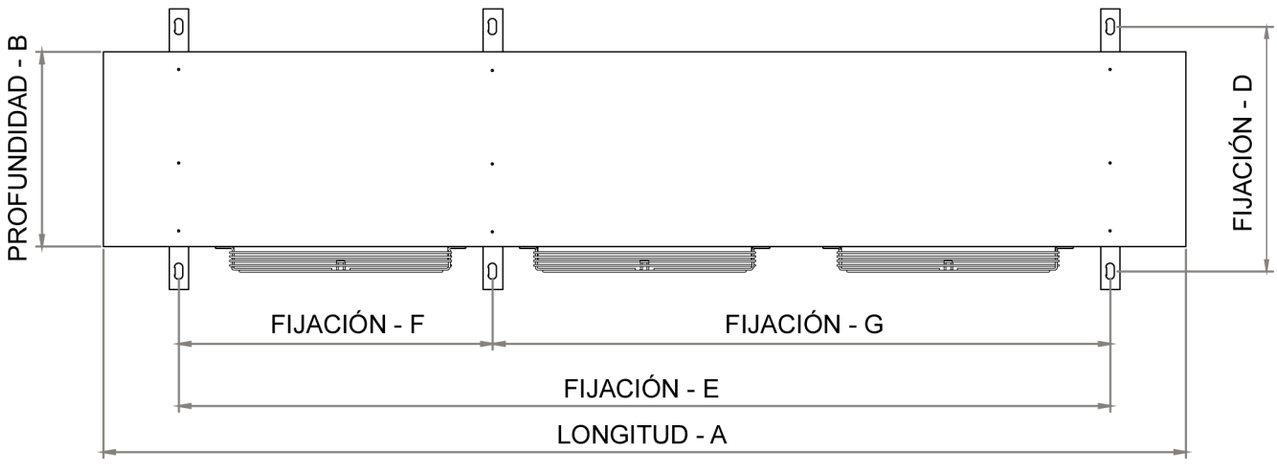

	Dimensiones externas			Fijación (mm)				Conexiones				Peso Líq. (Kg)		Carga de gas (Kg)
Modelo	**A** (mm)	**B** (mm)	**C** (mm)	**D** (mm)	**E** (mm)	**F** (mm)	**G** (mm)	**Entrada Líquido** (pul)	**Salida Succión** (pul)	**Ecualiz.** (pul)	**Drenaje** (pul)	**EV 400** (4 al/pul)	**EV 600** (6 al/pul)	
EV 411 / 611	612	250	330	314	416	-	-	1/2”	1/2”	-	1 BSP	6,8	7,2	0,6
EV 421 / 621	1.002	250	330	314	806	-	-	1/2”	1/2”	-	1 BSP	10,7	11,5	0,9
EV 422 / 622	1.002	250	330	314	806	-	-	1/2”	5/8”	1/4”	1 BSP	11,6	12,4	1,3
EV 431 / 631	1.392	250	330	314	1.196	-	-	1/2”	7/8”	1/4”	1 BSP	17,4	19,0	1,9
EV 432 / 632	1.392	250	330	314	1.196	-	-	1/2”	7/8”	1/4”	1 BSP	18,2	19,8	2,6
EV 441 / 641	1.782	250	330	314	1.586	-	-	1/2”	7/8”	1/4”	1 BSP	22,1	24,3	2,6
EV 442 / 642	1.782	250	330	314	1.586	-	-	1/2”	7/8”	1/4”	1 BSP	23,2	25,4	3,5
EV 451 / 651	2.172	250	330	314	1.976	793	1.183	1/2”	1.1/8”	1/4”	1 BSP	28,6	31,3	4,0
EV 461 / 661	2.562	250	330	314	2.366	1.183	1.183	1/2”	1.1/8”	1/4”	1 BSP	33,5	36,8	4,9
EV 471 / 671	2.952	250	330	314	2.756	1.183	1.573	1/2”	1.1/8”	1/4”	1 BSP	39,4	43,2	6,0
EV 481 / 681	3.122	250	330	314	2.926	1.463	1.463	1/2”	1.1/8”	1/4”	1 BSP	42,7	46,7	6,4

DATOS ELÉCTRICOS

	Motoventiladores				Resistencias			
Modelo	Cantidad (254 mm)	Potencia (W)	Corriente A 220V-1F	Alcance del Aire (m)	Cantidad Serpentina	Cantidad Bandeja	Potencia (W)	Corriente A 220V-1F
EV 411 / 611	1	65	0,45	11	2	1	1.050	4,8
EV 421 / 621	2	130	0,9	11	2	1	2.100	9,6
EV 422 / 622	2	130	0,9	11	2	1	2.100	9,6
EV 431 / 631	3	195	1,4	11	2	1	3.300	15,0
EV 432 / 632	3	195	1,4	11	2	1	3.300	15,0
EV 441 / 641	4	260	1,8	11	2	1	4.200	19,1
EV 442 / 642	4	260	1,8	11	2	1	4.200	19,1
EV 451 / 651	5	325	2,3	11	2	1	5.400	24,5
EV 461 / 661	6	390	2,7	11	2	1	6.300	28,6
EV 471 / 671	7	455	3,2	11	2	1	7.500	34,1
EV 481 / 681	8	520	3,6	11	2	1	7.500	34,1

• Motoventiladores: 65W - 220V - 50/60 Hz - Monofásico
• Resistencias: 220V - Monofásico

SERPENTINA

- Construida con aletas corrugadas, autoespaciadas de aluminio y tubería de 3/8”.
- Espaciamiento entre aletas de 6 al./pul. y 4 al./pul.
- Válvula Schrader para medición de la presión de succión.
- Entrada de líquido dentro del gabinete.
- Conexión para ecualización externa de la Válvula de expansión a partir del modelo 422/622.
- Unidades probadas a 400 psi y presurizadas con nitrógeno; limpias y secas internamente.
- Opción = motores ESM de 2 velocidades y electrónicos; gabinete con pintura epoxi electrostática.

OPCIONALES

- Gabinete con pintura epoxi electrostática.
- Motores ESM de 2 velocidades.
- Serpentina con pintura especial para ambientes salinos.

LINHA ED

NOMENCLATURA

ED254N61AB

ED	254	N	6	1	A	B
Modelo	Diámetro Ventilador	Deshielo	Nº de Aletas por pulgadas	Cantidad de Ventiladores	Secuencia	Color
EV - Convencional	254 mm	**N** - Natural	1 a 6	1 a 8	A a Z	**B** - Blanco
ED - Doble Flujo	400 mm	**F** - Forzado				**A** - Aluminio
	800 mm					

CARACTERÍSTICAS BÁSICAS

- Gabinete en aluminio liso.
- Bandeja basculante para acceso a las resistencias, motores y mantenimiento.
- Motoventiladores monofásicos de 65 W con hélices de 254 mm y grado
- de protección IP54 con grasa anticongelante.
- Bajo nivel de ruido.
- Evaporador con doble salida de aire.

APLICACIONES

- Salas de preparaciones y deshuese.
- Bodegas.
- Heladeras comerciales.
- Cámaras frigoríficas Comerciales.
- Antecámaras.

ED254N: Para aplicaciones de alta temperatura (superior a 0 ºC).

ED254F: Para aplicaciones de medias y bajas temperaturas (inferiores a 0 ºC) con sistema de deshielo eléctrico.

DESEMPEÑO TÉRMICO - 4 ALETAS (PULGADAS)

Modelo	Flujo de Aire (m³/h	Descarche	Área Radiante (m²/h)	Capacidad Nominal (Kcal/h) Δt = 6ºC Temperatura de Evaporación (ºC)									
				+10	+5	0	-5	-10	-15	-20	-25	-30	-35
ED254N61AB	1.000	Natural	7,0	1.188	1.120	1.062	1.010	968	926	890	854	820	788
ED254F61AB	1.000	Resistencia	7,0	1.188	1.120	1.062	1.010	968	926	890	854	820	788
ED254N62AB	2.000	Natural	14,1	2.676	2.524	2.392	2.278	2.180	2.086	2.006	1.928	1.854	1.784
ED254F62AB	2.000	Resistencia	14,1	2.676	2.524	2.392	2.278	2.180	2.086	2.006	1.928	1.854	1.784
ED254N63AB	3.000	Natural	21,1	4.088	3.856	3.656	3.482	3.332	3.188	3.064	2.946	2.832	2.722
ED254F63AB	3.000	Resistencia	21,1	4.088	3.856	3.656	3.482	3.332	3.188	3.064	2.946	2.832	2.722
ED254N64AB	4.000	Natural	28,2	5.378	5.074	4.810	4.580	4.384	4.194	4.032	3.878	3.728	3.586
ED254F64AB	4.000	Resistencia	28,2	5.378	5.074	4.810	4.580	4.384	4.194	4.032	3.878	3.728	3.586
ED254N65AB	5.000	Natural	35,2	6.812	6.426	6.092	5.802	5.552	5.312	5.108	4.912	4.722	4.540
ED254F65AB	5.000	Resistencia	35,2	6.812	6.426	6.092	5.802	5.552	5.312	5.108	4.912	4.722	4.540
ED254N66AB	6.000	Natural	42,2	8.436	7.958	7.544	7.184	6.876	6.580	6.326	6.084	5.848	5.624
ED254F66AB	6.000	Resistencia	42,2	8.436	7.958	7.544	7.184	6.876	6.580	6.326	6.084	5.848	5.624
ED254N67AB	7.000	Natural	49,3	8.544	8.220	7.890	7.690	7.392	7.054	6.676	6.296	5.866	5.446
ED254F67AB	7.000	Resistencia	49,3	8.544	8.220	7.890	7.690	7.392	7.054	6.676	6.296	5.866	5.446
ED254N68AB	6.300	Natural	61,6	9.982	9.418	8.926	8.502	8.136	7.784	7.486	7.198	6.920	6.654
ED254F68AB	6.300	Resistencia	61,6	9.982	9.418	8.926	8.502	8.136	7.784	7.486	7.198	6.920	6.654

- Todos los modelos están disponibles en color blanco o en aluminio (agregue solamente B = blanco o A = aluminio al final del código).
- Capacidades basadas en 60 Hz. Para 50 Hz multiplicar por 0,90.
- Capacidades basadas en R-22 y aplicable al R-402B. Para aplicación con R-404A y R-507, multiplicar 1,05.
- Δt = Diferencia entre la temperatura de entrada del aire en el evaporador y la temperatura de evaporación del refrigerante.
- Se considera la temperatura de entrada de aire en el evaporador como la de la cámara aproximadamente.

DISEÑOS Y DIMENSIONES

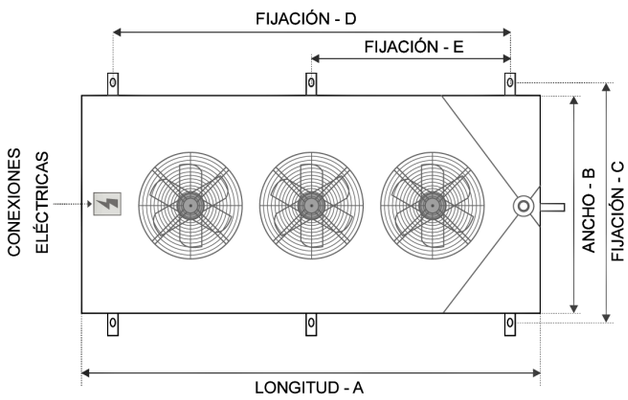

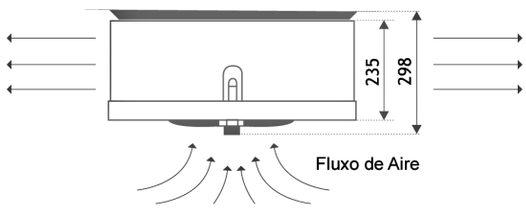

Modelo	Dimensiones externas				Fijación (mm)			Conexiones			Carga de gas (Kg)
	A (mm)	B (mm)	C (mm)	D (mm)	E (mm)	F (mm)	G (mm)	Entrada Líquido (pul)	Salida Succión (pul)	Drenaje (pul)	
ED 61	540	582	235	298	655	370	-	1/2"	5/8"	1 BSP	17
ED 62	890	582	235	298	655	720	-	1/2"	5/8"	1 BSP	22
ED 63	1.240	582	235	298	655	1070	-	1/2"	5/8"	1 BSP	27
ED 64	1.590	582	235	298	655	1420	-	1/2"	5/8"	1 BSP	33
ED 65	1.940	582	235	298	655	1770	877	1/2"	5/8"	1 BSP	39
ED 66	2.290	582	235	298	655	2.120	1.052	1/2"	5/8"	1 BSP	44
ED 67	2.640	582	235	298	655	2.470	1.227	1/2"	5/8"	1 BSP	49
ED 68	2.640	648	235	298	721	2.470	1.227	1/2"	7/8"	1 BSP	54

DATOS ELÉCTRICOS

	Motoventiladores			Resistencias		
Modelo	**Cantidad** (254 mm)	**Potencia** (W)	**Corriente A** 220V-1F	**Cantidad Serpentina**	**Potencia** (W)	**Corriente A** 220V-1F
ED 61	1	65	0,45	2	800	3,7
ED 62	2	130	0,9	2	1.400	6,4
ED 63	3	195	1,4	2	1.800	8,2
ED 64	4	260	1,8	2	2.400	11,0
ED 65	5	325	2,3	2	3.000	13,7
ED 66	6	390	2,7	2	3.600	16,4
ED 67	7	455	3,2	2	3.600	16,4
ED 68	7	455	3,2	2	3.600	16,4

• Motoventiladores: 65 W – 220 V - 50/60 Hz – Monofásico.
• Resistencias: 220 V – Monofásico.

SERPENTINA

- Serpentina doble construida con aletas corrugadas de aluminio y tubería de cobre 1/2”.
- Espaciamiento entre aletas de 5 mm.
- Unidades probadas a 400 psi y presurizadas con nitrógeno. Limpias y secas internamente.

DESHIELO ELECTRÓNICO

- Sistema de deshielo compuesto por dos pares de resistencias de acero inoxidable (TDSD).
- Resistencias montadas en la parte inferior del evaporador.

OPCIONALES

- Serpentina con pintura especial para ambientes salinos.
- Circulación para agua helada y soluciones de glicol.
- Gabinete con pintura epoxi electrostática.

NOTAS

LA DIVERSIDAD **ES UNA DE LAS FUERZAS** DE NUESTRA MARCA

Líder global en la fabricación de los más variados compresores herméticos, unidades condensadoras y sistemas de refrigeración de uso doméstico y comercial, Tecumseh está presente en la vida de miles de personas. Sus productos, que se mantienen en los estándares normativos más exigentes de la industria, permiten la conservación de una serie de bienes, de alimentos y medicamentos, el confort térmico y las condiciones ideales para el funcionamiento de equipos de alta tecnología. Tecumseh invierte en innovación, incentiva la preservación del medio ambiente y se preocupa por el desarrollo social, valorizando la historia, la cultura y los anhelos de las comunidades con las que se relaciona.

Cooling for a Better Tomorrow™

Rua Ray Wesley Herrick, 700 | Jardim Jockey Club | São Carlos | SP
CEP: 13565-090 | Teléfono: (16) 3362-3000 | (16) 3363-7219 | www.tecumseh.com

Tecumseh®

REBECA/COMETERRA

Tecumseh

El Grande Mini

Tecumseh presenta el nuevo compresor TA. Esta es la nueva referencia del mercado de refrigeración y congeladores.

MÁS EFICIENTE

- El mejor de la categoría, combina tamaño, peso y eficiencia.
- Utiliza hasta 35% menos aceite cuando comparado con su predecesor.

CONFIABILIDAD COMPROBADA

- Tecumseh: 77 años produciendo compresores.

MÁS COMPACTO

Volumen hasta 17% menor cuando comparado con su predecesor.

Diseñado específicamente para aplicaciones de refrigeración doméstica y comerciales livianas.

FUNCIONAMIENTO MÁS SILENCIOSO

- Partes internas diseñadas para un funcionamiento más silencioso del motor.

CAPACIDAD FRIGORÍFICA AMPLIADA

- Atiende el rango de 300 a 800 Btu/h.

AMBIENTALMENTE CORRECTO

- Diseñado para el alto desempeño con los fluidos refrigerantes hidrocarburos R-600a y R-290.
- Atiende también el fluido refrigerante R-134a.

Para más informaciones sobre los productos de Tecumseh, visite nuestro sitio en internet: www.tecumseh.com

ESPECIFICACIONES

Produto: TA

Rango de evaporación:	Baja Presión: -34.4°C -12.2°C (-30°F to +10°F)
Fluido Refrigerante:	R-134a, R-600a
Capacidad:	1/5 HP a 1/2 HP
Conexiones:	Conexiones para soldadura, succión y descarga

Configuraciones

Aceite:	Polyolester (POE)	
Tipo de Motor:	PTCSIR, PTCSCR, RSIR, CSIR	
Tensión:	115/60/1 115-127/60/1 220/50-60/1	230/50/1 220/50/1 220-240/50/1
Aprobaciones:	SGS, UL®*, otras aprobaciones según solicitud del cliente	

*en marcha

DIMENSIONES

Diseño 1:

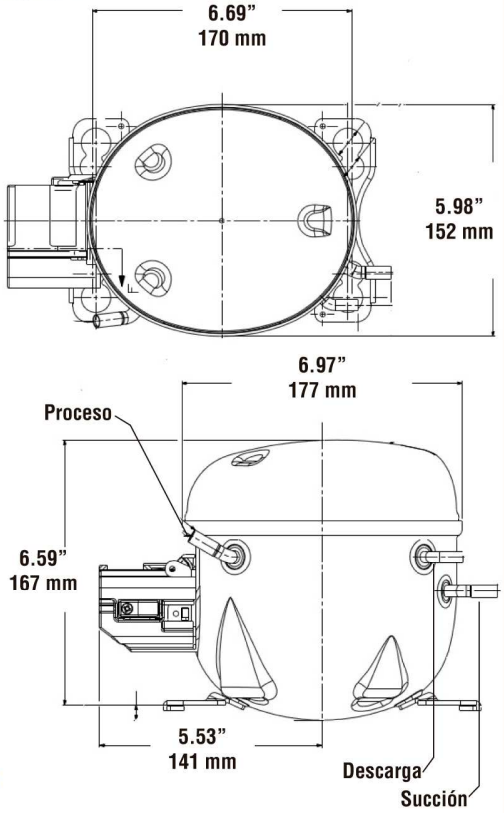

Diseño 2:

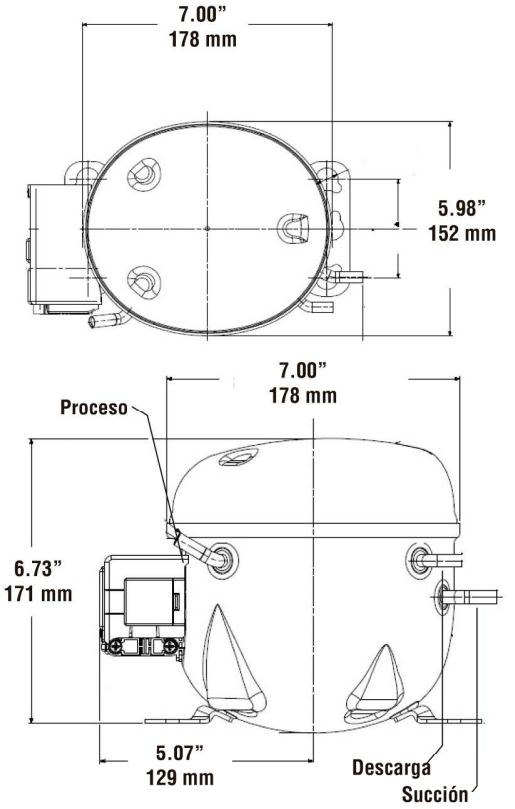

CÓDIGO DEL MODELO DEL COMPRESOR

TA 1 360 Y - DS 1 A

Familia

Aplicación
Alto y bajo torque de arranque

Capacidad
Primero dígito informa el número total de dígitos
Los otros dígitos corresponden a la capacidad frigorífica en 60 Hz
En este ejemplo: capacidad 600 Btu/h

Fluido Refrigerante
Y = R-134a M = R-600a

Versión del Modelo

Capacitor de Marcha
1. Sin RC
2. Opcional RC
3. Con RC

Tensión
AA 115V/60/1
AE 230V/50/1
DS 115-127V/60/1
ES 220V/60/1
FS 220V/50/1
FZ 220-240V/50/1
GS 220V/50-60/1

RANGO DE APLICACIÓN

Fluido Refrigerante	Capacidad en Btu/h (60 Hz, Monofásico)						
	200	400	800	1,000	1,500	2,000	2,500
Baja Presión							
R-134a							
R-600a							

Nota: modelos con R-290 en fase de desarollo

GREEN TECHNOLOGY

©2011 Tecumseh Products Company. Todos os direitos reservados.

Publicação FLD 109 09/11

Compressores
Semi-Herméticos

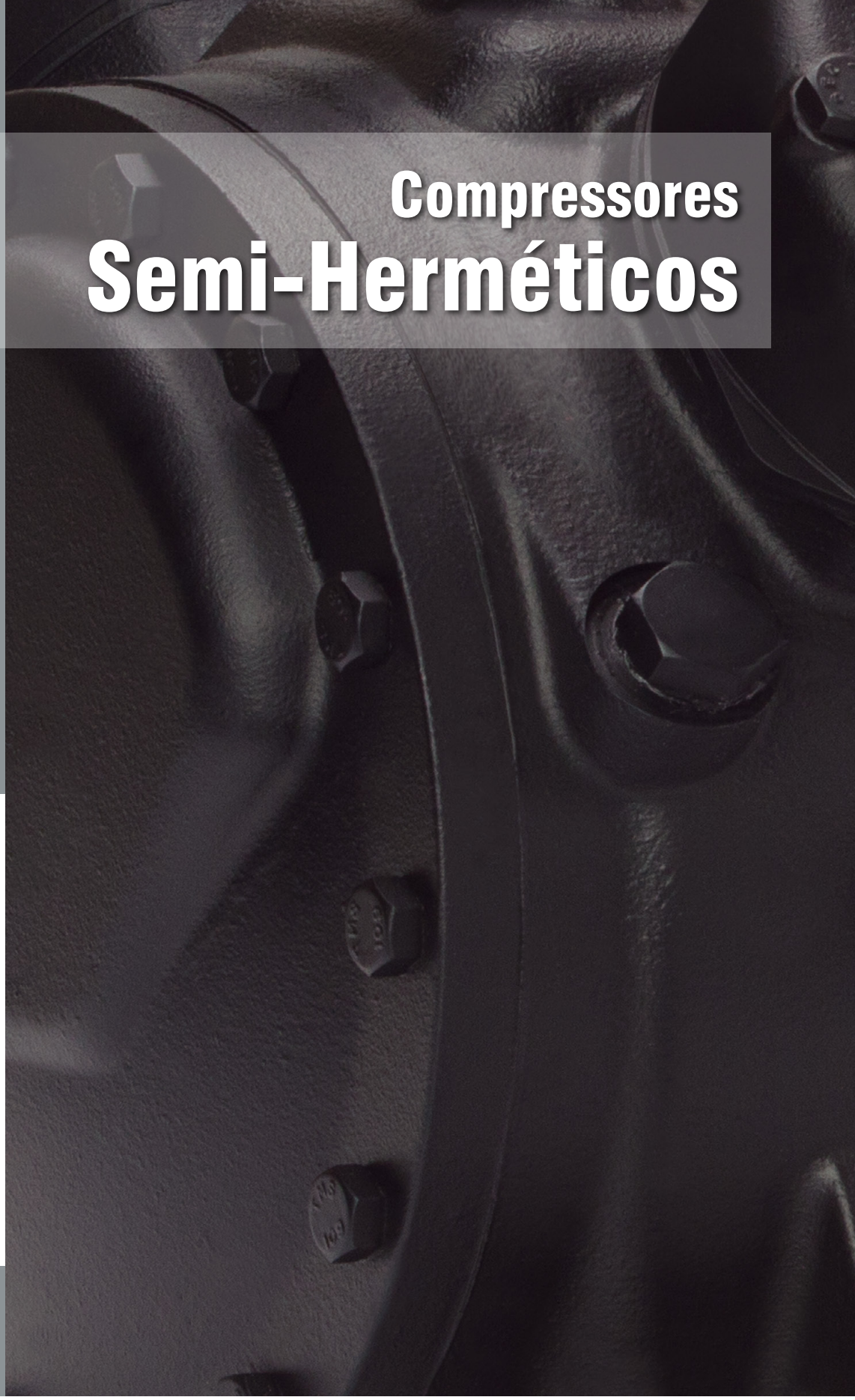

Tecumseh®

Cooling for a Better Tomorrow™

www.tecumseh.com

O CORAÇÃO DA REFRIGERAÇÃO EM NOVAS VERSÕES.

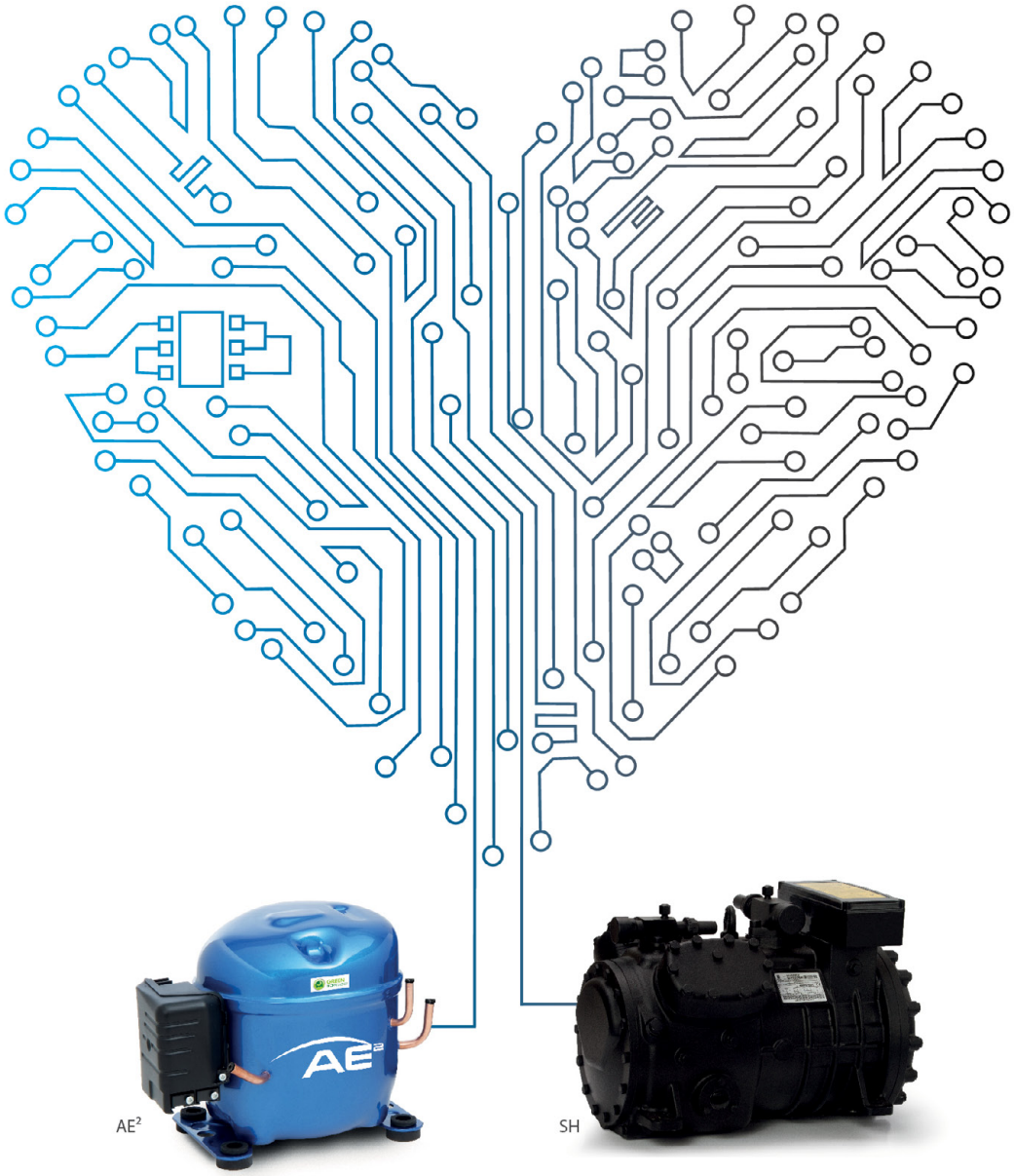

Agora, a linha de compressores da Tecumseh está completa.

Robustos, compactos, com alta performance e menor impacto ambiental, os novos compressores semi-herméticos são os mais novos membros dos já consagrados compressores Tecumseh.
Amplo catálogo e diversas opções para sua empresa pulsar com mais tecnologia.

Tecumseh

Cooling For a Better Tomorrow™

Rua Ray Wesley Herrick, 700 | Jardim Jockey Club | São Carlos | SP
CEP: 13565-090 | Fone: (16) 3362-3000 | (16) 3363-7219 | www.tecumseh.com

TECUMSEH PRODUCTS COMPANY
Celebrating 80 years
1934-2014

Índice
Indice

Conheça a Tecumseh....04
Conheça el Tecumseh

Dados gerais....05
Datos generales

Nomenclatura....09
Nomenclatura

Equipamentos de séries e opcionais....10
Equipos incluídos y accesorios adicionales

Operação do compressor com frequência variável....11
Operación del compresor con un variador de frecuencia

Como selecionar o inversor adaptado ao funcionamento do compressor....11
Cómo seleccionar el variador de frecuencia adecuado para el compresor

Limites operacionais....12
Limites de operación

- R-404A....12
- R-134a....12
- R-22....13
- R-407C....13

Dados técnicos....14
Datos técnicos

Desempenho....16
Desempeño

- R-134a....16
- R-404A/R-507A....22
- R-407C....28
- R-22....31

Desenhos e dimensões....37
Planos y dimensiones

Conheça a Tecumseh
Conheça el Tecumseh

Cooling for a Better Tomorrow™

40 anos de experiência aliados a produção em território nacional fazem da Tecumseh do Brasil uma das maiores fabricantes de compressores herméticos do mundo. Atualmente, os produtos Tecumseh podem ser encontrados em 4 continentes. O espírito inovador da empresa se mantém através de investimentos substanciais em laboratórios de engenharia, pesquisa e desenvolvimento nas Américas do Norte e Sul, Europa e Índia, além de associar-se a centros de Pesquisa & Desenvolvimento e com universidades importantes.

A Tecumseh foi pioneira no desenvolvimento do compressor hermético para refrigeradores domésticos. Além disso, desenvolveu o primeiro compressor hermético de alta velocidade para aplicações comerciais.

A empresa possui um moderno parque industrial com 803 mil m² de área total e 145 mil m² de área construída. Suas duas plantas, localizadas na cidade de São Carlos (São Paulo-BR), estão integradas na produção de compressores herméticos para refrigeração doméstica, comercial e condicionadores de ar; produção de componentes elétricos e eletrônicos e produtos fundidos. Os compressores produzidos no Brasil, são destinados a linha branca, ar condicionado e refrigeração comercial, sendo comercializados em mais de 60 países em todo o mundo.

Iniciando o ano de 2014 focada na inovação e no desenvolvimento de novos produtos que já são característicos da empresa, a Tecumseh se consolida ainda mais no mercado com o lançamento de sua nova linha de compressores Semi Herméticos, abrangendo um range entre 3HP a 50HP. Com o lançamento dos novos compressores Semi Herméticos, a Tecumseh amplia ainda mais sua presença no mercado, com novas aplicações e soluções para nossos clientes.

---

40 años de experiencia sumados a la producción en territorio nacional hacen de Tecumseh do Brasil una de las fabricantes de compresores herméticos más grandes del mundo. Actualmente los productos Tecumseh se pueden encontrar en 4 continentes. El espíritu innovador de la empresa se mantiene a través de las importantes inversiones efectuadas en los laboratorios de ingeniería, investigación y desarrollo de las Américas del Norte y Sur, Europa e India, además de asociarse a centros de Investigación y Desarrollo y las más destacadas universidades.

Tecumseh fue pionera en el desarrollo del compresor hermético de refrigeradores domésticos. Además, desarrolló el primer compresor hermético de alta velocidad para aplicaciones comerciales.

La empresa cuenta con un moderno parque industrial con 803 mil m² de superficie total y 145 mil m² de área construida. Sus dos plantas, ubicadas en la ciudad de São Carlos (São Paulo-Brasil), están integradas a la producción de compresores herméticos para refrigeración doméstica, comercial y aires acondicionados; producción de componentes eléctricos y electrónicos y productos de fundición. Los compresores producidos en Brasil, se destinan a la línea blanca, aire acondicionado y refrigeración comercial, siendo comercializados en más de 60 países a nivel mundial.

Comienza el año 2014 focalizada en la innovación y en el desarrollo de nuevos productos que hoy son típicos de la empresa, Tecumseh se consolida más todavía en el mercado con el lanzamiento de su nueva línea de compresores semi- herméticos, abarcando un rango entre 3HP y 50HP. Con el lanzamiento de los nuevos compresores semi-herméticos, Tecumseh amplía aun más su presencia en el mercado con nuevas aplicaciones y soluciones para nuestros clientes.

Dados gerais
Datos generales

Generalidades

A Tecumseh comercializa ampla linha de compressores semi-herméticos alternativos de estágio único com modelos de 2, 4, 6 e 8 cilindros para atender adequadamente às tendências e às expectativas atuais do mercado. São robustos, compactos, de alto desempenho e custos operacionais muito baixos em comparação aos produtos concorrentes. Um projeto perfeito construído com as melhores tecnologias para cobrir todo o espectro de aplicações, seja com refrigerantes artificiais HFC, seja com refrigerantes naturais, com baixo GWP, para reduzir significativamente o impacto ambiental. Todos os modelos são equipados com sistema avançado de proteção. Mais equipamentos de diagnósticos poderão ser integrados para a confiabilidade total do sistema, reduzindo custos de manutenção e serviço e proporcionando uma vida operacional bastante longa.

Linha de compressores

A Tecumseh é capaz de oferecer ampla gama de compressores para soluções que atendam às diversas necessidades nos setores comerciais e industriais, em aplicações na produção e preservação de alimentos e bebidas, nos supermercados e em estabelecimentos comerciais, em sistemas de ar condicionado de edifícios, empresas e shoppings, nos transportes, nas várias aplicações em processos de refrigeração, na criogenia, entre outros.

• 93 modelos de estágio único, subdivididos em 9 séries principais com capacidades volumétricas de 4 a 240 m3/h compatíveis para refrigerantes R134a,R404A, R507A, R407C, (R22);

• 49 modelos de estágio único para construção em Tandem;

• 93 modelos para aplicações com hidrocarbonetos;

• 12 modelos para aplicações com CO2 subcrítico para sistemas em cascata;

• 4 modelos de aplicações CO2 transcritico;

• 9 modelos de aplicação R410A;

• 15 modelos com otimização ECOinside;

• 9 modelos VS com inverter integrado;

• 7 modelos para Duplo Estágio.

Aplicação com inversor de frequência

Todos os modelos são construídos com invensor de tecnologia e apropriados para operação com variador de frequência em vasto campo de aplicações:

• Compressores de dois cilindros variando de 30 Hz a 87Hz com controle de capacidade (potência) variando de 60% a 174%;

• Compressores sem bomba de óleo com quatro cilindros variando de 25 Hz a 87 Hz com controle de capacidade (potência) variando de 50% a 174%;

• Compressores com bomba de óleo com quatro, seis e oito cilindros variando de 30 Hz a 70 Hz com controle de capacidade (potência) variando de 60% a 140%.

Cuestiones Generales

Tecumseh comercializa una amplia línea de compresores semi-herméticos alternativos de carga única con modelos de 2, 4, 6 y 8 cilindros para cumplir, adecuadamente, con las tendencias y expectativas actuales del mercado. Son robustos, compactos, de alto rendimiento y costos operativos muy bajos en comparación con los productos de la competencia. Un proyecto perfecto construido con las mejores tecnologías para cubrir todo el espectro de aplicaciones, ya sea en los gases refrigerantes artificiales HFC, en los gases refrigerantes naturales, con bajo GWP, para reducir significativamente el impacto ambiental. Todos los modelos están equipados con un avanzado sistema de protección. Se podrán integrar más equipos de diagnóstico para garantizar una confiabilidad total del sistema, reduciendo los costos de mantenimiento y soporte, brindando una larga vida útil de los mismos.

Línea de compresores

Tecumseh es capaz de ofrecer una amplia línea de compresores para soluciones que atienden a las distintas necesidades de los sectores comerciales e industriales, en aplicaciones de producción y conservación de alimentos y bebidas, supermercados y establecimientos comerciales, sistemas de aire acondicionado de edificios, empresas y shoppings, transportes, varias aplicaciones de procesos de refrigeración , criogenia, entre otras.

• 93 modelos de carga única, subdivididos en 9 series principales con capacidades volumétricas de 4 a 240 m3/h compatibles con los fluidos refrigerantes R134a, R404A, R507A, R407C, (R22);

• 49 modelos de carga única para construcción en Tándem;

• 93 modelos para aplicaciones con hidrocarburos;

• 12 modelos para aplicaciones con CO2 subcrítico para sistemas en cascada;

• 4 modelos de aplicaciones CO2 transcrítico;

• 9 modelos de aplicación R410A;

• 15 modelos con optimización ECOinside;

• 9 modelos VS con inversor integrado;

• 7 modelos para Carga Doble.

Aplicación con inversor de frecuencia

Todos los modelos se construyen con tecnología inverter y son apropiados para su funcionamiento con un variador de frecuencia en un amplio campo de aplicaciones:

• Compresores de dos cilindros variando de 30 Hz a 87Hz con control de capacidad (potencia) variando de 60% a 174%;

• Compresores sin bomba de aceite con cuatro cilindros variando de 25 Hz a 87 Hz con control de capacidad (potencia) variando de 50% a 174%;

• Compresores con bomba de aceite con cuatro, seis y ocho cilindros variando de 30 Hz a 70 Hz con control de capacidad (potencia) variando de 60% a 140%.

Dados gerais
Datos generales

Conceitos de construção

Os compressores semi-herméticos Tecumseh são desenvolvidos com critérios de design que permitem minimizar ao máximo o consumo de energia e possuem uma arquitetura mecânica para maximizar sua confiabilidade. Suas outras características principais são:

• Sistemas de projeto por meio de simulação e cálculo CFD/FEM capazes de prever o comportamento durante a operação;

• Relação otimizada curso/diâmetro para maximizar a eficiência termodinâmica;

• Pistões com geometria otimizada para garantir o desempenho operacional e alta eficiência volumétrica;

• Anéis de pistão em liga de alta resistência, extremamente resistentes a altas temperaturas e à corrosão;

• Rolamentos com superfícies revestidas de PTFE para reduzir o atrito e proporcionar boa proteção no arranque;

• Virabrequim tratado termicamente e dimensionado de acordo com o volume de deslocamento e dinamicamente balanceado, sem adição de pesos externos de balanceameto, para perfeita uniformidade de rotação e funcionamento excepcionalmente ajusta do, silencioso e sem vibrações;

• Placas de válvulas Hi-Tech de estrutura robusta garantem eficiência constante ao longo do tempo. Palhetas de liga de aço com tratamento térmico extra, com acabamento laminado da superfície, resistentes a fadiga, temperatura e corrosão;

• Sistema integrado para adequada lubrificação e arrefecimento das superfícies em atrito dos componentes sujeitos a desgaste;

• Válvula interna de sucção com pressostato de comando de abertura quando a pressão máxima é ultrapassada;

• Eficiente sistema de arrefecimento do motor eléctrico com sucção de gás através de passagens com ampla superfície de troca;

• Aperfeiçoamento dos cilindros com tecnologia automotiva;

• Design resistente e compacto;

• Melhor relação preço/desempenho.

Controle da capacidade

A capacidade dos compressores Tecumseh com 4, 6 e 8 cilindros pode ser ajustada pelo controle de capacidade (opcional) no cabeçote para melhor adaptar a capacidade de arrefecimento do equipamento de refrigeração à real necessidade de aplicação reduzindo o número de partidas e paradas do compressor.
Com baixa frequência de partidas, o stress nos componentes mecânicos e elétricos fica bastante reduzido. Fases possíveis de controle:

• Compressores de 4 cilindros: 50% - 100%

• Compressores de 6 cilindros: 33% - 66% - 100%

• Compressores de 8 cilindros: 50% - 75% - 100%

Veja opções de acessórios na página 10.

Conceptos de construcción

Los compresores semi-herméticos Tecumseh se desarrollan con criterios de diseño que permiten minimizar al máximo el consumo de energía y poseen una arquitectura mecánica para maximizar su confiabilidad. A continuación se detallan sus principales características:

• Sistemas de proyecto de simulación y cálculo CFD/FEM capaces de prever el comportamiento durante su funcionamiento;

• Relación optimizada curso/diámetro para maximizar la eficiencia termodinámica;

• Pistones con geometría optimizada para garantizar un buen desempeño operativo y alta eficiencia volumétrica;

• Anillos de pistón con conexión de alta resistencia, extremamente resistentes a las altas temperaturas y a la corrosión;

• Rodamientos con superficies revestidas en PTFE para reducir la fricción y proporcionar una buena protección en el arranque;

• Cigüeñal tratado térmicamente y dimensionado de acuerdo al volumen de desplazamiento y dinámicamente balanceado, sin agregado de pesos externos de balanceo, para una perfecta uniformidad de rotación y funcionamiento excepcionalmente ajustado, silencioso y sin vibraciones;

• Las placas de válvulas Hi-Tech de estructura robusta garantizan una eficiencia constante a lo largo del tiempo.Las paletas de unión de acero con tratamiento térmico adicional, con acabado laminado de la superficie, resistentes a la fatiga, temperatura y corrosión;

• Sistema integrado para una adecuada lubrificación y enfriamiento de las superficies cuyos componentes están sujetos a fricción;

• Válvula interna de succión con presostato de comando de apertura cuando se sobrepasa la presión máxima;

• Eficiente sistema de refrigeración del motor eléctrico con succión de gas através de pasajes con una amplia superficie de intercambio;

• Perfeccionamiento de los cilindros con tecnología automotriz;

• Diseño resistente y compacto;

• Mejor relación precio/rendimiento.

Control de la capacidad

La capacidad de los compresores Tecumseh con 4, 6 y 8 cilindros se puede ajustar a través del control de capacidad (opcional) en el cabezal, para una mejor adaptación de la capacidad de enfriamiento del equipo de refrigeración a la verdadera necesidad de su aplicación, reduciendo el número de arranques y detenciones del compresor.
Con baja frecuencia de arranque, el stress de los componentes mecánicos y eléctricos se reduce considerablemente. Fases posibles de control:

• Compresores de 4 cilindros: 50% - 100%

• Compresores de 6 cilindros: 33% - 66% - 100%

• Compresores de 8 cilindros: 50% - 75% - 100%

Vea las opciones de accesorios en la página 10.

Dados gerais
Datos generales

Partida a vácuo

Os compressores Tecumseh podem ser inicializados a vácuo através de um dispositivo (opcional) integrado no cabeçote que equaliza as pressões de sucção e descarga. Assim, evitam-se excessivas exigências à rede elétrica e ao mesmo tempo se reduz o torque de partida do compressor. Nota: A utilização do equipamento prevê a instalação de uma válvula na linha de descarga (não fornecida pela Tecumseh).

Proteção do compressor

Todos os compressores são fornecidos com proteção de sobrecarga constituída por uma cadeia de termistores PTC inseridos no enrolamento do motor eléctrico e ligados a um módulo eletrônico de controle Kriwan® presente no interior da caixa elétrica. Os compressores série SHV, SHZ e SHW são também equipados com um sensor termistor na saída, para controlar a temperatura de descarga, ligado ao módulo de controle.

Dispositivo eletrônico para o controle da lubrificação

Dispositivo eletrônico para o controle da lubrificação Os compressores Tecumseh da série SHV, SHZ e SHW, são equipados com pressostato eletrônico de óleo Kriwan Delta-P ® II de confiabilidade comprovada, que realiza controle eficaz das oscilações de pressão do sistema de lubrificação. Um LED presente no dispositivo fornece informações sobre o status do funcionamento. A eventual substituição da parte eletrônica não leva à parada do compressor.

Lubrificantes

Todos os compressores são fornecidos com carga de óleo sintético à base de poliol ésteres (POE) com características lubrificantes específicas para refrigerantes e baixa propensão a se arrastar. A viscosidade do óleo é adequada para garantir lubrificação perfeita dentro dos limites de aplicação dos compressores, e é apropriada para a mecânica de compressores com viscosidade de 32 cSt (@ 40°C) para os modelos de SHA, SHB, SHD, SHF, SHQ, SHS, e viscosidade de 68 cSt (@ 40°C) para os modelos SHV, SHZ e SHW.

Versão Tandem

Os modelos da Série SHQ, SHS, SHV, SHZ e SHW estão disponíveis também na versão Tandem. Dois compressores do mesmo volume são acoplados a uma sucção comum. Comparativamente a um único compressor com as mesmas características, a versão Tandem aumenta a possibilidade de controle. Todos os modelos Tandem são já fornecidos com equalização completa de gás e óleo.

Acessórios

A Tecumseh selecionou uma série completa de acessórios para seus compressores, adequando-os para garantir sua eficiência e confiabilidade em todas as condições de funcionamento previstas. A relação completa de equipamentos opcionais é apresentada na página 10.

Arranque en vacío

Los compresores Tecumseh se pueden arrancar en vacío a través de un dispositivo (opcional) integrado al cabezal que ecualiza las presiones de succión y descarga. De esta manera, se evitan las excesivas exigencias de la red eléctrica y al mismo tiempo se reduce el torque de arranque del compresor. Nota: El uso del equipo prevé la instalación de una válvula en la línea de descarga (no provista por Tecumseh).

Protección del compresor

Todos los componentes se proveen con protección de sobrecarga constituida por una cadena de termistores PTC insertos en el bobinado del motor eléctrico y conectados a un módulo electrónico de control Kriwan® ubicado en la parte interna de la caja eléctrica. Los compresores de la series SHV, SHZ y SHW también se encuentran equipados con un sensor termistor en la salida, para controlar la temperatura de descarga, conectado al módulo de control.

Dispositivo electrónico para el control de la lubricación

Dispositivo electrónico para el control de la lubricación. Los compresores Tecumseh de las series SHV, SHZ y SHW están equipados con presostatos electrónicos de aceite Kriwan Delta-P ® II de comprobada confiabilidad, que realizan un control eficaz de las oscilaciones de presión del sistema de lubricación. Un LED presente en el dispositivo provee informaciones sobre el status de su funcionamiento. El eventual reemplazo de la parte electrónica no implica la detención del compresor.

Lubricantes

Todos los compresores se proveen con carga de aceite sintético a base de polioil ésteres (POE) con características lubricantes específicas para gases refrigerantes y baja propensión al arrastre. La viscosidad del aceite es la adecuada para garantizar una perfecta lubricación dentro de los límites de aplicación de los compresores y es apropiada para la mecánica de los compresores con viscosidad de 32 cSt (@ 40°C) para los modelos de SHA, SHB, SHD, SHF, SHQ, SHS, y viscosidad de 68 cSt (@ 40°C) para los modelos SHV, SHZ y SHW.

Versión Tandem

Los modelos de las series SHQ, SHS, SHV, SHZ y SHW también se encuentran disponibles en la versión Tándem. Dos compresores del mismo volumen se acoplan a una succión común. Comparativamente a un único compresor con las mismas características, la versión Tándem aumenta la posibilidad de control. Todos los modelos se proveen con una ecualización completa de gas y aceite.

Accesorios

Tecumseh seleccionó una serie completa de accesorios para sus compresores, adecuándolos para garantizar su eficiencia y confiabilidad en todas las condiciones de funcionamiento previstas. El conjunto completo de accesorios se exhibe en la página 10.

Dados gerais
Datos generales

Desempenho

Os dados são calculados com a temperatura do gás de sucção a 20°C e sem subresfriamento do líquido (operação a 60Hz). Para dados com o desempenho em pontos de operação diferentes, consulte a Tecumseh.

Certificações de desempenho ASERCOM

A associação ASERCOM (Association of European Refrigeration Components Manufacturers), definiu um procedimento de certificação dos dados de desempenho dos compressores. Este procedimento garante que o desempenho informado corresponde às medidas obtidas a partir dos testes de laboratório encomendados pela ASERCOM.
Os compressores Semi-Herméticos Tecumseh possuem essas e outras certificações.

Rendimento

Los datos se calculan con la temperatura del gas de succión de 20ºC y sin subenfriamiento del líquido (operación de 60Hz). Para los datos con rendimiento en puntos de funcionamiento diferentes, consulte a Tecumseh.

Certificaciones de rendimiento ASERCOM

La asociación ASERCOM (Association of European Refrigeration Components Manufacturers), definió un procedimiento de certificación de los datos de rendimiento de los compresores. Este procedimiento garantiza que el rendimiento informado corresponde a las medidas obtenidas a partir de las pruebas de laboratorio encomendadas por ASERCOM.
Los compresores Semi -Hermeticos Tecumseh cuentan con estas y otras certificaciones.

RELAÇÃO DE PRODUTOS / RELACIÓN DE PRODUCTOS

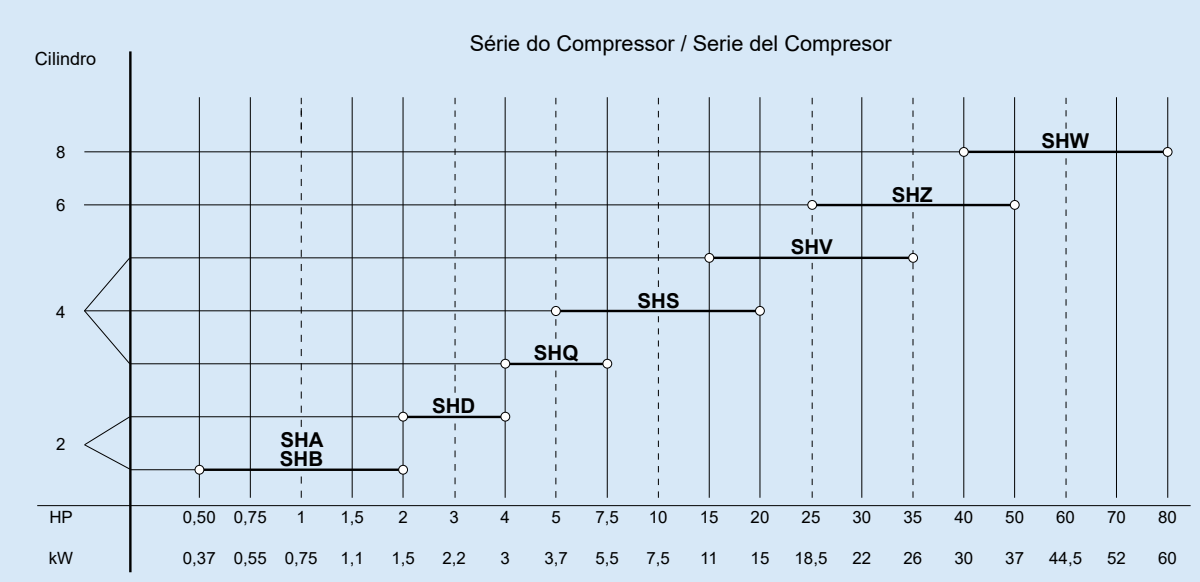

Nomenclatura
Nomenclatura

Compressor
Compresor

SH2 - 0.5 - 004AY

SH	2	-	0.5	-	004	A	Y
Tipo do compressor *Tipo del compresor*	Aplicações *Aplicaciónes* *2 = LBP* *4 = M/HBP*		Tamanho do motor (HP) *Tamanho del motor (HP)*		Deslocamento volumétrico (50Hz) *Desplazamiento (50Hz)*	Modelo *Modelo*	Tipo de óleo *Tipo de aceite*

Equipamentos de séries e opcionais
Equipos incluídos y accesorios adicionales

Compressor *Compresor*	Série - *Serie*					
	SHA SHB SHD	SHQ	SHS	SHV	SHZ	SHW
	Cilindros - Cilindros					
	2	4			6	8
Motor elétrico para partida direta, enrolamentos do motor com termistores PTC *Motor eléctrico para arranque directo, bobinado del motor con termistores PTC* • *220-240 V / 380-420 V / 3 / 60 Hz*	✔	✔	✔	✔	✔	
Motor elétrico com tipo de enrolamento para partida com termistores PTC *Motor eléctrico con tipo de bobinado para arranque con termistores PTC* • *380-420 V / 3 / 60 Hz*			▲	▲	▲	✔
Unidade de controle T00ECA01 (monitor de temperatura do motor) *Unidad de control T00ECA01 (monitor de temperatura del motor)*	✔	✔ DIAGNOSE	✔ DIAGNOSE			
Unidade de controle T00ECA11 (monitor de temperatura do motor e operações adicionais) *Unidad de control T00ECA11 (monitor de temperatura del motor y operaciones adicionales)*				✔	✔	✔
Lubrificação forçada com bomba de óleo reversível *Lubricación forzada con bomba de aceite reversible*				✔	✔	✔
Interruptor de pressão do óleo com controle eletrônico DeltaP-II *Interruptor de presión de aceite con control electrónico DeltaP-II*				✔	✔	✔
Carga de óleo lubrificante POE *Carga de aceite lubricante POE*	✔	✔	✔	✔	✔	✔
Sensor de temperatura do gás de descarga *Sensor de temperatura del gas de descarga*		▲	▲	✔	✔	✔
Controle óptico-eletrônico do nível de óleo *Control óptico-electrónico del nivel de aceite*	▲	▲	▲	▲	▲	▲
Resistência de aquecimento de óleo 230V / 1 / 50-60 Hz *Resistencia de calentamiento del aceite 230V / 1 / 50-60 Hz*	▲	▲	▲	▲	▲	▲
Regulador do nível de óleo *Regulador del nivel de aceite*	▲	▲	▲	▲	▲	▲
Controle de capacidade 230V / 1 / 50 - 60 Hz *Control de Capacidad 230 V / 1 / 50 - 60 Hz*		▲ 100% 50%	▲ 100% 50%	▲ 100% 50%	▲ 100% 66%-33%	▲ 100% 75%-50%
Válvulas de sucção e compressão *Válvulas de succión y compresión*	✔	✔	✔	✔	✔	✔
Partida a vácuo *Arranque en vacio*		▲	▲	▲	▲	▲
Amortecedores de borracha *Amortecedores de goma*	✔	✔	✔	✔	✔	✔
Carga de proteção (Nitrogênio) *Carga de protección (Nitrógeno)*	✔	✔	✔	✔	✔	✔

✔ Padrão
Estándar

▲ Opcionais
Opcional

Operação do compressor com frequência variável

Operación del compresor con un variador de frecuencia

A nova geração de compressores de tecnologia inverter incorpora todas as soluções mecânicas e eléctricas que permitem o funcionamento com drive de frequência variável em ampla variedade de aplicações.

• Compressores com dois cilindros de 30 a 87 Hz;

• Compressores sem bomba de óleo com quatro cilindros de 25 Hz a 87 Hz;

• Compressores com bomba de óleo com quatro, seis, oito cilindros de 30 Hz a 70 Hz.

A faixa de freqüências poderá ser restringida em algumas aplicações. Em particular, a frequência mais elevada depende da corrente máxima de operação (MRA) através da fórmula citada no parágrafo seguinte. A combinação compressor-inversor permite maior eficiência do sistema devido às flutuações menores da pressão de sucção e à redução da partida do compressor.
Além disso, a redução da potência absorvida pela carga reduzida e a otimização do funcionamento do compressor permitem significativa redução no consumo de energia.

As principais vantagens são:

• Melhor COP em comparação com os sistemas em velocidade constante;
• Melhor flexibilidade de utilização;
• Maior estabilidade térmica do sistema;
• Menos partidas do compressor;
• Diminuição do ruído;
• Redução do estresse mecânico e maior vida útil.

La nueva generación con tecnología inverter incorpora todas las soluciones mecánicas y eléctricas que permiten el funcionamiento con drive de frecuencia variable en una amplia gama de aplicaciones.

• Compresores con dos cilindros 30 Hz a 87 Hz;

• Compresores sin bomba de aceite con cuatro cilindros de 25 Hz a 87 Hz;

• Compresores con bomba de aceite con cuatro, seis, ocho cilindros de 30 Hz a 70 Hz.

El rango de las frecuencias podrá restringirse en algunas aplicaciones. En especial, la frecuencia más elevada depende de la corriente máxima de funcionamiento (MRA) a través de la fórmula mencionada en el párrafo siguiente. La combinación compresor-inversor permite una mayor eficiencia del sistema debido a las menores fluctuaciones de la presión de succión y la reducción del arranque del compresor.
Además, la reducción de la potencia absorbida por la carga reducida y la optimización del funcionamiento del compresor permiten una significativa reducción del consumo de energía.

Las principales ventajas son:

• Mejor COP en comparación con los sistemas a velocidad constante;
• Mejor flexibilidad de utilización;
• Mayor estabilidad térmica del sistema;
• Menos arranques del compresor;
• Disminución del ruido;
• Reducción del stress mecánico y más vida útil.

Como selecionar o inversor adaptado ao funcionamento do compressor

Cómo seleccionar el variador de frecuencia adecuado para el compresor

Selecione o tamanho do inversor de acordo com a corrente máxima continuamente fornecida (dados técnicos específicos para cada inversor), que deverá ser igual ou superior à corrente máxima de operação (MRA) do compressor, o que pode ser lido na página de dados técnicos 14 e 15, ou diretamente na placa do compressor.

Calculando a frequência máxima possível do compressor em condições de trabalho específicas

Dentro dos limites de utilização de cada compressor específico e refrigerante para cada ponto de trabalho, a frequência máxima que os compressores SHVS podem atingir, poderá ser calculada com a seguinte fórmula:

$$t\ (Max) = \frac{MRA \times 60\ Hz}{Ie}$$

f (Max) = freqüência máxima possível (Hz)
MRA = máxima corrente de operação (A)
Ie = consumo de corrente no ponto de trabalho a 60 Hz (A)

Calculando a capacidade de arrefecimento correspondente

A capacidade de arrefecimento pode ser determinada em função da frequência através da seguinte fórmula:

$$Q0\ (t) = \frac{factual \times Q0\ 60\ Hz}{60\ Hz}$$

Q0 (f) = capacidade de refrigeração na frequência escolhida (W)
factual = frequência real aplicada ao compressor (Hz)
Q0 60 Hz = capacidade de refrigeração a 60 Hz (W)

Seleccione el tamaño del inversor de acuerdo a la corriente máxima continuamente provista (datos técnicos específicos para cada inversor), que deberá ser igual o superior a la corriente máxima de funcionamiento (MRA) del compresor, lo que se puede leer en la página de datos técnicos 14 y 15, o directamente en la placa del compresor.

Calculando la frecuencia máxima posible del compresor en condiciones de trabajo específicas

Dentro de los límites de uso de cada compresor específico y gas refrigerante para cada punto de trabajo, la frecuencia máxima que los compresores SHVS pueden alcanzar, podrá calcularse con la siguiente fórmula:

$$t\ (Max) = \frac{MRA \times 60\ Hz}{Ie}$$

f (Max) = frecuencia máxima posible (Hz)
MRA = corriente máxima de funcionamiento (A)
Ie = consumo de corriente en el punto de trabajo a 60 Hz (A)

Calculando la capacidad de enfriamiento correspondiente

La capacidad de enfriamiento se puede determinar en función de la frecuencia a través de la siguiente fórmula:

$$Q0\ (t) = \frac{factual \times Q0\ 60\ Hz}{60\ Hz}$$

Q0 (f) = capacidad de refrigeración a la frecuencia escogida (W)
factual = frecuencia real aplicada al compresor (Hz)
Q0 60 Hz = capacidad de refrigeración a 60 Hz (W)

Limites operacionais
Limites de operación

O funcionamento dos compressores é possível dentro dos diagramas de aplicativos; preste atenção às áreas coloridas. Para os limites operacionais de cada compressor, consulte a Tecumseh.

El funcionamiento de los compresores es posible dentro de los diagramas de aplicativos, preste atención a las áreas en color. Para saber los límites operativos de cada compresor póngase en contacto con Tecumseh.

R-404A

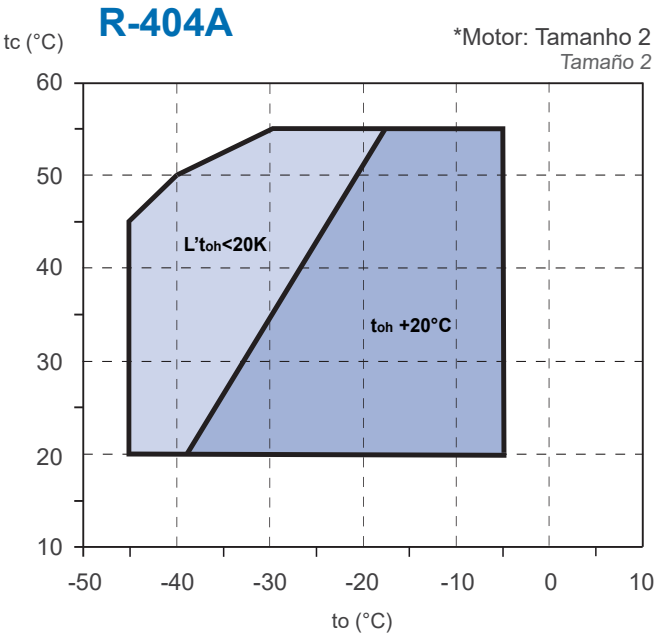

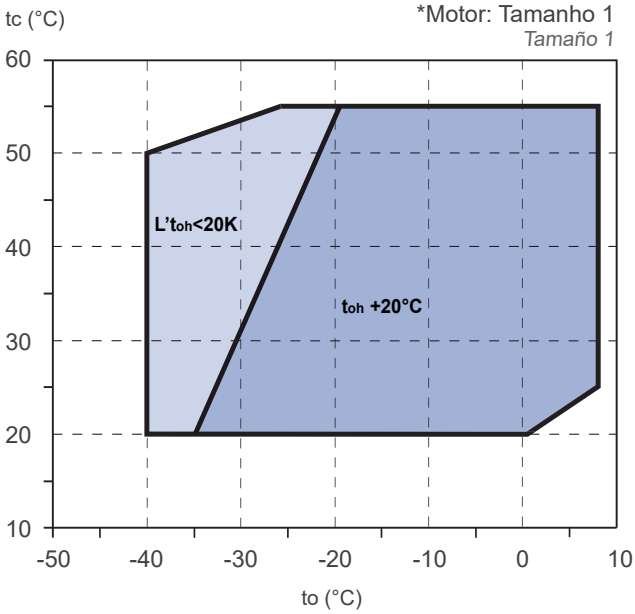

R-134a

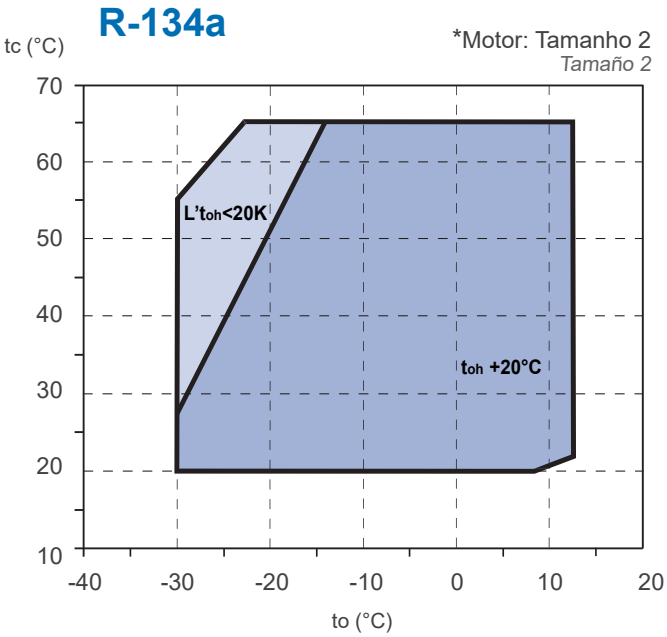

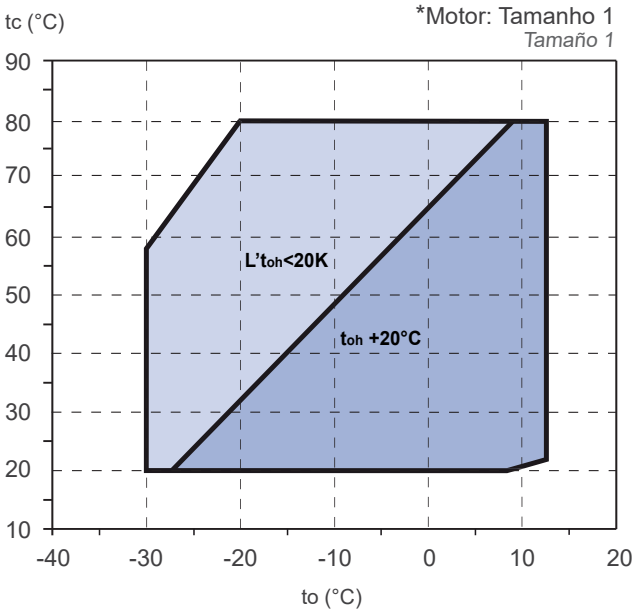

- Funcionamento sem limitações
- Resfriamento adicional ou temperatura de sucção limitada
- * Veja as instruções às páginas 14 e 15
- t_c Temperatura de condensação (°C)
- t_o Temperatura de evaporação (°C)
- t_{oh} Temperatura de sucção (°C)
- $b.t_{oh}$ Superaquecimento de sucção (K)

- Funcionamiento sin limitaciones
- Enfriamiento adicional o temperatura de succión limitada
- * Vea las instrucciones en las páginas 14 y 15
- t_c Temperatura de condensación (C°)
- t_o Temperatura de evaporación (°C)
- t_{oh} Temperatura de Succión (C°)
- $b.t_{oh}$ Sobrecalentamiento de Succión (K)

Limites operacionais
Limites de operación

O funcionamento dos compressores é possível dentro dos diagramas de aplicativos; preste atenção às áreas coloridas. Para os limites operacionais de cada compressor, consulte a Tecumseh.

El funcionamiento de los compresores es posible dentro de los diagramas de aplicativos, preste atención a las áreas en color. Para saber los límites operativos de cada compresor póngase en contacto con Tecumseh.

R-22

*Motor: Tamanho 2
Tamaño 2

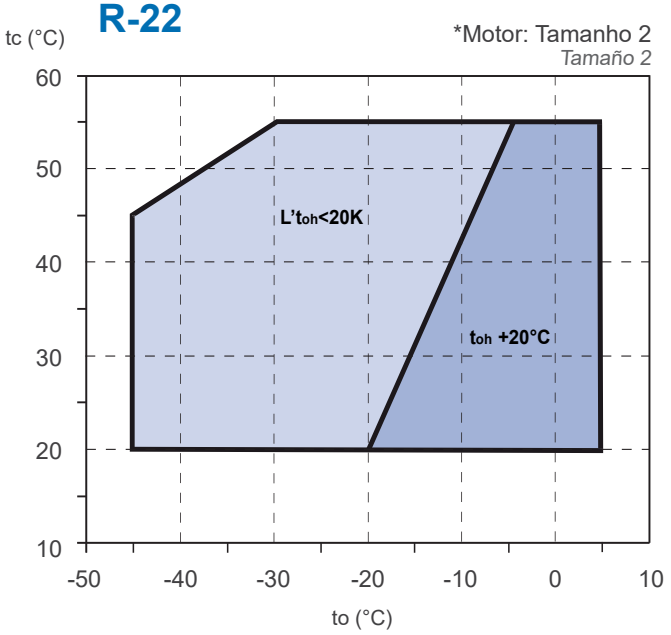

*Motor: Tamanho 1
Tamaño 1

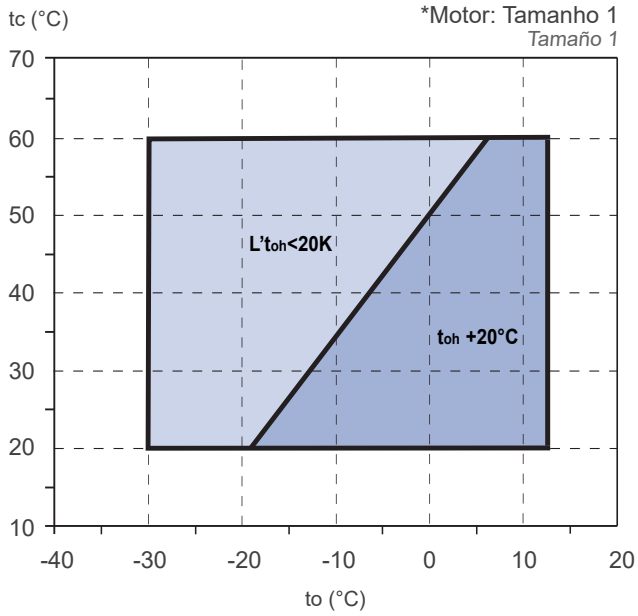

R-407C

*Motor: Tamanho 1
Tamaño 1

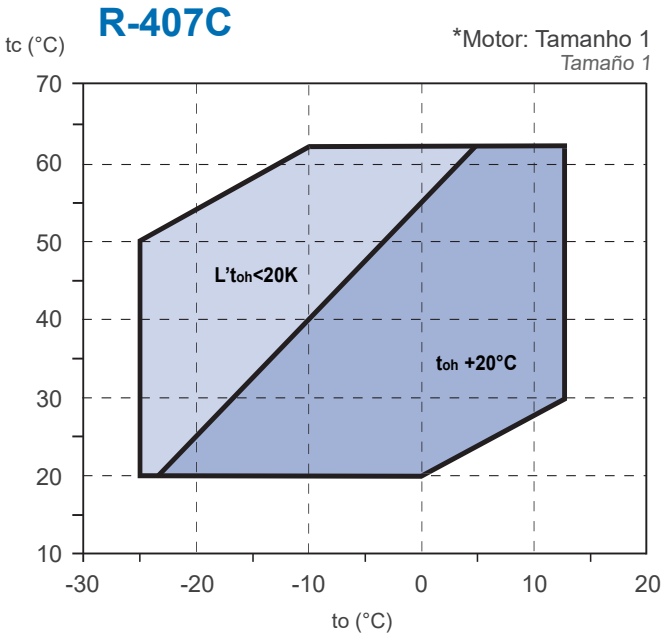

- Funcionamento sem limitações
- Resfriamento adicional ou temperatura de sucção limitada
- * Veja as instruções às págs. 14 e 15
- t_c Temperatura de condensação (°C)
- t_o Temperatura de evaporação (°C)
- t_{oh} Temperatura de sucção (°C)
- $b.t_{oh}$ Superaquecimento de sucção (K)

- Funcionamiento sin limitaciones
- Enfriamiento adicional o temperatura de succión limitada
- * Vea las instrucciones en las páginas 14 y 15
- t_c Temperatura de condensación (C°)
- t_o Temperatura de evaporación (°C)
- t_{oh} Temperatura de Succión (C°)
- $b.t_{oh}$ Sobrecalentamiento de Succión (K)

Dados técnicos
Datos técnicos

Compressor *Compresor*	Cilíndros *Cilindros*	Deslocamento volumétrico *Desplazamiento*	Carga de Óleo *Carga de Aceite*	Motor *Motor*		Máxima corrente de operação *Corriente en operación maximo*	Máximo consumo de energia *Consumo de energía maximo*	Corrente de partida *Corriente de arranque*	Conexões *Conexiones* Sucção Succión		Descarga Expulsión		Peso *Peso*	Volume da embalagem *Volumen del embalaje*
	nº	m³/h	l			(MRA) A	kW	(LRA) A	inch	mm	inch	mm	Kg	dm³
		①	②	③	④	⑤	⑥	⑤	⑦		⑦		⑧	
SH2/4-0.5-004AY	2	4,74	1,2	1	220-240V / 3PH / 60Hz - 380-420V / 3HP / 60Hz	3,5	1,6	17,4	5/8	15,8	1/2	12,7	36	37
SH2/4-0.5-005AY	2	5,92	1,2	2		3,4	1,5	17,4	5/8	15,8	1/2	12,7	36	37
SH2/4-0.7-005AY	2		1,2	1		3,6	1,6	17,4	5/8	15,8	1/2	12,7	36	37
SH2/4-0.7-006AY	2	6,56	1,2	2		3,6	1,6	17,4	5/8	15,8	1/2	12,7	36	37
SH2/4-001-006AY	2		1,2	1		4,2	2,1	17,4	5/8	15,8	1/2	12,7	36	37
SH2/4-001-007AY	2	8,29	1,2	2		4,2	2,1	17,4	5/8	15,8	1/2	12,7	36	37
SH2/4-1.5-007AY	2		1,2	1		5,6	2,8	23,6	5/8	15,8	1/2	12,7	36	37
SH2/4-1.5-008AY	2	9,18	1,2	2		6,3	3,1	23,6	5/8	15,8	1/2	12,7	36	37
SH2/4-1.5-009BY	2	10,75	1,2	1		6,3	3,3	23,6	5/8	15,8	1/2	12,7	38	37
SH2/4-1.5-010BY	2	11,86	1,2	2		6,3	3,3	23,6	5/8	15,8	1/2	12,7	38	37
SH2/4-002-010BY	2		1,2	1		8,0	3,6	26,0	3/4	19,0	5/8	15,8	40	37
SH2/4-002-011DY	2	13,51	1,2	1		8,1	4,4	29,9	7/8	22,2	5/8	15,8	45	47
SH2/4-002-013DY	2	15,78	1,2	2		8,1	4,3	29,9	7/8	22,2	5/8	15,8	45	47
SH2/4-003-013DY	2		1,2	1		11,5	5,5	45,6	1" 1/8	28,6	5/8	15,8	49	47
SH2/4-002-015DY	2	18,43	1,2	2		10,0	4,4	29,9	7/8	22,2	5/8	15,8	45	47
SH2/4-003-015DY	2		1,2	1		11,5	6,2	45,6	1" 1/8	28,6	5/8	15,8	49	47
SH2/4-003-016DY	2	19,68	1,2	2		11,5	6,2	45,6	1" 1/8	28,6	5/8	15,8	49	47
SH2/4-004-016DY	2		1,2	1		13,9	6,1	50,3	1" 1/8	28,6	3/4	19,0	51	47
SH2/4-003-018DY	2	21,52	1,2	2		11,5	6,2	45,6	1" 1/8	28,6	5/8	15,8	49	47
SH2/4-004-018DY	2		1,2	1		15.0	6,1	50,3	1" 1/8	28,6	3/4	19,0	51	47
SH2/4-003-019DY	2	22,94	1,2	2		11,5	6,2	45,6	1" 1/8	28,6	5/8	15,8	49	47
SH2/4-004-020QY	4	23,72	1,8	2		13,1	6,6	59,4	1" 1/8	28,6	3/4	19,0	74	76
SH2/4-004-021QY	4	25,42	1,8	2		12,0	6,6	58,9	1" 1/8	28,6	3/4	19,0	79	76
SH2/4-005-021QY	4		1,8	1		14,6	7,5	68,3	1" 1/8	28,6	3/4	19,0	79	76
SH2/4-004-024QY	4	28,69	1,8	2		13,1	7,4	59,4	1" 1/8	28,6	3/4	19,0	79	76
SH2/4-005-024QY	4		1,8	1		16,5	8,3	68,3	1" 1/8	28,6	7/8	22,2	79	76
SH2/4-004-025QY	4	29,63	1,8	2		13,1	7,4	59,4	1" 1/8	28,6	3/4	19,0	77	76
SH2/4-005-025QY	4		1,8	1		14,6	8,4	68,3	1" 1/8	28,6	7/8	22,2	79	76
SH2/4-007-025QY	4		1,8	1		19,9	9,7	109,0	1" 1/8	28,6	7/8	22,2	79	76
SH2/4-005-028QY	4	33,62	1,8	2		14,6	8,3	68,3	1" 3/8	35,0	7/8	22,2	79	76
SH2/4-007-028QY	4		1,8	1		21,0	10,5	109,0	1" 3/8	35,0	1" 1/8	28,6	79	76
SH2/4-005-033QY	4	39,19	1,8	2		14,6	8,4	68,3	1" 3/8	35,0	1" 1/8	28,6	79	76
SH2/4-007-033QY	4		1,8	1		24,0	10,5	109,0	1" 3/8	35,0	1" 1/8	28,6	79	76
SH2/4-005-036QY	4	43,03	1,8	2		14,2	6,9	68,3	1" 3/8	35,0	1" 1/8	28,6	79	76
SH2/4-007-036QY	4		1,8	1		22,4	11,6	112,0	1" 3/8	35,0	1" 1/8	28,6	79	76
SH2/4-005-033SY	4	39,36	3,3	2		17,0	8,9	73,1	1" 3/8	35,0	1" 1/8	28,6	115	201
SH2/4-007-033SY	4		3,3	1		24,5	11,1	89,5	1" 3/8	35,0	1" 1/8	28,6	117	201
SH2/4-008-042SY	4	49,58	3,3	2		25,4	13,6	92,2	1" 3/8	35,0	1" 1/8	28,6	117	201
SH2/4-012-042SY	4		3,3	1		27,3	14,7	121,0	1" 3/8	35,0	1" 1/8	28,6	120	201
SH2/4-010-052SY	4	61,80	3,3	2		31,3	14,7	121,0	1" 3/8	35,0	1" 1/8	28,6	120	201
SH2/4-015-052SY	4		3,3	1		37,2	18,7	141,0	1" 5/8	42,0	1" 1/8	28,6	126	201
SH2/4-015-056SY	4	67,20	3,3	2		37,2	18,8	141,0	1" 5/8	42,0	1" 1/8	28,6	130	201
SH2/4-020-056SY	4		3,3	1		44,4	21,6	155,0	1" 5/8	42,0	1" 1/8	28,6	132	201

Dados técnicos
Datos técnicos

Compressor *Compresor*	Cilíndros *Cilindros* nº	Deslocamento volumétrico *Desplazamiento* m³/h ①	Carga de Óleo *Carga de Aceite* l ②	Motor *Motor* ③	④	Máxima corrente de operação *Corriente en operación maximo* (MRA) A ⑤	Máximo consumo de energia *Consumo de energía maximo* kW ⑥	Corrente de partida *Corriente de arranque* (LRA) A ⑤	Conexões *Conexiones* Sucção *Succión* inch ⑦	mm	Descarga *Expulsión* inch ⑦	mm	Peso *Peso* Kg ⑧	Volume da embalagem *Volumen del embalaje* dm³
SH2/4-015-059VY	4	70,18	4,5	2	220-240V / 3PH / 60Hz - 380-420V / 3HP / 60Hz	37,2	18,7	141,0	1" 5/8	42,0	1" 1/8	28,6	170	285
SH2/4-020-059VY	4		4,5	1		44,4	22,5	175,0	1" 5/8	42,0	1" 1/8	28,6	174	285
SH2/4-015-071VY	4	84,92	4,5	2		37,2	18,6	141,0	1" 5/8	42,0	1" 1/8	28,6	174	285
SH2/4-025-071VY	4		4,5	1		54,0	27,1	235,0	2" 1/8	54,0	1" 3/8	35,0	184	285
SH2/4-020-084VY	4	100,57	4,5	2		44,4	23,6	175,0	1" 5/8	42,0	1" 1/8	28,6	180	285
SH2/4-030-084VY	4		4,5	1		63,6	32,5	257,0	2" 1/8	54,0	1" 3/8	35,0	187	285
SH2/4-025-093VY	4	111,66	4,5	2		54,0	28,1	235,0	2" 1/8	54,0	1" 3/8	35,0	200	285
SH2/4-032-093VY	4		4,5	1		68,4	35,4	290,0	2" 1/8	54,0	1" 3/8	35,0	192	285
SH2/4-025-103VY	4	123,48	4,5	2		54,0	28,2	235,0	2" 1/8	54,0	1" 3/8	35,0	204	285
SH2/4-035-103VY	4		4,5	1		68,4	37,9	290,0	2" 1/8	54,0	1" 3/8	35,0	207	285
SH2/4-025-106ZY	6	127,39	4,5	2		54,0	28,3	235,0	2" 1/8	54,0	1" 3/8	35,0	220	355
SH2/4-035-106ZY	6		4,5	1		73,2	40,2	290,0	2" 1/8	54,0	1" 3/8	35,0	223	355
SH2/4-030-126ZY	6	150,86	7,5	2		36,6	34,8	257,0	2" 1/8	54,0	1" 3/8	35,0	229	355
SH2/4-040-126ZY	6		7,5	1		90,0	46,6	382,6	2" 5/8	67,0	1" 5/8	42,0	240	355
SH2/4-040-154ZY	6	185,26	7,5	2		90,0	43,4	382,6	2" 5/8	67,0	1" 5/8	42,0	240	355
SH2/4-050-154ZY	6		7,5	1		111,0	59,6	401,0	2" 5/8	67,0	1" 5/8	42,0	244	355
SH2/4-040-142WY	8	169,80	8,0	1	PWS 380-420V / 3HP / 60Hz	107,1	48,4	258,0	2" 5/8	67,0	1" 5/8	42,0	295	450
SH2/4-040-168WY	8	201,12	8,0	2		80,6	42,7	258,0	2" 5/8	67,0	1" 5/8	42,0	299	450
SH2/4-050-168WY	8		8,0	1		113,8	63,2	309,6	3" 1/8	79,4	1" 5/8	42,0	305	450
SH2/4-050-187WY	8	223,32	8,0	2		113,8	57,4	309,6	3" 1/8	79,4	1" 5/8	42,0	311	450
SH2/4-060-187WY	8		8,0	1		124,2	68,5	416,0	3" 1/8	79,4	1" 5/8	42,0	315	450
SH2/4-060-206WY	8	246,96	8,0	2		118,6	64,9	416,0	3" 1/8	79,4	2" 1/8	54,0	320	450
SH2/4-070-206WY	8		8,0	1		140,1	76,4	498,0	3" 1/8	79,4	2" 1/8	54,0	328	450
SH2/4-070-228WY	8	273,32	8,0	2		131,4	70,9	468,0	3" 1/8	79,4	2" 1/8	54,0	328	450
SH2/4-075-228WY	8		8,0	1		154,1	84,9	516,0	3" 1/8	79,4	2" 1/8	54,0	328	450
SH2/4-075-240WY	8	286,82	8,0	2		137,5	74,8	516,0	3" 1/8	79,4	2" 1/8	54,0	328	450
SH2/4-080-240WY	8		8,0	1		162,8	90,2	516,0	3" 1/8	79,4	2" 1/8	54,0	328	450

① Fator de conversão para 50 Hz = \1,2
Factor de conversión para 50 Hz = \1,2

② Carga de óleo poliéster
Carga de aceite poliester

③ Tamanho do motor: veja os limites operacionais nas páginas 12 e 13
Tamaño del Motor: vea los límites de operaciones en la página 12 Y 13

④ Versão do motor padrão. Outras tensões e corrrentes estão disponíveis mediante pedido. Tolerância de ± 10% em relação ao valor médio da faixa de tensão. Compressores SHW do motor PWS, fracionamento 50/50
Tamaño de motor estándar. Otros tensiones y corrientes disponibles bajo pedido. Tolerancia ± 10% basada en la media del valor del rango del tension. Compresores SHW con motor PWS. Partición 50/50

⑤ Dados referentes ao valor de 400V. Para os compressores SHW, conexão PWS
Los datos se refieren al valor de 400V. Para los compresores SHW, conexión PWS

⑥ Dimensionar os contatores, cabos e fusíveis considerando a corrente máxima de operação e também ④
Para la dimensión de los contactores, cables y fusibles considere la corriente operativa máxima y también ④

⑦ *Válvulas com conexão de solda*
Válvulas con conexión soldable

⑧ Peso líquido, incluindo válvulas, carga de óleo e amortecedores
Peso neto, incluye llaves, carga de aceite y amortecedores.

Desempenho
Desempeño

R-134a

1º linha: Capacidade frigorífica / *1º línea: Capacidad de refrigeración*
2º linha: Consumo de energía / *2º línea: Consumo de energía*

Compressor *Compresor*	Tamanho Motor *Tamaño Motor*	Condens. Temp. [ºC]	60Hz Qo (Watt) Pe (kW)	Temperatura de evaporação [ºC] *Temperatura de evaporación [ºC]* 12,5	10	7,5	5	0	-5	-10	-15	-20	-25	-30
SH2-0.5-004AY	1	30	Qo	4242	3845	3474	3128	2509	1978	1528	1150	838	582	377
			Pe	0.73	0.71	0.68	0.66	0.61	0.58	0.53	0.48	0.43	0.37	0.31
		40	Qo	3754	3397	3065	2755	2202	1727	1324	985	702	468	275
			Pe	0.84	0.82	0.79	0.76	0.71	0.66	0.60	0.54	0.47	0.40	0.31
		50	Qo	3294	2978	2684	2412	1922	1505	1150	848	595	382	199
			Pe	0.97	0.94	0.90	0.86	0.80	0.73	0.67	0.59	0.50	0.41	0.29
SH2-0.5-005AY	2	30	Qo	5255	4769	4314	3889	3125	2468	1909	1439	1050	731	475
			Pe	0.91	0.88	0.85	0.82	0.77	0.72	0.66	0.60	0.54	0.47	0.38
		40	Qo	4648	4212	3804	3425	2741	2154	1655	1232	880	587	346
			Pe	1.06	1.02	0.98	0.95	0.89	0.82	0.74	0.67	0.59	0.49	0.38
		50	Qo	4079	3692	3332	2996	2394	1877	1435	1061	744	476	250
			Pe	1.21	1.16	1.13	1.08	1.01	0.92	0.83	0.73	0.62	0.50	0.36
SH4-0.7-005AY	1	50	Qo	4042	3656	3296	2960	2359	1843	1403	1028	712	443	214
			Pe	1.19	1.15	1.12	1.08	1.00	0.91	0.83	0.73	0.62	0.50	0.37
		60	Qo	3493	3154	2839	2545	2022	1573	1189	863	583	341	-
			Pe	1.34	1.30	1.25	1.20	1.10	1.01	0.89	0.77	0.64	0.48	-
		70	Qo	2958	2666	2395	2144	1697	1315	988	708	464	-	-
			Pe	1.48	1.43	1.37	1.31	1.20	1.07	0.94	0.78	0.62	-	-
SH2-0.7-006AY	2	30	Qo	5706	5178	4685	4225	3402	2695	2094	1585	1157	798	497
			Pe	0.95	0.92	0.91	0.89	0.84	0.80	0.74	0.68	0.61	0.52	0.42
		40	Qo	4993	4520	4079	3670	2936	2310	1777	1326	944	622	344
			Pe	1.10	1.08	1.06	1.03	0.97	0.91	0.83	0.74	0.65	0.54	0.40
		50	Qo	4337	3918	3528	3166	2521	1973	1506	1110	774	485	230
			Pe	1.26	1.22	1.20	1.16	1.09	1.01	0.91	0.80	0.68	0.54	0.37
SH4-001-006AY	1	50	Qo	4302	3895	3515	3160	2525	1978	1511	1112	774	484	233
			Pe	1.25	1.21	1.18	1.15	1.08	1.00	0.90	0.79	0.66	0.52	0.36
		60	Qo	3721	3364	3030	2719	2165	1690	1283	934	635	374	-
			Pe	1.39	1.36	1.32	1.28	1.19	1.09	0.97	0.84	0.68	0.52	-
		70	Qo	3163	2855	2568	2302	1828	1423	1076	779	520	-	-
			Pe	1.55	1.51	1.46	1.42	1.32	1.19	1.06	0.90	0.72	-	-
SH2-001-007AY	2	30	Qo	7468	6796	6169	5586	4542	3649	2893	2258	1730	1296	938
			Pe	1.09	1.08	1.07	1.06	1.02	0.98	0.94	0.88	0.80	0.73	0.64
		40	Qo	6593	5987	5424	4901	3966	3168	2492	1926	1451	1055	722
			Pe	1.33	1.31	1.28	1.26	1.20	1.13	1.06	0.96	0.86	0.74	0.62
		50	Qo	5744	5206	4705	4241	3414	2710	2114	1613	1190	832	522
			Pe	1.55	1.51	1.48	1.44	1.36	1.26	1.15	1.02	0.89	0.74	0.58
SH4-1.5-007AY	1	50	Qo	5666	5147	4663	4212	3403	2710	2116	1612	1183	817	502
			Pe	1.54	1.50	1.48	1.44	1.36	1.27	1.16	1.04	0.91	0.77	0.60
		60	Qo	4886	4427	4001	3604	2893	2286	1766	1324	944	616	-
			Pe	1.73	1.68	1.64	1.60	1.49	1.37	1.24	1.08	0.91	0.73	-
		70	Qo	4106	3708	3338	2995	2386	1865	1422	1042	713	-	-
			Pe	1.92	1.86	1.80	1.74	1.61	1.45	1.30	1.10	0.91	-	-
SH2-1.5-008AY	1	30	Qo	8058	7373	6728	6124	5023	4064	3238	2531	1937	1446	1048
			Pe	1.20	1.19	1.19	1.18	1.15	1.12	1.06	1.00	0.91	0.83	0.72
		40	Qo	7184	6562	5977	5428	4433	3566	2820	2184	1649	1205	842
			Pe	1.46	1.44	1.42	1.39	1.33	1.26	1.18	1.08	0.97	0.85	0.72
		50	Qo	6313	5754	5228	4736	3847	3076	2412	1848	1372	977	652
			Pe	1.72	1.68	1.63	1.60	1.50	1.39	1.27	1.14	1.01	0.85	0.70
SH2-1.5-009BY	2	30	Qo	9686	8844	8056	7320	5999	4860	3889	3067	2380	1806	1332
			Pe	1.73	1.68	1.63	1.57	1.45	1.33	1.20	1.07	0.94	0.82	0.70
		40	Qo	8617	7856	7146	6484	5292	4265	3385	2636	2002	1462	1002
			Pe	2.00	1.92	1.85	1.76	1.60	1.43	1.26	1.10	0.95	0.82	0.68
		50	Qo	7535	6858	6226	5636	4577	3662	2876	2201	1620	1116	671
			Pe	2.23	2.12	2.02	1.91	1.69	1.49	1.30	1.12	0.95	0.80	0.68
SH2-1.5-010BY	2	30	Qo	10921	9973	9086	8260	6773	5494	4403	3480	2708	2066	1536
			Pe	1.87	1.82	1.78	1.73	1.61	1.46	1.32	1.18	1.03	0.91	0.79
		40	Qo	9710	8857	8059	7315	5978	4828	3841	3002	2290	1685	1169
			Pe	2.22	2.14	2.05	1.97	1.78	1.60	1.40	1.22	1.06	0.91	0.79
		50	Qo	8491	7733	7026	6366	5179	4157	3276	2520	1868	1302	802
			Pe	2.50	2.38	2.27	2.15	1.91	1.67	1.45	1.25	1.06	0.90	0.78
SH4-002-010BY	1	50	Qo	8245	7513	6826	6182	5017	4007	3140	2405	1788	1278	864
			Pe	2.42	2.40	2.35	2.29	2.15	1.96	1.75	1.52	1.28	1.06	0.83
		60	Qo	7015	6376	5777	5216	4206	3331	2581	1944	1408	959	-
			Pe	2.86	2.78	2.69	2.59	2.36	2.10	1.82	1.54	1.25	0.98	-
		70	Qo	5798	5252	4741	4265	3408	2668	2034	1495	1038	-	-
			Pe	3.23	3.10	2.96	2.82	2.51	2.18	1.84	1.50	1.16	-	-
SH4-002-011DY	1	50	Qo	9415	8581	7792	7046	5692	4512	3496	2634	1912	-	-
			Pe	2.58	2.53	2.47	2.41	2.24	2.06	1.87	1.66	1.44	-	-
		60	Qo	7889	7176	6499	5860	4691	3667	2779	2017	1372	-	-
			Pe	2.94	2.86	2.76	2.65	2.42	2.18	1.94	1.68	1.43	-	-
		70	Qo	6392	5795	5227	4687	3696	2819	2052	1385	810	-	-
			Pe	3.24	3.11	2.98	2.84	2.56	2.26	1.97	1.67	1.39	-	-

*Fator de conversão para 50Hz = /1,2
**Factor de conversión para 50Hz = /1,2*

Veja página 21
Vea la página 21

Dados referentes à temperatura do gás de sucção a 20ºC sem subresfriamento do líquido
Datos relacionados a los 20ºC de temperatura de gas de succión, sin subenfriamiento do líquido

Desempenho
Desempeño

R-134a

1º linha: Capacidade frigorífica / *1º línea: Capacidad de refrigeración*
2º linha: Consumo de energía / *2º línea: Consumo de energía*

Compressor *Compresor*	Tamanho Motor *Tamaño Motor*	Condens. Temp. [ºC]	60Hz Qo (Watt) Pe (kW)	Temperatura de evaporação [ºC] *Temperatura de evaporación [ºC]* 12,5	10	7,5	5	0	-5	-10	-15	-20	-25	-30
SH4-002-013DY	2	30	Qo	14658	13364	12154	11024	8999	7265	5795	4560	3524	-	-
			Pe	1.98	2.04	2.06	2.08	2.06	1.98	1.87	1.73	1.57	-	-
		40	Qo	12900	11752	10676	9673	7872	6329	5020	3917	2989	-	-
			Pe	2.60	2.59	2.56	2.52	2.40	2.24	2.06	1.86	1.67	-	-
		50	Qo	11138	10136	9199	8322	6749	5400	4255	3290	2477	-	-
			Pe	3.12	3.06	2.98	2.88	2.68	2.45	2.21	1.98	1.76	-	-
SH4-003-013DY	1	50	Qo	11244	10177	9181	8255	6605	5210	4048	3089	2306	-	-
			Pe	3.13	3.06	2.98	2.89	2.68	2.44	2.20	1.96	1.73	-	-
		60	Qo	9458	8537	7678	6878	5459	4264	3274	2466	1813	-	-
			Pe	3.55	3.43	3.29	3.16	2.86	2.56	2.27	1.99	1.76	-	-
		70	Qo	7687	6917	6198	5531	4349	3359	2544	1889	1367	-	-
			Pe	3.91	3.73	3.55	3.37	3.01	2.66	2.34	2.05	1.84	-	-
SH2-002-015DY	2	30	Qo	16548	15126	13795	12550	10303	8360	6694	5274	4075	3067	2225
			Pe	3.12	2.98	2.83	2.70	2.42	2.16	1.91	1.67	1.45	1.25	1.07
		40	Qo	14699	13415	12212	11088	9061	7306	5795	4500	3394	2449	1636.8
			Pe	3.46	3.28	3.11	2.93	2.60	2.29	2.00	1.74	1.50	1.30	1.116
		50	Qo	12826	11681	10608	9607	7802	6238	4886	3720	2710	1828.8	1050
			Pe	3.73	3.52	3.31	3.12	2.75	2.40	2.08	1.80	1.55	1.344	1.188
SH4-003-015DY	1	50	Qo	12857	11689	10598	9581	7750	6168	4807	3638	2634	1764	1000
			Pe	3.50	3.34	3.17	3.00	2.69	2.39	2.10	1.85	1.62	1.42	1.24
		60	Qo	10968	9941	8982	8089	6485	5096	3899	2860	1954	1151	-
			Pe	3.71	3.52	3.32	3.14	2.78	2.46	2.16	1.90	1.67	1.48	-
		70	Qo	9065	8180	7357	6590	5215	4026	2993	2089	1285	-	-
			Pe	3.88	3.66	3.46	3.25	2.87	2.53	2.23	1.97	1.74	-	-
SH2-003-016DY	2	30	Qo	17418	15886	14453	13117	10721	8660	6907	5426	4187	3155	2299
			Pe	2.89	2.86	2.80	2.74	2.59	2.41	2.21	1.98	1.73	1.48	1.21
		40	Qo	15432	14052	12764	11564	9409	7556	5972	4625	3481	2510	1677.6
			Pe	3.44	3.35	3.24	3.13	2.89	2.63	2.35	2.06	1.78	1.48	1.2
		50	Qo	13435	12210	11066	10002	8092	6445	5032	3818	2772	1861.2	1053.6
			Pe	3.90	3.74	3.59	3.43	3.11	2.77	2.42	2.09	1.76	1.44	1.14
SH4-004-016DY	1	50	Qo	13660	12450	11317	10258	8356	6725	5338	4164	3170	-	-
			Pe	4.27	4.16	4.06	3.94	3.68	3.41	3.11	2.80	2.45	-	-
		60	Qo	11642	10604	9631	8720	7084	5678	4481	3468	2606	-	-
			Pe	4.82	4.67	4.51	4.36	4.01	3.66	3.28	2.88	2.47	-	-
		70	Qo	9662	8796	7984	7222	5851	4673	3667	2814	2088	-	-
			Pe	5.35	5.15	4.94	4.74	4.32	3.88	3.42	2.95	2.47	-	-
SH4-003-018DY	2	30	Qo	19726	18010	16403	14904	12218	9922	7978	6346	4980	-	-
			Pe	3.17	3.16	3.13	3.10	2.99	2.84	2.66	2.47	2.27	-	-
		40	Qo	17432	15911	14486	13156	10769	8725	6992	5532	4304	-	-
			Pe	3.91	3.84	3.77	3.67	3.47	3.23	2.98	2.71	2.45	-	-
		50	Qo	15106	13780	12538	11377	9294	7508	5992	4712	3632	-	-
			Pe	4.58	4.45	4.32	4.18	3.88	3.55	3.23	2.90	2.58	-	-
SH4-004-018DY	1	50	Qo	16117	14644	13271	11992	9701	7732	6042	4594	3346	2260	1295
			Pe	4.08	3.96	3.83	3.68	3.38	3.06	2.72	2.38	2.03	1.70	1.39
		60	Qo	13734	12445	11245	10129	8131	6410	4926	3641	2513	1502	-
			Pe	4.52	4.36	4.18	3.98	3.60	3.20	2.80	2.40	2.02	1.66	-
		70	Qo	11346	10242	9216	8264	6560	5092	3817	2696	1691	-	-
			Pe	4.90	4.68	4.45	4.22	3.76	3.29	2.82	2.38	1.96	-	-
SH2-003-019DY	2	30	Qo	22333	20389	18570	16872	13819	11191	8951	7060	5480	4175	3104
			Pe	3.49	3.43	3.37	3.29	3.10	2.87	2.62	2.34	2.05	1.75	1.46
		40	Qo	19783	18040	16409	14887	12150	9790	7769	6050	4595	3365	2323
			Pe	4.20	4.07	3.92	3.78	3.47	3.14	2.81	2.47	2.12	1.80	1.50
		50	Qo	17225	15680	14238	12893	10471	8380	6580	5033	3702	2549	1535
			Pe	4.79	4.58	4.38	4.18	3.76	3.34	2.93	2.53	2.16	1.81	1.50
SH4-004-019DY	1	50	Qo	NÃO DISPONÍVEL / NO DISPONIBLE										
			Pe											
		60	Qo											
			Pe											
		70	Qo											
			Pe											
SH4-004-020QY	2	30	Qo	17573	16016	14554	13180	10694	8538	6691	5130	3836	2786	1961
			Pe	4.28	4.21	4.12	4.01	3.74	3.44	3.12	2.76	2.40	2.04	1.69
		40	Qo	15098	13734	12452	11252	9080	7200	5588	4224	3085	2153	1404
			Pe	5.03	4.90	4.74	4.57	4.20	3.79	3.37	2.93	2.50	2.06	1.656
		50	Qo	12598	11431	10337	9314	7469	5874	4508	3350	2380	-	-
			Pe	5.72	5.52	5.30	5.08	4.60	4.09	3.56	3.05	2.53	-	-
SH4-004-021QY	2	30	Qo	23422	21251	19223	17333	13956	11083	8669	6662	5008	-	-
			Pe	2.96	3.01	3.04	3.04	2.96	2.82	2.62	2.38	2.12	-	-
		40	Qo	20654	18704	16882	15184	12150	9572	7409	5615	4140	-	-
			Pe	3.90	3.84	3.77	3.68	3.44	3.17	2.86	2.53	2.21	-	-
		50	Qo	17741	16026	14423	12930	10267	8010	6125	4571	3301	-	-
			Pe	4.63	4.49	4.32	4.15	3.78	3.40	2.99	2.60	2.26	-	-

*Fator de conversão para 50Hz = /1,2
**Factor de conversión para 50Hz = /1,2*

Veja página 21
Vea la página 21

Dados referentes à temperatura do gás de sucção a 20ºC sem subresfriamento do líquido
Datos relacionados a los 20ºC de temperatura de gas de succión, sin subenfriamiento do líquido

Desempenho
Desempeño

R-134a

1º linha: Capacidade frigorífica / *1º línea: Capacidad de refrigeración*
2º linha: Consumo de energía / *2º línea: Consumo de energía*

Compressor *Compresor*	Tamanho Motor *Tamaño Motor*	Condens. Temp. [ºC]	60Hz Qo (Watt) Pe (kW)	Temperatura de evaporação [ºC] *Temperatura de evaporación [ºC]* 12,5	10	7,5	5	0	-5	-10	-15	-20	-25	-30
SH4-005-021QY	1	50	Qo	17942	16198	14564	13045	10331	8030	6110	4529	3242	-	-
			Pe	4.54	4.40	4.26	4.10	3.77	3.40	3.01	2.63	2.26	-	-
		60	Qo	15169	13643	12215	10886	8520	6522	4865	3515	2434	-	-
			Pe	5.11	4.91	4.70	4.49	4.03	3.56	3.10	2.65	2.23	-	-
		70	Qo	12370	11075	9866	8741	6742	5063	3684	2575	1704	-	-
			Pe	5.56	5.29	5.02	4.74	4.19	3.62	3.10	2.59	2.12	-	-
SH4-004-024QY	2	30	Qo	26166	23795	21576	19506	15797	12629	9953	7714	5852	-	-
			Pe	3.48	3.52	3.52	3.50	3.42	3.25	3.04	2.78	2.50	-	-
		40	Qo	22910	20819	18862	17033	13754	10948	8573	6577	4908	-	-
			Pe	4.42	4.37	4.30	4.20	3.97	3.67	3.35	2.98	2.62	-	-
		50	Qo	19698	17884	16182	14593	11738	9293	7216	5466	3992	-	-
			Pe	5.26	5.12	4.98	4.81	4.44	4.03	3.59	3.13	2.69	-	-
SH4-005-024QY	1	50	Qo	20180	18262	16466	14794	11802	9253	7104	5306	3805	-	-
			Pe	5.20	5.04	4.86	4.68	4.30	3.88	3.44	3.01	2.59	-	-
		60	Qo	17017	15358	13804	12355	9764	7558	5698	4144	2849	-	-
			Pe	5.88	5.65	5.41	5.16	4.64	4.12	3.60	3.10	2.62	-	-
		70	Qo	13823	12431	11128	9911	7734	5882	4324	3025	1946	-	-
			Pe	6.48	6.18	5.87	5.56	4.92	4.30	3.70	3.12	2.59	-	-
SH2-004-025QY	2	30	Qo	26267	23933	21743	19692	15988	12780	10032	7705	5760	4159	2862
			Pe	3.50	3.52	3.50	3.48	3.37	3.20	2.98	2.71	2.41	2.11	1.80
		40	Qo	23017	20911	18940	17096	13776	10914	8471	6408	4687	3269	2116
			Pe	4.51	4.43	4.33	4.22	3.95	3.64	3.28	2.90	2.51	2.12	1.74
		50	Qo	19860	17981	16226	14591	11656	9138	6998	5200	3701	2466	1454
			Pe	5.39	5.22	5.04	4.84	4.42	3.97	3.49	3.01	2.54	2.08	1.64
SH2-005-025QY	2	30	Qo	27617	25211	22967	20878	17137	13936	11220	8934	7025	5437	4118
			Pe	3.42	3.49	3.53	3.54	3.49	3.36	3.18	2.95	2.71	2.45	2.21
		40	Qo	24610	22450	20436	18563	15211	12338	9893	7818	6061	4567	3282
			Pe	4.54	4.51	4.46	4.39	4.19	3.94	3.62	3.30	2.96	2.63	2.328
		50	Qo	21576	19662	17881	16225	13264	10723	8550	6689	5086	3687.6	2439.6
			Pe	5.59	5.48	5.34	5.20	4.84	4.44	4.02	3.58	3.14	2.748	2.376
SH2-007-025QY	1	50	Qo	22094	20128	18295	16591	13542	10925	8688	6778	5140	3721	2468
			Pe	5.75	5.64	5.52	5.38	5.05	4.67	4.25	3.82	3.37	2.94	2.53
		60	Qo	19066	17339	15733	14242	11575	9287	7324	5630	4156	2845	1646
			Pe	6.67	6.49	6.30	6.08	5.60	5.10	4.57	4.03	3.49	2.99	2.51
		70	Qo	15990	14507	13130	11855	9578	7626	5942	4476	3172	1976	-
			Pe	7.54	7.27	7.00	6.71	6.10	5.46	4.81	4.18	3.55	2.96	-
SH4-005-028QY	2	30	Qo	30316	27584	25031	22654	18402	14783	11736	9192	7080	-	-
			Pe	4.30	4.30	4.27	4.22	4.07	3.86	3.59	3.29	2.96	-	-
		40	Qo	26833	24398	22122	20000	16204	12968	10240	7957	6054	-	-
			Pe	5.44	5.33	5.21	5.08	4.75	4.38	3.98	3.58	3.14	-	-
		50	Qo	23273	21140	19145	17285	13955	11114	8718	6710	5034	-	-
			Pe	6.44	6.24	6.02	5.80	5.32	4.80	4.28	3.76	3.25	-	-
SH4-007-028QY	1	50	Qo	23508	21300	19240	17322	13906	11006	8573	6545	4856	-	-
			Pe	6.40	6.20	5.99	5.77	5.32	4.82	4.32	3.80	3.30	-	-
		60	Qo	19951	18044	16262	14605	11650	9144	7043	5296	3842	-	-
			Pe	7.22	6.94	6.65	6.35	5.72	5.11	4.49	3.88	3.29	-	-
		70	Qo	16369	14770	13276	11884	9402	7300	5540	4080	2870	-	-
			Pe	7.93	7.56	7.19	6.80	6.05	5.29	4.57	3.88	3.22	-	-
SH4-005-033QY	2	30	Qo	34644	31553	28673	25998	21229	17166	13715	10772	8232	-	-
			Pe	5.26	5.17	5.09	4.99	4.76	4.50	4.18	3.80	3.37	-	-
		40	Qo	30389	27690	25176	22838	18666	15100	12056	9444	7163	-	-
			Pe	6.41	6.24	6.07	5.89	5.52	5.12	4.68	4.19	3.66	-	-
		50	Qo	26317	23993	21826	19808	16200	13105	10448	8148	6114	-	-
			Pe	7.55	7.31	7.06	6.79	6.28	5.72	5.15	4.55	3.90	-	-
SH4-007-033QY	1	50	Qo	27340	24888	22586	20435	16564	13235	10399	7999	5969	-	-
			Pe	7.73	7.55	7.33	7.09	6.53	5.90	5.24	4.58	3.97	-	-
		60	Qo	23278	21174	19199	17350	14018	11153	8710	6637	4880	-	-
			Pe	8.70	8.41	8.10	7.75	7.04	6.30	5.57	4.87	4.26	-	-
		70	Qo	19192	17446	15803	14264	11491	9102	7066	5338	3871	-	-
			Pe	9.54	9.16	8.76	8.35	7.52	6.71	5.94	5.26	4.69	-	-
SH2-005-036QY	2	30	Qo	-	-	-	-	25012	20431	16486	13123	10288	7928	5989
			Pe	-	-	-	-	5.41	5.09	4.72	4.31	3.88	3.43	3.00
		40	Qo	-	-	-	-	22164	18025	14473	11452	8908	6787	5037.6
			Pe	-	-	-	-	6.38	5.87	5.32	4.75	4.18	3.62	3.096
		50	Qo	-	-	-	-	19180	15504	12364	9703	7470	5610	4069.2
			Pe	-	-	-	-	7.20	6.49	5.77	5.06	4.38	3.72	3.108
SH4-007-036QY	1	50	Qo	38863	35840	20964	30234	25201	20728	16800	13404	10525	-	-
			Pe	7.73	7.24	6.83	6.48	5.99	5.66	5.44	5.20	4.90	-	-
		60	Qo	35009	32194	29518	26978	22303	18154	14516	11376	8720	-	-
			Pe	8.56	7.99	7.50	7.09	6.44	5.98	5.59	5.21	4.76	-	-
		70	Qo	31182	28613	26174	23863	19620	15870	12598	9790	7432	-	-
			Pe	9.62	9.00	8.46	7.99	7.24	6.65	6.14	5.65	5.09	-	-

*Fator de conversão para 50Hz = /1,2
**Factor de conversión para 50Hz = /1,2*

Veja página 21
Vea la página 21

Dados referentes à temperatura do gás de sucção a 20ºC sem subresfriamento do líquido
Datos relacionados a los 20ºC de temperatura de gas de succión, sin subenfriamiento do líquido

Desempenho
Desempeño

R-134a

1º linha: Capacidade frigorífica / *1º línea: Capacidad de refrigeración*
2º linha: Consumo de energía / *2º línea: Consumo de energía*

Compressor *Compresor*	Tamanho Motor *Tamaño Motor*	Condens. Temp. [ºC]	60Hz Qo (Watt) Pe (kW)	Temperatura de evaporação [ºC] *Temperatura de evaporación [ºC]* 12,5	10	7,5	5	0	-5	-10	-15	-20	-25	-30
SH2-005-033SY	2	30	Qo	36317	33182	30256	27528	22638	18442	14873	11861	9337	7235	5485
			Pe	5.76	5.74	5.68	5.58	5.28	4.88	4.44	3.97	3.53	3.14	2.86
		40	Qo	32407	29590	26960	24511	20122	16352	13133	10397	8074	6097	4396
			Pe	7.24	7.06	6.84	6.61	6.07	5.51	4.92	4.38	3.91	3.54	3.34
		50	Qo	28469	25968	23636	21468	17581	14239	11372	8912	6792	4942	3293
			Pe	8.47	8.15	7.82	7.48	6.76	6.06	5.40	4.82	4.37	4.08	3.98
SH2-007-033SY	1	50	Qo	28492	25946	23575	21371	17425	14038	11140	8660	6530	4681	3042
			Pe	7.40	7.22	7.02	6.78	6.25	5.66	5.04	4.38	3.72	3.10	2.50
		60	Qo	24502	22274	20203	18280	14838	11881	9338	7141	5220	3503	1922
			Pe	8.57	8.27	7.94	7.60	6.88	6.10	5.30	4.52	3.74	3.02	2.35
		70	Qo	20471	18564	16795	15155	12224	9704	7525	5616	3908	2332	-
			Pe	9.59	9.17	8.74	8.28	7.36	6.41	5.46	4.54	3.66	2.84	-
SH2-008-042SY	2	30	Qo	48997	44718	40718	36985	30278	24511	19600	15457	11996	9132	6779
			Pe	6.72	6.86	6.92	6.91	6.71	6.29	5.72	5.06	4.38	3.71	3.12
		40	Qo	44186	40211	36499	33042	26848	21541	17038	13248	10090	7475	5316
			Pe	9.42	9.23	8.99	8.70	7.98	7.14	6.24	5.34	4.48	3.73	3.16
		50	Qo	39120	35458	32046	28876	23216	18391	14316	10903	8066	5722	3782
			Pe	11.50	11.02	10.50	9.96	8.81	7.62	6.44	5.36	4.40	3.65	3.13
SH4-012-042SY	1	50	Qo	35126	31937	28946	26148	21100	16740	13013	9866	7247	5100	3372
			Pe	8.59	8.33	8.04	7.73	7.07	6.36	5.62	4.84	4.07	3.30	2.56
		60	Qo	30173	27313	24640	22146	17666	13823	10561	7826	5567	3727	2255
			Pe	9.71	9.34	8.93	8.52	7.66	6.77	5.86	4.94	4.03	3.17	2.34
		70	Qo	25241	22721	20374	18192	14299	10990	8209	5904	4021	2507	-
			Pe	10.82	10.33	9.83	9.31	8.26	7.19	6.13	5.08	4.07	3.11	-
SH2-010-052SY	2	30	Qo	56305	51419	46858	42608	34991	28462	22915	18245	14347	11116	8444
			Pe	8.06	8.06	8.03	7.92	7.60	7.12	6.54	5.90	5.23	4.58	4.00
		40	Qo	50119	45736	41645	37836	31010	25152	20155	15914	12325	9281	6678
			Pe	10.31	10.10	9.86	9.58	8.92	8.15	7.34	6.52	5.72	5.00	4.39
		50	Qo	43912	40030	36413	33046	27013	21827	17382	13573	10295	7440	4906
			Pe	12.29	11.89	11.46	11.00	10.04	9.04	8.03	7.07	6.18	5.41	4.81
SH4-015-052SY	1	50	Qo	43925	39992	36331	32927	26836	21610	17140	13319	10036	7181	4648
			Pe	10.38	10.19	9.96	9.70	9.08	8.36	7.56	6.71	5.81	4.91	4.01
		60	Qo	37756	34312	31111	28140	22829	18269	14352	10968	8010	5366	2930
			Pe	12.12	11.76	11.38	10.97	10.07	9.08	8.04	6.97	5.88	4.80	3.76
		70	Qo	31522	28573	25840	23306	18787	14905	11551	8618	5995	3575	-
			Pe	13.70	13.19	12.64	12.07	10.88	9.64	8.35	7.06	5.77	4.51	-
SH2-015-056SY	2	30	Qo	61991	56621	51607	46933	38548	31351	25230	20068	15750	12163	9193
			Pe	10.31	10.25	10.12	9.94	9.44	8.78	8.02	7.16	6.29	5.42	4.60
		40	Qo	55282	50454	45948	41750	34220	27750	22224	17530	13550	10171	7279
			Pe	12.80	12.49	12.13	11.72	10.82	9.83	8.77	7.69	6.65	5.66	4.79
		50	Qo	48523	44238	40243	36523	29854	24114	19190	14968	11330	8165	5357
			Pe	14.94	14.39	13.80	13.20	11.93	10.63	9.32	8.05	6.88	5.81	4.92
SH4-020-056SY	1	50	Qo	49193	44810	40726	36926	30122	24280	19278	15000	11328	8143	5327
			Pe	12.82	12.48	12.10	11.69	10.78	9.77	8.72	7.67	6.62	5.63	4.73
		60	Qo	42365	38524	34951	31631	25691	20585	16194	12401	9086	6132	3421
			Pe	14.58	14.05	13.50	12.92	11.71	10.46	9.19	7.96	6.77	5.68	4.72
		70	Qo	35443	32152	29096	26263	21200	16846	13080	9784	6841	4133	-
			Pe	16.12	15.42	14.70	13.98	12.49	10.99	9.53	8.12	6.83	5.65	-
SH2-015-059VY	2	30	Qo	65936	60215	54872	49890	40954	33283	26756	21252	16648	12821	9649
			Pe	10.28	10.20	10.07	9.88	9.35	8.68	7.88	7.02	6.13	5.23	4.38
		40	Qo	58770	53624	48821	44346	36318	29419	23526	18517	14272	10667	7579
			Pe	12.71	12.37	12.00	11.58	10.67	9.65	8.57	7.48	6.41	5.40	4.50
		50	Qo	51548	46979	42719	38753	31639	25516	20262	15755	11873	8494	5496
			Pe	14.74	14.17	13.58	12.97	11.68	10.36	9.04	7.75	6.55	5.46	4.54
SH4-020-059VY	1	50	Qo	52558	47807	43380	39260	31878	25534	20102	15456	11467	8010	4958
			Pe	12.80	12.38	11.94	11.46	10.44	9.37	8.27	7.16	6.10	5.10	4.21
		60	Qo	45077	40908	37028	33422	26968	21416	16642	12517	8917	5713	2779
			Pe	14.36	13.78	13.16	12.53	11.23	9.92	8.62	7.37	6.19	5.12	4.20
		70	Qo	37522	33942	30617	27532	22018	17273	13170	9582	6384	3446	-
			Pe	15.68	14.93	14.17	13.39	11.86	10.33	8.86	7.48	6.22	5.10	-
SH2-015-071VY	2	30	Qo	77834	71099	64810	58948	48434	39413	31736	25261	19840	15328	11578
			Pe	11.95	11.88	11.74	11.52	10.92	10.14	9.22	8.22	7.19	6.19	5.27
		40	Qo	69277	63238	57602	52352	42938	34849	27940	22063	17074	12828	9178
			Pe	14.95	14.57	14.14	13.66	12.58	11.36	10.09	8.82	7.57	6.42	5.42
		50	Qo	60697	55352	50370	45731	37415	30256	24109	18830	14273	10290	6737
			Pe	17.48	16.84	16.14	15.41	13.87	12.30	10.73	9.20	7.79	6.54	5.51
SH4-025-071VY	1	50	Qo	60499	54977	49801	44960	36230	28690	22238	16780	12212	8440	5363
			Pe	17.24	16.67	16.06	15.42	14.06	12.62	11.14	9.64	8.16	6.73	5.39
		60	Qo	51058	46266	41786	37608	30101	23645	18144	13496	9606	6372	3697
			Pe	19.04	18.25	17.42	16.58	14.87	13.10	11.34	9.61	7.93	6.35	4.88
		70	Qo	42048	37980	34190	30667	24367	18984	14417	10568	7339	4630	-
			Pe	20.53	19.54	18.53	17.51	15.46	13.40	11.40	9.46	7.63	5.93	-

*Fator de conversão para 50Hz = /1,2
**Factor de conversión para 50Hz = /1,2*

Veja página 21
Vea la página 21

Dados referentes à temperatura do gás de sucção a 20ºC sem subresfriamento do líquido
Datos relacionados a los 20ºC de temperatura de gas de succión, sin subenfriamiento do líquido

Desempenho
Desempeño

R-134a

1º linha: Capacidade frigorífica / *1º línea: Capacidad de refrigeración*
2º linha: Consumo de energía / *2º línea: Consumo de energía*

Compressor *Compresor*	Tamanho Motor *Tamaño Motor*	Condens. Temp. [ºC]	60Hz Qo (Watt) Pe (kW)	Temperatura de evaporação [ºC] *Temperatura de evaporación [ºC]* 12,5	10	7,5	5	0	-5	-10	-15	-20	-25	-30
SH2-020-084VY	2	30	Qo	91304	83270	75734	68681	55948	44936	35509	27532	20867	15378	10930
			Pe	14.45	14.24	13.99	13.69	12.92	12.00	10.94	9.80	8.62	7.40	6.22
		40	Qo	79964	72779	66053	59770	48464	38728	30422	23414	17566	12740	8803
			Pe	17.29	16.84	16.34	15.80	14.60	13.30	11.92	10.48	9.04	7.63	6.29
		50	Qo	69224	62874	56945	51421	41519	33032	25825	19762	14705	10519	7068
			Pe	19.73	19.04	18.32	17.58	16.01	14.36	12.68	11.00	9.36	7.80	6.35
SH4-030-084VY	1	50	Qo	68401	62297	56574	51218	41552	33186	26003	19891	14737	10427	6847
			Pe	19.38	18.79	18.16	17.50	16.08	14.57	13.00	11.39	9.79	8.22	6.71
		60	Qo	58520	53146	48116	43420	34964	27668	21415	16093	11586	7783	4568
			Pe	21.52	20.70	19.85	18.98	17.17	15.31	13.43	11.54	9.70	7.91	6.22
		70	Qo	48737	44094	39763	35729	28493	22274	16958	12432	8581	5292	-
			Pe	23.27	22.24	21.19	20.12	17.95	15.76	13.57	11.42	9.34	7.36	-
SH2-025-093VY	2	30	Qo	97944	90203	82831	75821	62867	51295	41059	32113	24412	17909	12560
			Pe	16.80	16.62	16.34	15.98	15.06	13.90	12.58	11.15	9.68	8.23	6.88
		40	Qo	88213	81047	74233	67764	55842	45234	35896	27781	20844	15038	10319
			Pe	20.70	20.12	19.48	18.77	17.21	15.52	13.74	11.96	10.25	8.64	7.21
		50	Qo	78102	71566	65363	59490	48708	39174	30844	23668	17604	12605	8624
			Pe	23.98	23.03	22.04	21.01	18.90	16.74	14.59	12.54	10.62	8.93	7.50
SH4-032-093VY	1	50	Qo	79174	71690	64673	58106	46267	36053	27343	20020	13963	9053	5171
			Pe	21.52	20.84	20.11	19.33	17.64	15.83	13.94	12.02	10.14	8.32	6.61
		60	Qo	66758	60166	54001	48248	37920	29064	21559	15287	10127	5960	2668
			Pe	23.56	22.62	21.64	20.60	18.48	16.27	14.04	11.83	9.70	7.69	5.86
		70	Qo	54646	48952	43648	38717	29920	22440	16157	10954	6708	3304	-
			Pe	25.07	23.87	22.64	21.40	18.85	16.30	13.75	11.29	8.96	6.82	-
SH2-025-103VY	2	30	Qo	104136	95437	87211	79450	65270	52805	41964	32653	24784	18260	12995
			Pe	16.57	16.60	16.50	16.30	15.62	14.64	13.43	12.05	10.57	9.07	7.64
		40	Qo	91681	83861	76482	69532	56870	45786	36188	27984	21082	15390	10817
			Pe	21.18	20.76	20.26	19.67	18.28	16.68	14.94	13.13	11.32	9.59	7.99
		50	Qo	80148	73188	66635	60475	49294	39552	31158	24020	18047	13147	9227
			Pe	25.19	24.36	23.46	22.50	20.46	18.29	16.08	13.88	11.80	9.88	8.20
SH4-035-103VY	1	50	Qo	86066	78446	71338	64716	52836	42610	33841	26336	19898	14332	9440
			Pe	24.14	23.34	22.48	21.56	19.61	17.56	15.44	13.36	11.33	9.44	7.76
		60	Qo	73910	67265	61073	55310	44974	36061	28375	21721	15902	10724	5990
			Pe	27.47	26.30	25.09	23.86	21.32	18.78	16.27	13.86	11.62	9.60	7.87
		70	Qo	61657	55993	50724	45826	37048	29460	22868	17077	11891	7114	-
			Pe	30.36	28.85	27.32	25.79	22.73	19.74	16.88	14.21	11.80	9.70	-
SH2-025-106ZY	2	30	Qo	117146	106762	97026	87919	71500	57334	45248	35070	26628	19748	14260
			Pe	19.26	18.97	18.61	18.18	17.15	15.91	14.52	13.03	11.50	9.96	8.48
		40	Qo	100574	91477	82973	75038	60793	48570	38196	29500	22309	16451	11753
			Pe	22.80	22.18	21.49	20.75	19.15	17.42	15.61	13.78	11.96	10.21	8.59
		50	Qo	85445	77588	70265	63454	51284	40906	32147	24834	18797	13861	9857
			Pe	25.74	24.82	23.84	22.85	20.77	18.64	16.49	14.38	12.37	10.50	8.82
SH4-035-106ZY	1	50	Qo	90572	82524	75022	68040	55526	44767	35545	27647	20855	14952	9724
			Pe	22.12	21.40	20.62	19.80	18.02	16.14	14.21	12.29	10.44	8.72	7.21
		60	Qo	77852	70818	64271	58182	47279	37890	29802	22796	16658	11172	6121
			Pe	25.12	24.07	22.98	21.86	19.57	17.24	14.95	12.74	10.70	8.87	7.31
		70	Qo	65014	59000	53416	48232	38954	30955	24016	17921	12455	7402	-
			Pe	27.72	26.36	24.98	23.60	20.83	18.11	15.50	13.06	10.86	8.94	-
SH2-030-126ZY	2	30	Qo	138306	126256	114953	104370	85265	68732	54568	42563	32512	24206	17442
			Pe	20.77	20.59	20.33	19.98	19.04	17.84	16.43	14.86	13.19	11.48	9.77
		40	Qo	121625	110786	100639	91157	74087	59370	46799	36167	27268	19895	13842
			Pe	25.34	24.77	24.11	23.38	21.74	19.92	17.94	15.89	13.80	11.74	9.74
		50	Qo	105437	95802	86802	78414	63364	50447	39454	30180	22418	15962	10604
			Pe	29.28	28.31	27.29	26.22	23.94	21.54	19.07	16.57	14.11	11.75	9.54
SH4-040-126ZY	1	50	Qo	107502	97861	88878	80520	65549	52681	41652	32196	24049	16946	10622
			Pe	27.37	26.52	25.61	24.61	22.45	20.12	17.69	15.23	12.80	10.50	8.39
		60	Qo	92033	83620	75792	68516	55490	44276	34609	26225	18857	12241	6113
			Pe	31.06	29.81	28.49	27.13	24.30	21.38	18.47	15.60	12.86	10.33	8.09
		70	Qo	76512	69331	62663	56474	45402	35850	27554	20249	13669	7549	-
			Pe	34.20	32.54	30.86	29.16	25.70	22.26	18.89	15.67	12.67	9.96	-
SH2-040-154ZY	2	30	Qo	167432	152659	138826	125899	102638	82614	65561	51218	39323	29610	21818
			Pe	23.17	23.06	22.82	22.49	21.52	20.20	18.64	16.87	15.01	13.10	11.24
		40	Qo	147452	134197	121812	110262	89540	71768	56683	44023	33524	24924	17959
			Pe	29.27	28.61	27.85	27.00	25.09	22.96	20.66	18.28	15.89	13.57	11.38
		50	Qo	127255	115540	104621	94466	76322	60842	47765	36826	27763	20314	14215
			Pe	34.44	33.26	32.02	30.71	27.94	25.06	22.10	19.18	16.34	13.67	11.24
SH4-050-154ZY	1	50	Qo	130052	118261	107224	96911	78359	62386	48776	37314	27781	19961	13637
			Pe	34.21	33.11	31.92	30.66	27.97	25.13	22.18	19.22	16.32	13.56	11.02
		60	Qo	109943	99682	90107	81190	65221	51559	39986	30287	22244	15641	-
			Pe	38.41	36.85	35.23	33.56	30.12	26.62	23.11	19.69	16.43	13.39	-
		70	Qo	89977	81281	73200	65710	52388	41101	31631	23759	-	-	-
			Pe	41.74	39.76	37.74	35.70	31.60	27.52	23.53	19.73	-	-	-

*Fator de conversão para 50Hz = /1,2
**Factor de conversión para 50Hz = /1,2*

Veja página 21
Vea la página 21

Dados referentes à temperatura do gás de sucção a 20ºC sem subresfriamento do líquido
Datos relacionados a los 20ºC de temperatura de gas de succión, sin subenfriamiento do líquido

Desempenho
Desempeño

R-134a

1º linha: Capacidade frigorífica / *1º línea: Capacidad de refrigeración*
2º linha: Consumo de energía / *2º línea: Consumo de energía*

Compressor *Compresor*	Tamanho Motor *Tamaño Motor*	Condens. Temp. [ºC]	60Hz Qo (Watt) Pe (kW)	Temperatura de evaporação [ºC] *Temperatura de evaporación [ºC]* 12,5	10	7,5	5	0	-5	-10	-15	-20	-25	-30
SH4-040-142WY	2	30	Qo	121854	110689	100232	90461	72876	57739	44855	34028	25064	17767	11944
			Pe	33.38	32.63	31.79	30.86	28.80	26.51	24.08	21.60	19.13	16.75	14.54
		40	Qo	103936	94104	84922	76366	61034	47915	36812	27532	19877	13652	8665
			Pe	37.37	36.18	34.91	33.58	30.78	27.85	24.88	21.92	19.08	16.42	14.03
		50	Qo	86292	77806	69912	62584	49532	38455	29160	21449	15130	10004	-
			Pe	40.67	39.06	37.39	35.70	32.22	28.70	25.24	21.89	18.73	15.85	-
SH2-040-168WY	2	30	Qo	185010	168912	153892	139902	114836	93347	75067	59629	46664	35808	26692
			Pe	25.87	25.85	25.67	25.31	24.20	22.62	20.71	18.56	16.30	14.04	11.89
		40	Qo	165281	150743	137191	124580	102000	82632	66112	52070	40141	29957	21149
			Pe	32.88	32.20	31.38	30.44	28.26	25.75	23.05	20.27	17.51	14.89	12.54
		50	Qo	145312	132342	120269	109046	88969	71743	57001	44376	33500	24006	15528
			Pe	38.93	37.63	36.24	34.75	31.60	28.26	24.88	21.54	18.37	15.50	13.03
SH4-050-168WY	1	50	Qo	141088	128507	116724	105709	85860	68708	54007	41508	30960	22117	14729
			Pe	36.08	35.11	34.04	32.89	30.34	27.55	24.60	21.56	18.50	15.50	12.64
		60	Qo	119824	108778	98455	88825	71519	56610	43850	32989	23780	15974	-
			Pe	40.54	39.12	37.62	36.05	32.72	29.24	25.66	22.06	18.50	15.10	-
		70	Qo	98706	89198	80338	72095	57337	44675	33859	24643	-	-	-
			Pe	44.04	42.18	40.27	38.30	34.25	30.10	25.92	21.79	-	-	-
SH2-050-187WY	2	30	Qo	207250	189008	171896	155874	126940	101885	80388	62130	46790	34051	23590
			Pe	28.51	28.75	28.82	28.74	28.13	27.00	25.44	23.53	21.37	19.03	16.61
		40	Qo	182269	165838	150451	136069	110160	87790	68640	52387	38714	27301	17826
			Pe	35.40	35.00	34.48	33.80	32.09	29.96	27.50	24.80	21.94	18.98	16.06
		50	Qo	158137	143503	129830	117076	94168	74459	57629	43358	31327	21216	12702
			Pe	41.35	40.37	39.26	38.04	35.32	32.26	28.98	25.54	22.04	18.56	15.19
SH4-060-187WY	1	50	Qo	157210	142709	129125	116420	93515	73711	56726	42281	30094	19882	11364
			Pe	40.38	39.17	37.84	36.40	33.28	29.86	26.24	22.50	18.73	15.00	11.40
		60	Qo	132859	120251	108467	97471	77708	60679	46103	33697	23183	14278	-
			Pe	45.25	43.48	41.62	39.68	35.62	31.36	27.00	22.61	18.28	14.09	-
		70	Qo	109722	98992	88994	79693	63044	48761	36564	26172	-	-	-
			Pe	49.38	47.09	44.75	42.35	37.42	32.40	27.37	22.42	-	-	-
SH2-060-206WY	2	30	Qo	228914	208975	190295	172829	141364	114224	91062	71522	55253	41903	31118
			Pe	31.40	31.28	30.98	30.54	29.24	27.47	25.33	22.96	20.42	17.84	15.32
		40	Qo	204145	185954	168944	153072	124561	100070	79247	61739	47192	35257	25579
			Pe	39.17	38.39	37.48	36.44	34.04	31.28	28.30	25.16	22.01	18.92	16.01
		50	Qo	179111	162698	147391	133144	107651	85871	67451	52037	39277	28820	20312
			Pe	45.89	44.51	43.01	41.41	37.99	34.33	30.55	26.76	23.04	19.51	16.30
SH4-070-206WY	1	50	Qo	177298	161045	145853	131682	106248	84430	65914	50387	37536	27047	18607
			Pe	45.68	44.38	42.94	41.39	38.02	34.38	30.59	26.76	23.00	19.45	16.21
		60	Qo	150170	136111	123010	110826	89057	70490	54812	41710	30870	21978	-
			Pe	50.93	49.06	47.09	45.05	40.78	36.36	31.92	27.58	23.44	19.62	-
		70	Qo	123452	111606	100613	90434	72366	57086	44282	33641	-	-	-
			Pe	55.10	52.73	50.29	47.81	42.76	37.70	32.75	28.01	-	-	-
SH2-070-228WY	2	30	Qo	250157	228070	207380	188041	153220	123214	97636	76097	58208	43582	31826
			Pe	33.61	33.68	33.56	33.24	32.11	30.41	28.27	25.81	23.15	20.42	17.74
		40	Qo	222772	202645	183830	166280	134778	107749	84806	65558	49618	36595	26102
			Pe	42.22	41.52	40.67	39.65	37.24	34.39	31.25	27.92	24.55	21.24	18.13
		50	Qo	195478	177336	160422	144686	116556	92555	72296	55391	41449	30084	20904
			Pe	49.72	48.30	46.75	45.10	41.48	37.60	33.54	29.46	25.46	21.68	18.23
SH4-075-228WY	1	50	Qo	191810	173872	157123	141523	113591	89726	69583	52813	39070	28003	19268
			Pe	48.19	46.79	45.25	43.60	39.97	36.07	32.02	27.95	23.99	20.29	16.97
		60	Qo	162696	147019	132432	118891	94777	74330	57202	43044	31511	22253	-
			Pe	54.78	52.64	50.44	48.10	43.30	38.38	33.48	28.74	24.29	20.24	-
		70	Qo	134512	121099	108676	97200	76912	59888	45781	34242	-	-	-
			Pe	60.29	57.48	54.61	51.71	45.85	40.06	34.45	29.17	-	-	-
SH2-075-240WY	2	30	Qo	267878	244638	222842	202442	165619	133753	106433	83245	63779	47620	34355
			Pe	36.67	36.56	36.26	35.80	34.36	32.35	29.89	27.08	24.04	20.86	17.63
		40	Qo	234827	214042	194587	176411	143689	115463	91319	70846	53629	39259	27320
			Pe	45.26	44.44	43.44	42.30	39.60	36.47	33.01	29.30	25.49	21.65	17.89
		50	Qo	203129	184763	167611	151624	122929	98269	77228	59396	44358	31703	21018
			Pe	52.60	51.10	49.46	47.70	43.88	39.73	35.38	30.90	26.42	22.04	17.87
SH4-080-240WY	1	50	Qo	201191	182510	165061	148799	119656	94721	73634	56036	41567	29867	20575
			Pe	53.77	52.39	50.86	49.20	45.55	41.59	37.46	33.28	29.20	25.34	21.85
		60	Qo	170579	154264	139075	124969	99818	78452	60512	45636	33467	23642	-
			Pe	59.92	57.83	55.62	53.33	48.54	43.61	38.65	33.82	29.24	25.07	-
		70	Qo	140926	126979	114054	102104	80951	63158	48368	36220	-	-	-
				64.93	62.18	59.38	56.52	50.72	44.94	39.30	33.95	-	-	-

Resfriamento adicional ou temperatura de sucção limitada
Enfriamiento adicional o limitar la temperatura de succión

*Fator de conversão para 50Hz = /1,2
**Factor de conversión para 50Hz = /1,2*

Capacidade Frigorífica e Consumo de Energía

Para os dados de desempenho em pontos de operações diferentes, por favor, consulte a Tecumseh do Brasil. Os dados são provisórios e sujeitos a variações.
Para los datos de desempeño en diferentes condiciones de operación, por favor, consulse a Tecumseh do Brasil. Los datos son provisionales y sujetos a posibles variaciones.

Desempenho
Desempeño

R-404A / R-507A

Compressor *Compresor*	Tamanho Motor *Tamaño Motor*	Condens. Temp. [ºC]	60Hz Qo (Watt) Pe (kW)	1º linha: Capacidade frigorífica / *1º línea: Capacidad de refrigeración* 2º linha: Consumo de energía / *2º línea: Consumo de energía* — Temperatura de evaporação [ºC] *Temperatura de evaporación [ºC]*										
				5	0	-5	-10	-15	-20	-25	-30	-35	-40	-45
SH2-0.5-004AY	1	30	Qo	5152	4292	3534	2869	2292	1794	1369	1010	709	461	-
			Pe	0.96	0.94	0.91	0.89	0.85	0.80	0.74	0.67	0.59	0.48	-
		40	Qo	4211	3494	2866	2316	1840	1428	1075	774	518	300	-
			Pe	1.14	1.10	1.06	1.00	0.94	0.86	0.77	0.67	0.55	0.42	-
		50	Qo	3341	2761	2254	1812	1429	1097	810	560	342	146	-
			Pe	1.32	1.26	1.18	1.10	1.01	0.90	0.79	0.66	0.50	0.34	-
SH2-0.5-005AY	2	30	Qo	-	-	4505	3631	2882	2246	1715	1278	928	653	443
			Pe	-	-	1.19	1.15	1.09	1.01	0.91	0.82	0.71	0.61	0.54
		40	Qo	-	-	3665	2932	2306	1781	1345	989	703	478	305
			Pe	-	-	1.37	1.28	1.18	1.06	0.94	0.82	0.70	0.60	0.52
		50	Qo	-	-	-	2279	1777	1358	1015	738	515	338	-
			Pe	-	-	-	1.39	1.25	1.10	0.96	0.82	0.70	0.60	-
SH2-0.7-005AY	1	30	Qo	6778	5590	4553	3658	2892	2245	1709	1271	919	646	439
			Pe	1.16	1.19	1.18	1.14	1.08	1.01	0.91	0.82	0.72	0.62	0.54
		40	Qo	5596	4582	3703	2951	2312	1780	1339	982	697	474	301
			Pe	1.46	1.43	1.36	1.27	1.18	1.06	0.95	0.83	0.71	0.61	0.53
		50	Qo	-	-	2905	2293	1781	1357	1012	733	512	337	-
			Pe	-	-	1.51	1.38	1.25	1.10	0.96	0.83	0.71	0.61	-
SH2-0.7-006AY	2	30	Qo	-	-	4852	3942	3162	2497	1936	1466	1074	746	472
			Pe	-	-	1.26	1.21	1.14	1.07	0.98	0.89	0.78	0.66	0.53
		40	Qo	-	-	4016	3242	2582	2022	1549	1151	814	527	275
			Pe	-	-	1.46	1.38	1.27	1.16	1.04	0.91	0.77	0.61	0.44
		50	Qo	-	-	-	2594	2046	1580	1187	852	562	305	-
			Pe	-	-	-	1.52	1.38	1.24	1.07	0.90	0.72	0.53	-
SH2-001-006AY	1	30	Qo	7460	6228	5132	4166	3324	2598	1982	1471	1056	732	492
			Pe	1.30	1.32	1.31	1.26	1.20	1.10	1.01	0.90	0.79	0.68	0.59
		40	Qo	6187	5142	4217	3403	2696	2090	1576	1148	802	527	320
			Pe	1.61	1.57	1.51	1.42	1.31	1.18	1.04	0.91	0.79	0.67	0.58
		50	Qo	4927	4070	3316	2656	2086	1597	1186	842	563	340	-
			Pe	1.88	1.79	1.68	1.54	1.39	1.24	1.08	0.92	0.78	0.66	-
SH2-001-007AY	2	30	Qo	-	-	6480	5315	4304	3434	2693	2065	1536	1094	725
			Pe	-	-	1.82	1.73	1.62	1.50	1.37	1.21	1.07	0.90	0.73
		40	Qo	-	-	-	4391	3532	2795	2165	1630	1175	787	452
			Pe	-	-	-	1.93	1.78	1.60	1.42	1.22	1.03	0.83	0.62
		50	Qo	-	-	-	-	2789	2178	1655	1206	820	480	-
			Pe	-	-	-	-	1.88	1.66	1.43	1.20	0.95	0.71	-
SH2-1.5-007AY	1	30	Qo	9736	8092	6648	5392	4309	3388	2612	1970	1450	1034	-
			Pe	1.78	1.74	1.68	1.60	1.50	1.38	1.26	1.13	1.00	0.86	-
		40	Qo	8179	6766	5533	4468	3556	2784	2138	1607	1176	832	-
			Pe	2.12	2.03	1.91	1.78	1.63	1.48	1.32	1.16	1.01	0.88	-
		50	Qo	6704	5510	4476	3589	2836	2203	1676	1243	890	605	-
			Pe	2.41	2.27	2.10	1.92	1.74	1.55	1.37	1.19	1.02	0.88	-
SH2-1.5-008AY	1	30	Qo	10102	8417	6953	5690	4609	3690	2914	2261	1710	1244	842
			Pe	2.03	2.00	1.94	1.86	1.75	1.61	1.46	1.31	1.14	0.96	0.79
		40	Qo	8605	7124	5846	4752	3822	3035	2372	1814	1342	935	574
			Pe	2.42	2.34	2.21	2.06	1.90	1.72	1.54	1.33	1.14	0.95	0.76
		50	Qo	7148	5872	4778	3850	3067	2410	1859	1394	996	647	-
			Pe	2.78	2.62	2.44	2.24	2.03	1.81	1.58	1.36	1.14	0.92	-
SH2-1.5-009BY	2	30	Qo	11802	9816	8081	6580	5294	4206	3296	2548	1942	1460	1085
			Pe	2.50	2.42	2.32	2.20	2.04	1.88	1.72	1.55	1.38	1.22	1.09
		40	Qo	10081	8344	6836	5540	4439	3512	2743	2114	1606	1200	880
			Pe	3.04	2.87	2.69	2.48	2.27	2.05	1.85	1.64	1.45	1.28	1.14
		50	Qo	-	6809	5537	4456	3546	2791	2172	1670	1268	948	-
			Pe	-	3.24	2.98	2.71	2.45	2.18	1.93	1.70	1.50	1.32	-
SH2-1.5-010BY	2	30	Qo	-	-	8760	7226	5882	4714	3707	2848	2120	1513	1010
			Pe	-	-	2.58	2.48	2.35	2.17	1.96	1.73	1.50	1.27	1.06
		40	Qo	-	-	7374	6059	4912	3918	3064	2335	1717	1196	760
			Pe	-	-	2.95	2.77	2.56	2.32	2.05	1.79	1.52	1.28	1.06
		50	Qo	-	-	-	4958	4006	3185	2482	1880	1370	935	-
			Pe	-	-	-	3.04	2.76	2.46	2.16	1.86	1.58	1.33	-
SH2-002-010BY	1	30	Qo	12916	10811	8956	7333	5927	4720	3697	2840	2134	1561	-
			Pe	2.77	2.75	2.68	2.56	2.41	2.23	2.04	1.82	1.62	1.43	-
		40	Qo	10928	9121	7536	6157	4968	3950	3090	2369	1771	1279	-
			Pe	3.31	3.19	3.04	2.84	2.63	2.39	2.15	1.91	1.69	1.48	-
		50	Qo	9010	7498	6181	5042	4067	3238	2536	1948	1456	-	-
			Pe	3.80	3.60	3.36	3.10	2.82	2.53	2.26	2.00	1.76	-	-
SH2-002-011DY	1	30	Qo	15434	12893	10661	8718	7042	5606	4391	3371	2525	1830	-
			Pe	2.98	2.95	2.88	2.75	2.59	2.39	2.18	1.96	1.73	1.51	-
		40	Qo	13037	10860	8958	7307	5885	4669	3635	2761	2023	1399	-
			Pe	3.61	3.48	3.31	3.10	2.86	2.59	2.33	2.05	1.80	1.57	-
		50	Qo	10614	8804	7232	5875	4709	3713	2863	2135	1508	-	-
			Pe	4.16	3.94	3.67	3.37	3.06	2.75	2.44	2.14	1.86	-	-

*Fator de conversão para 50Hz = /1,2
**Factor de conversión para 50Hz = /1,2*

Veja página 27
Vea la página 27

Dados referentes à temperatura do gás de sucção a 20ºC sem subresfriamento do líquido
Datos relacionados a los 20ºC de temperatura de gas de succión, sin subenfriamiento do líquido

Desempenho
Desempeño

R-404A / R-507A

1º linha: Capacidade frigorífica / *1º línea: Capacidad de refrigeración*
2º linha: Consumo de energía / *2º línea: Consumo de energía*

Compressor *Compresor*	Tamanho Motor *Tamaño Motor*	Condens. Temp. [ºC]	60Hz Qo (Watt) Pe (kW)	Temperatura de evaporação [ºC] *Temperatura de evaporación [ºC]* 5	0	-5	-10	-15	-20	-25	-30	-35	-40	-45
SH2-002-013DY	2	30	Qo	-	-	12391	10207	8303	6658	5254	4069	3085	2281	1639
			Pe	-	-	3.44	3.29	3.08	2.86	2.59	2.32	2.04	1.75	1.49
		40	Qo	-	-	10514	8630	6997	5593	4402	3400	2569	1889	1342
			Pe	-	-	3.94	3.70	3.42	3.12	2.80	2.47	2.16	1.85	1.56
		50	Qo	-	-	-	7120	5754	4589	3606	2784	2104	1546	-
			Pe	-	-	-	4.16	3.80	3.44	3.06	2.69	2.34	1.99	-
SH4-003-013DY	1	30	Qo	18149	15163	12545	10262	8287	6589	5138	3906	-	-	-
			Pe	3.46	3.43	3.35	3.22	3.02	2.80	2.54	2.28	-	-	-
		40	Qo	15246	12718	10507	8582	6917	5477	4236	3163	-	-	-
			Pe	4.21	4.06	3.85	3.60	3.31	3.01	2.70	2.38	-	-	-
		50	Qo	12468	10392	8582	7012	5647	4462	3425	2506	-	-	-
			Pe	4.93	4.66	4.33	4.00	3.62	3.26	2.90	2.54	-	-	-
SH2-002-015DY	2	30	Qo	-	-	13842	11414	9296	7465	5898	4573	3467	2556	1820
			Pe	-	-	4.06	3.86	3.62	3.35	3.05	2.72	2.39	2.04	1.69
		40	Qo	-	-	11606	9553	7770	6235	4924	3815	2886	2113	1475
			Pe	-	-	4.63	4.34	4.03	3.68	3.31	2.92	2.52	2.12	1.73
		50	Qo	-	-	9534	7840	6376	5119	4048	3138	2369	1717	-
			Pe	-	-	5.18	4.81	4.42	4.00	3.55	3.11	2.65	2.20	-
SH4-003-015DY	1	30	Qo	20586	17300	14412	11893	9715	7852	6272	4949	-	-	-
			Pe	4.13	4.22	4.19	4.04	3.82	3.54	3.22	2.88	-	-	-
		40	Qo	17431	14629	12176	10043	8201	6623	5280	4145	-	-	-
			Pe	5.21	5.09	4.87	4.57	4.22	3.84	3.43	3.05	-	-	-
		50	Qo	14197	11893	9888	8154	6661	5383	4291	3358	-	-	-
			Pe	6.12	5.82	5.45	5.02	4.56	4.09	3.64	3.22	-	-	-
SH2-003-016DY	2	30	Qo	-	-	15265	12617	10292	8272	6529	5040	3782	2730	1861
			Pe	-	-	4.44	4.18	3.89	3.56	3.22	2.84	2.46	2.08	1.68
		40	Qo	-	-	12932	10640	8636	6898	5400	4120	3032	2116	1344
			Pe	-	-	5.20	4.81	4.38	3.94	3.48	3.01	2.54	2.09	1.63
		50	Qo	-	-	10651	8712	7025	5566	4310	3236	2318	1532	-
			Pe	-	-	5.92	5.39	4.84	4.27	3.71	3.14	2.59	2.06	-
SH4-004-016DY	1	30	Qo	22559	18894	15670	12856	10415	8317	6529	5016	-	-	-
			Pe	4.60	4.55	4.42	4.22	3.96	3.65	3.31	2.94	-	-	-
		40	Qo	19357	16186	13403	10976	8873	7058	5501	4165	-	-	-
			Pe	5.59	5.39	5.11	4.79	4.40	4.00	3.56	3.12	-	-	-
		50	Qo	16075	13417	11095	9076	7327	5815	4507	3370	-	-	-
			Pe	6.50	6.14	5.74	5.28	4.79	4.28	3.76	3.24	-	-	-
SH2-003-018DY	2	30	Qo	-	-	-	13849	11377	9232	7386	5816	4496	3398	2500
			Pe	-	-	-	4.76	4.48	4.14	3.76	3.36	2.96	2.57	2.20
		40	Qo	-	-	-	11717	9600	7770	6202	4868	3745	2807	2027
			Pe	-	-	-	5.42	4.98	4.50	4.01	3.53	3.05	2.60	2.22
		50	Qo	-	-	-	9648	7883	6366	5071	3973	3046	2264	-
			Pe	-	-	-	6.02	5.44	4.84	4.24	3.67	3.14	2.66	-
SH4-004-018DY	1	30	Qo	23797	20094	16814	13930	11410	9227	7350	5749	-	-	-
			Pe	5.18	5.05	4.85	4.60	4.31	3.98	3.65	3.32	-	-	-
		40	Qo	20299	17126	14324	11867	9722	7864	6259	4882	-	-	-
			Pe	6.19	5.92	5.59	5.22	4.81	4.40	3.98	3.59	-	-	-
		50	Qo	16691	14077	11784	9784	8046	6542	5242	4117	-	-	-
			Pe	7.18	6.77	6.31	5.82	5.33	4.82	4.33	3.88	-	-	-
SH2-003-019DY	2	30	Qo	-	-	-	-	12020	9808	7904	6284	4919	3780	2842
			Pe	-	-	-	-	4.86	4.51	4.10	3.68	3.25	2.83	2.44
		40	Qo	-	-	-	-	10210	8326	6708	5332	4166	3187	2366
			Pe	-	-	-	-	5.47	4.97	4.44	3.92	3.42	2.94	2.51
		50	Qo	-	-	-	-	8384	6834	5508	4381	3425	2611	-
			Pe	-	-	-		5.98	5.34	4.72	4.12	3.54	3.02	-
SH4-004-019DY	1	30	Qo	NÃO DISPONÍVEL / NO DISPONIBLE										
			Pe											
		40	Qo											
			Pe											
		50	Qo											
			Pe											
SH2-004-020QY	2	30	Qo	-	-	17728	14628	11921	9577	7570	5872	4454	3292	2356
			Pe	-	-	4.73	4.45	4.13	3.79	3.42	3.05	2.66	2.30	1.96
		40	Qo	-	-	15294	12542	10150	8089	6332	4853	3623	2615	1800
			Pe	-	-	5.53	5.10	4.63	4.15	3.67	3.20	2.75	2.32	1.92
		50	Qo	-	-	12781	10393	8332	6569	5078	3834	2804	1966	-
			Pe	-	-	6.23	5.64	5.04	4.44	3.85	3.29	2.76	2.27	-
SH2-004-021QY	2	30	Qo	-	-	19625	16025	12906	10234	7968	6073	4511	3245	2237
			Pe	-	-	4.92	4.69	4.39	4.03	3.64	3.20	2.78	2.36	1.99
		40	Qo	-	-	16627	13474	10758	8446	6497	4874	3542	2461	1595
			Pe	-	-	5.81	5.36	4.88	4.37	3.84	3.31	2.82	2.35	1.96
		50	Qo	-	-	13476	10795	8510	6582	4975	3652	2574	1704	-
			Pe	-	-	6.41	5.80	5.16	4.51	3.89	3.29	2.75	2.27	-

*Fator de conversão para 50Hz = /1,2
**Factor de conversión para 50Hz = /1,2*

Veja página 27
Vea la página 27

Dados referentes à temperatura do gás de sucção a 20ºC sem subresfriamento do líquido
Datos relacionados a los 20ºC de temperatura de gas de succión, sin subenfriamiento do líquido

Desempenho
Desempeño

R-404A / R-507A

1º linha: Capacidade frigorífica / *1º línea: Capacidad de refrigeración*
2º linha: Consumo de energía / *2º línea: Consumo de energía*

Compressor *Compresor*	Tamanho Motor *Tamaño Motor*	Condens. Temp. [ºC]	60Hz Qo (Watt) Pe (kW)	Temperatura de evaporação [ºC] *Temperatura de evaporación [ºC]* 5	0	-5	-10	-15	-20	-25	-30	-35	-40	-45
SH4-005-021QY	1	30	Qo	28280	23774	19759	16202	13074	10342	7973	5938	-	-	-
			Pe	4.99	5.02	4.93	4.74	4.45	4.08	3.65	3.13	-	-	-
		40	Qo	23798	19960	16542	13514	10846	8503	6457	4674	-	-	-
			Pe	6.08	5.94	5.70	5.35	4.92	4.40	3.83	3.19	-	-	-
		50	Qo	19284	16115	13297	10801	8594	6646	4924	3396	-	-	-
			Pe	6.98	6.68	6.29	5.80	5.22	4.57	3.85	3.08	-	-	-
SH2-004-024QY	2	30	Qo	-	-	21910	18047	14668	11737	9220	7080	5282	3791	2572
			Pe	-	-	5.77	5.42	5.03	4.60	4.14	3.66	3.18	2.70	2.24
		40	Qo	-	-	18330	15041	12172	9689	7556	5738	4200	2905	1819
			Pe	-	-	6.73	6.19	5.63	5.05	4.46	3.88	3.29	2.74	2.22
		50	Qo	-	-	-	12130	9756	7706	5944	4434	3140	2028	-
			Pe	-	-	-	6.83	6.11	5.39	4.68	4.00	3.34	2.71	-
SH4-005-024QY	1	30	Qo	32492	27149	22448	18343	14789	11737	9145	6965	-	-	-
			Pe	6.04	5.93	5.72	5.44	5.08	4.66	4.20	3.71	-	-	-
		40	Qo	27448	22872	18859	15361	12335	9731	7505	5611	-	-	-
			Pe	7.33	7.02	6.62	6.16	5.64	5.09	4.50	3.91	-	-	-
		50	Qo	22289	18510	15212	12350	9880	7751	5921	4342	-	-	-
			Pe	8.52	8.00	7.43	6.79	6.12	5.44	4.73	4.03	-	-	-
SH2-004-025QY	2	30	Qo	-	-	22534	18524	15014	11968	9353	7133	5275	3745	2508
			Pe	-	-	5.87	5.51	5.09	4.62	4.13	3.61	3.10	2.58	2.09
		40	Qo	-	-	18976	15496	12466	9848	7612	5720	4140	2837	1777
			Pe	-	-	6.84	6.26	5.65	5.02	4.37	3.73	3.10	2.50	1.94
		50	Qo	-	-	-	12562	10012	7825	5969	4408	3107	2033	-
			Pe	-	-	-	6.90	6.11	5.30	4.52	3.77	3.05	2.38	-
SH2-005-025QY	1	30	Qo	33446	27952	23128	18925	15296	12191	9562	7361	5538	4044	-
			Pe	6.20	6.11	5.93	5.66	5.33	4.92	4.48	3.98	3.46	2.93	-
		40	Qo	28249	23569	19474	15914	12842	10208	7964	6061	4451	3085	-
			Pe	7.61	7.30	6.91	6.46	5.94	5.38	4.78	4.15	3.52	2.88	-
		50	Qo	-	19162	15797	12882	10367	8206	6348	4745	-	-	-
			Pe	-	8.32	7.73	7.08	6.40	5.68	4.94	4.19	-	-	-
SH2-007-025QY	1	30	Qo	34676	28759	23591	19116	15286	12044	9340	7120	5332	3923	-
			Pe	6.40	6.29	6.07	5.76	5.38	4.94	4.49	4.02	3.55	3.13	-
		40	Qo	28879	23870	19524	15788	12610	9936	7715	5892	4417	3235	-
			Pe	7.72	7.37	6.94	6.44	5.90	5.35	4.79	4.25	3.74	3.29	-
		50	Qo	23444	19316	15767	12742	10188	8054	6288	4836	-	-	-
			Pe	8.84	8.29	7.68	7.03	6.36	5.71	5.08	4.49	-	-	-
SH2-005-028QY	2	30	Qo	-	-	26194	21643	17659	14200	11224	8689	6557	4784	3331
			Pe	-	-	7.08	6.66	6.19	5.68	5.14	4.56	3.96	3.35	2.74
		40	Qo	-	-	22103	18197	14790	11839	9306	7147	5322	3790	2510
			Pe	-	-	8.15	7.54	6.90	6.22	5.52	4.81	4.09	3.37	2.68
		50	Qo	-	-	-	14784	11954	9514	7422	5639	4122	2830	-
			Pe	-	-	-	8.26	7.45	6.61	5.78	4.94	4.12	3.30	-
SH4-007-028QY	1	30	Qo	38357	32178	26736	21977	17844	14287	11249	8677	-	-	-
			Pe	7.61	7.38	7.08	6.73	6.31	5.84	5.33	4.78	-	-	-
		40	Qo	32561	27271	22627	18575	15060	12029	9426	7200	-	-	-
			Pe	9.01	8.58	8.09	7.55	6.97	6.35	5.70	5.02	-	-	-
		50	Qo	26740	22338	18491	15145	12246	9740	7572	5689	-	-	-
			Pe	10.32	9.68	9.00	8.29	7.55	6.78	5.99	5.18	-	-	-
SH2-005-033QY	2	30	Qo	-	-	30241	25085	20578	16670	13309	10444	8022	5993	4306
			Pe	-	-	8.28	7.90	7.38	6.78	6.11	5.41	4.72	4.04	3.44
		40	Qo	-	-	-	-	17281	13954	11101	8672	6617	4882	3416
			Pe	-	-	-	-	8.32	7.46	6.59	5.71	4.88	4.13	3.48
		50	Qo	-	-	-	-	-	11400	9044	7042	5340	3888	-
			Pe	-	-	-	-	-	8.06	7.00	5.98	5.04	4.21	-
SH4-007-033QY	1	30	Qo	44369	37169	30850	25346	20594	16529	13086	10200	-	-	-
			Pe	8.98	8.75	8.39	7.91	7.34	6.73	6.10	5.48	-	-	-
		40	Qo	37642	31498	26119	21440	17396	13924	10956	8430	-	-	-
			Pe	10.61	10.10	9.49	8.80	8.03	7.25	6.48	5.75	-	-	-
		50	Qo	30838	25762	21334	17489	14165	11294	8813	6658	-	-	-
			Pe	12.08	11.33	10.49	9.59	8.65	7.73	6.83	6.01	-	-	-
SH2-007-036QY	1	30	Qo	-	-	35029	29000	23724	19141	15199	11842	9013	6659	4723
			Pe	-	-	9.46	8.90	8.28	7.60	6.86	6.11	5.34	4.58	3.84
		40	Qo	-	-	29608	24390	19841	15907	12530	9658	7234	5201	3505
			Pe	-	-	10.92	10.08	9.18	8.26	7.32	6.37	5.45	4.55	3.70
		50	Qo	-	-	-	19806	15994	12713	9910	7528	5513	3808	-
			Pe	-	-	-	11.02	9.88	8.72	7.60	6.48	5.41	4.39	-
SH2-005-033SY	2	30	Qo	-	-	-	25586	20960	17036	13715	10897	8485	6380	4484
			Pe	-	-	-	7.38	7.07	6.65	6.13	5.56	4.93	4.28	3.64
		40	Qo	-	-	-	21976	17945	14536	11650	9188	7054	5147	3368
			Pe	-	-	-	8.81	8.28	7.63	6.91	6.13	5.32	4.48	3.65
		50	Qo	-	-	-	-	-	11962	9496	7374	5500	3774	-
			Pe	-	-	-	-	-	8.52	7.57	6.56	5.52	4.46	-

*Fator de conversão para 50Hz = /1,2
**Factor de conversión para 50Hz = /1,2*

Veja página 27
Vea la página 27

Dados referentes à temperatura do gás de sucção a 20ºC sem subresfriamento do líquido
Datos relacionados a los 20ºC de temperatura de gas de succión, sin subenfriamiento do líquido

Desempenho
Desempeño

R-404A / R-507A

1º linha: Capacidade frigorífica / *1º línea: Capacidad de refrigeración*
2º linha: Consumo de energía / *2º línea: Consumo de energía*

Compressor *Compresor*	Tamanho Motor *Tamaño Motor*	Condens. Temp. [ºC]	60Hz Qo (Watt) Pe (kW)	Temperatura de evaporação [ºC] *Temperatura de evaporación [ºC]* 5	0	-5	-10	-15	-20	-25	-30	-35	-40	-45
SH2-007-033SY	1	30	Qo	44228	37034	30794	25414	20792	16835	13441	10516	7960	5676	-
			Pe	8.18	8.16	7.97	7.62	7.14	6.58	5.94	5.27	4.58	3.92	-
		40	Qo	37890	31706	26356	21737	17755	14311	11309	8648	6234	3968	-
			Pe	10.32	9.97	9.47	8.84	8.12	7.33	6.52	5.68	4.86	4.10	-
		50	Qo	31470	26298	21833	17977	14633	11702	9089	6694	-	-	-
			Pe	12.24	11.57	10.76	9.88	8.92	7.92	6.91	5.93	-	-	-
SH2-008-042SY	2	30	Qo	-	-	40116	33229	27196	21944	17405	13508	10184	7364	4976
			Pe	-	-	10.40	9.78	9.07	8.29	7.46	6.59	5.69	4.76	3.85
		40	Qo	-	-	34009	28081	22900	18394	14494	11131	8234	5734	3560
			Pe	-	-	11.92	11.00	10.02	9.00	7.94	6.88	5.80	4.73	3.68
		50	Qo	-	-	27545	22634	18362	14662	11460	8688	6276	4156	-
			Pe	-	-	13.09	11.90	10.69	9.46	8.21	6.96	5.74	4.54	-
SH4-012-042SY	1	30	Qo	55093	46210	38350	31446	25434	20246	15817	12082	-	-	-
			Pe	10.36	10.04	9.58	9.00	8.33	7.57	6.77	5.94	-	-	-
		40	Qo	46849	39082	32243	26267	21088	16639	12856	9671	-	-	-
			Pe	12.38	11.70	10.91	10.03	9.08	8.09	7.08	6.07	-	-	-
		50	Qo	38644	32002	26195	21155	16819	13120	9990	7366	-	-	-
			Pe	14.11	13.08	11.98	10.82	9.62	8.41	7.21	6.05	-	-	-
SH2-010-052SY	2	30	Qo	-	-	47693	39434	32375	26369	21269	16926	13194	9924	6971
			Pe	-	-	12.71	12.07	11.24	10.27	9.22	8.11	7.02	5.99	5.06
		40	Qo	-	-	41011	33829	27715	22520	18097	14298	10975	7981	5170
			Pe	-	-	14.98	13.93	12.74	11.45	10.10	8.76	7.46	6.28	5.22
		50	Qo	-	-	34302	28173	22976	18565	14792	11509	8570	5826	-
			Pe	-	-	16.99	15.57	14.03	12.43	10.81	9.24	7.75	6.41	-
SH4-015-052SY	1	30	Qo	70338	58961	49088	40567	33244	26964	21575	16922	-	-	-
			Pe	12.71	12.58	12.20	11.60	10.85	9.97	9.01	8.03	-	-	-
		40	Qo	60323	50556	42096	34788	28477	23012	18240	14005	-	-	-
			Pe	15.78	15.14	14.32	13.32	12.22	11.04	9.83	8.64	-	-	-
		50	Qo	50156	42001	34954	28860	23566	18917	14761	10945	-	-	-
			Pe	18.53	17.41	16.15	14.78	13.34	11.88	10.45	9.08	-	-	-
SH2-015-056SY	2	30	Qo	-	-	53586	44225	36214	29389	23592	18659	14429	10740	7430
			Pe	-	-	13.75	13.06	12.18	11.15	10.02	8.86	7.69	6.58	5.58
		40	Qo	-	-	46081	37921	30961	25040	19998	15671	11897	8516	5366
			Pe	-	-	16.02	14.92	13.64	12.28	10.85	9.42	8.04	6.76	5.63
		50	Qo	-	-	38470	31494	25571	20537	16232	12494	9162	6073	-
			Pe	-	-	18.04	16.51	14.88	13.18	11.46	9.78	8.20	6.76	-
SH4-020-056SY	1	30	Qo	77086	64681	53904	44592	36580	29704	23798	18701	-	-	-
			Pe	14.65	14.36	13.80	13.03	12.08	11.03	9.91	8.78	-	-	-
		40	Qo	66208	55549	46304	38306	31393	25399	20161	15514	-	-	-
			Pe	17.81	16.97	15.92	14.72	13.42	12.06	10.72	9.42	-	-	-
		50	Qo	55114	46211	38504	31830	26024	20922	16358	12170	-	-	-
			Pe	20.54	19.19	17.69	16.10	14.48	12.86	11.33	9.89	-	-	-
SH2-015-059VY	2	30	Qo	-	-	54997	45432	37248	30277	24352	19307	14974	11186	7778
			Pe	-	-	15.05	14.22	13.19	12.00	10.72	9.40	8.09	6.86	5.77
		40	Qo	-	-	47299	38976	31878	25838	20689	16265	12398	8922	5670
			Pe	-	-	17.46	16.16	14.70	13.14	11.53	9.92	8.39	6.98	5.76
		50	Qo	-	-	-	32399	26366	21236	16843	13019	9596	6410	-
			Pe	-	-	-	17.80	15.94	14.00	12.08	10.21	8.47	6.89	-
SH2-020-059VY	1	30	Qo	81118	67831	56137	45924	37076	29483	23028	17600	13085	9368	-
			Pe	14.60	14.40	13.96	13.30	12.47	11.50	10.42	9.29	8.12	6.97	-
		40	Qo	69035	57461	47321	38500	30883	24360	18816	14137	10211	6923	-
			Pe	17.87	17.12	16.18	15.06	13.81	12.47	11.08	9.67	8.28	6.95	-
		50	Qo	56621	46813	38279	30902	24571	19172	14591	10715	-	-	-
			Pe	20.59	19.33	17.92	16.37	14.75	13.08	11.39	9.74	-	-	-
SH2-015-071VY	2	30	Qo	-	-	65694	54233	44454	36143	29089	23077	17896	13331	9170
			Pe	-	-	17.80	16.92	15.77	14.40	12.89	11.32	9.76	8.27	6.92
		40	Qo	-	-	-	-	37862	30685	24576	19320	14706	10520	6551
			Pe	-	-	-	-	17.78	15.95	14.02	12.07	10.18	8.41	6.85
		50	Qo	-	-	-	-	-	25176	19975	15440	11359	7517	-
			Pe	-	-	-	-	-	17.12	14.78	12.47	10.26	8.23	-
SH2-025-071VY	1	30	Qo	98255	82048	67826	55445	44756	35616	27875	21386	16007	11587	-
			Pe	18.94	18.41	17.62	16.60	15.41	14.08	12.65	11.17	9.70	8.24	-
		40	Qo	82914	68983	56814	46262	37180	29420	22837	17286	12617	8686	-
			Pe	22.26	21.18	19.90	18.42	16.81	15.12	13.38	11.64	9.94	8.30	-
		50	Qo	67817	56141	46006	37264	29767	23370	17927	13291	-	-	-
			Pe	25.02	23.44	21.68	19.80	17.82	15.80	13.78	11.80	-	-	-
SH2-020-084VY	2	30	Qo	-	-	78102	64578	52706	42374	33469	25878	19489	14188	9863
			Pe	-	-	21.18	19.86	18.36	16.74	15.02	13.25	11.46	9.70	7.98
		40	Qo	-	-	-	54266	44200	35472	27972	21586	16201	11706	7986
			Pe	-	-	-	22.45	20.38	18.23	16.06	13.91	11.81	9.79	7.91
		50	Qo	-	-	-	-	35128	28145	22188	17146	12905	9353	-
			Pe	-	-	-	-	21.72	19.15	16.63	14.20	11.88	9.72	-

*Fator de conversão para 50Hz = /1,2
**Factor de conversión para 50Hz = /1,2*

Veja página 27
Vea la página 27

Dados referentes à temperatura do gás de sucção a 20ºC sem subresfriamento do líquido
Datos relacionados a los 20ºC de temperatura de gas de succión, sin subenfriamiento do líquido

Desempenho
Desempeño

R-404A / R-507A

1º linha: Capacidade frigorífica / *1º línea: Capacidad de refrigeración*
2º linha: Consumo de energía / *2º línea: Consumo de energía*

Compressor *Compresor*	Tamanho Motor *Tamaño Motor*	Condens. Temp. [ºC]	60Hz Qo (Watt) Pe (kW)	Temperatura de evaporação [ºC] *Temperatura de evaporación [ºC]* 5	0	-5	-10	-15	-20	-25	-30	-35	-40	-45
SH2-030-084VY	1	30	Qo	116414	97624	81052	66545	53952	43121	33898	26132	19673	14365	-
			Pe	22.10	21.71	20.94	19.85	18.50	16.94	15.25	13.49	11.69	9.94	-
		40	Qo	98922	82632	68330	55867	45090	35846	27984	21352	15796	11164	-
			Pe	25.94	24.90	23.52	21.90	20.08	18.11	16.07	14.00	11.99	10.07	-
		50	Qo	81559	67792	55786	45390	36452	28820	22340	16864	-	-	-
			Pe	29.72	28.02	26.06	23.90	21.62	19.26	16.87	14.54	-	-	-
SH2-025-093VY	2	30	Qo	-	-	86604	71483	58226	46697	36757	28270	21096	15101	10145
			Pe	-	-	23.75	22.15	20.39	18.48	16.48	14.40	12.31	10.22	8.17
		40	Qo	-	-	72462	59447	48084	38237	29768	22540	16416	11257	6928
			Pe	-	-	26.50	24.30	21.98	19.58	17.12	14.65	12.20	9.83	7.54
		50	Qo	-	-	-	47843	38359	30180	23167	17185	12095	7759	-
			Pe	-	-	-	25.91	23.09	20.23	17.36	14.54	11.80	9.14	-
SH2-032-093VY	1	30	Qo	129142	107732	88852	72331	58002	45698	35250	26490	19249	13360	-
			Pe	24.82	24.18	23.15	21.79	20.17	18.35	16.39	14.35	12.31	10.32	-
		40	Qo	109037	90503	74240	60082	47857	37400	28543	21116	14952	9883	-
			Pe	29.11	27.62	25.82	23.77	21.54	19.19	16.78	14.36	12.02	9.82	-
		50	Qo	89377	73734	60104	48322	38218	29623	22372	16294	-	-	-
			Pe	32.66	30.40	27.90	25.24	22.45	19.64	16.85	14.14	-	-	-
SH2-025-103VY	2	30	Qo	-	-	94385	78758	64787	52392	41498	32027	23904	17050	11389
			Pe	-	-	27.47	25.92	23.96	21.74	19.37	16.93	14.58	12.42	10.57
		40	Qo	-	-	-	-	55160	44108	34490	26233	19256	13486	8843
			Pe	-	-	-	-	26.76	23.92	21.00	18.13	15.41	12.97	10.92
		50	Qo	-	-	-	-	-	35342	27136	20224	14528	9973	-
			Pe	-	-	-	-	-	25.68	22.28	19.01	15.98	13.32	-
SH2-035-103VY	1	30	Qo	136010	114330	95296	78686	64282	51862	41204	32089	24295	17603	-
			Pe	28.69	27.95	26.66	24.97	22.96	20.76	18.47	16.19	14.05	12.17	-
		40	Qo	115018	96648	80545	66487	54253	43624	34375	26290	19146	12722	-
			Pe	35.33	33.38	31.06	28.45	25.68	22.87	20.11	17.52	15.22	13.30	-
		50	Qo	-	-	66510	54832	44598	35587	27578	20352	-	-	-
			Pe	-	-	34.81	31.37	27.92	24.56	21.42	18.59	-	-	-
SH2-025-106ZY	2	30	Qo	-	-	103162	84878	68868	54978	43052	32939	24481	17528	11923
			Pe	-	-	26.38	25.18	23.57	21.64	19.48	17.17	14.82	12.50	10.31
		40	Qo	-	-	-	-	57674	45776	35606	27008	19830	13916	9113
			Pe	-	-	-	-	26.30	23.62	20.82	18.01	15.26	12.67	10.32
		50	Qo	-	-	-	-	-	36626	28285	21278	15451	10650	-
			Pe	-	-	-	-	-	25.13	21.79	18.56	15.52	12.74	-
SH2-035-106ZY	1	30	Qo	149911	125266	103614	84749	68468	54565	42836	33078	25082	18647	-
			Pe	25.64	25.32	24.50	23.29	21.74	19.97	18.01	15.96	13.90	11.89	-
		40	Qo	126508	105326	86822	70793	57031	45334	35495	27312	20578	15089	-
			Pe	31.38	30.06	28.36	26.34	24.10	21.70	19.22	16.75	14.36	12.13	-
		50	Qo	103421	85720	70381	57202	45977	36500	28570	21978	-	-	-
			Pe	36.55	34.28	31.73	28.96	26.05	23.10	20.15	17.30	-	-	-
SH2-030-126ZY	2	30	Qo	-	-	119156	98152	79777	63847	50179	38587	28889	20898	14431
			Pe	-	-	29.66	28.13	26.23	24.04	21.64	19.09	16.49	13.91	11.41
		40	Qo	-	-	100020	82062	66425	52922	41372	31588	23387	16584	10996
			Pe	-	-	34.36	31.85	29.09	26.15	23.11	20.04	17.02	14.11	11.41
		50	Qo	-	-	-	66049	53180	42138	32736	24792	18120	12536	-
			Pe	-	-	-	34.96	31.43	27.83	24.24	20.74	17.38	14.26	-
SH2-040-126ZY	1	30	Qo	174151	145601	120437	98438	79384	63052	49220	37668	28172	20513	-
			Pe	31.06	30.60	29.59	28.12	26.27	24.13	21.82	19.39	16.97	14.63	-
		40	Qo	147862	123140	101468	82624	66383	52525	40831	31076	23040	16500	-
			Pe	37.57	35.88	33.76	31.30	28.58	25.72	22.78	19.87	17.08	14.50	-
		50	Qo	120757	100031	82014	66485	53222	42004	32609	24816	-	-	-
			Pe	42.84	40.03	36.92	33.60	30.14	26.66	23.23	19.96	-	-	-
SH2-040-154ZY	2	30	Qo	-	-	144592	119528	98152	79986	64559	51391	40010	29940	20705
			Pe	-	-	37.63	35.88	33.54	30.74	27.64	24.37	21.08	17.92	15.02
		40	Qo	-	-	123600	102020	83662	68048	54706	43158	32929	23545	14530
			Pe	-	-	44.48	41.51	38.05	34.26	30.28	26.23	22.28	18.56	15.24
		50	Qo	-	-	-	84526	69038	55831	44426	34351	25129	-	-
			Pe	-	-	-	46.40	41.87	37.09	32.24	27.44	22.85	-	-
SH2-050-154ZY	1	30	Qo	209495	175627	145730	119531	96756	77130	60379	46230	34409	24642	-
			Pe	40.57	39.29	37.44	35.12	32.42	29.44	26.23	22.92	19.57	16.27	-
		40	Qo	178698	149263	123389	100802	81229	64397	50029	37854	27596	18983	-
			Pe	48.31	45.68	42.61	39.19	35.50	31.62	27.66	23.69	19.80	16.08	-
		50	Qo	147058	122214	100523	81708	65498	51618	39793	29750	-	-	-
			Pe	54.73	50.88	46.69	42.26	37.68	33.02	28.39	23.87	-	-	-
SH4-040-142WY	2	30	Qo	-	176088	146309	120382	97919	78536	61847	47464	-	-	-
			Pe	-	35.33	34.79	33.55	31.73	29.45	26.81	23.94	-	-	-
		40	Qo	-	152196	125947	103198	83561	66652	52082	39469	-	-	-
			Pe	-	43.12	41.16	38.65	35.71	32.44	28.96	25.39	-	-	-
		50	Qo	-	-	103550	84458	68126	54170	42202	31836	-	-	-
			Pe	-	-	46.28	42.65	38.72	34.62	30.46	26.34	-	-	-

*Fator de conversão para 50Hz = /1,2
**Factor de conversión para 50Hz = /1,2*

Veja página 27
Vea la página 27

Dados referentes à temperatura do gás de sucção a 20ºC sem subresfriamento do líquido
Datos relacionados a los 20ºC de temperatura de gas de succión, sin subenfriamiento do líquido

Desempenho
Desempeño

R-404A / R-507A

1º linha: Capacidade frigorífica / *1º línea: Capacidad de refrigeración*
2º linha: Consumo de energía / *2º línea: Consumo de energía*

Compressor *Compresor*	Tamanho Motor *Tamaño Motor*	Condens. Temp. [ºC]	60Hz Qo (Watt) Pe (kW)	Temperatura de evaporação [ºC] *Temperatura de evaporación [ºC]* 5	0	-5	-10	-15	-20	-25	-30	-35	-40	-45
SH2-040-168WY	2	30	Qo	-	-	-	132586	107407	85424	66485	50434	37118	26386	-
			Pe	-	-	-	37.67	34.99	32.06	28.91	25.52	21.91	18.08	-
		40	Qo	-	-	-	111727	89987	71017	54662	40772	29192	19769	-
			Pe	-	-	-	42.46	38.71	34.76	30.62	26.30	21.78	17.09	-
		50	Qo	-	-	-	-	72649	56797	43135	31511	21772	-	-
			Pe	-	-	-	-	41.58	36.60	31.46	26.17	20.74	-	-
SH4-050-168WY	1	30	Qo	237124	198258	164134	134400	108712	86719	68075	52430	-	-	-
			Pe	40.56	40.20	39.06	37.27	34.94	32.20	29.16	25.96	-	-	-
		40	Qo	202340	168824	139486	113976	91949	73055	56946	43276	-	-	-
			Pe	50.04	48.06	45.46	42.35	38.87	35.14	31.26	27.36	-	-	-
		50	Qo	165721	137850	113594	92605	74536	59036	45761	34360	-	-	-
			Pe	57.91	54.44	50.52	46.26	41.77	37.18	32.60	28.18	-	-	-
SH2-050-187WY	2	30	Qo	-	-	178849	146426	118210	93878	73108	55574	40956	28930	19170
			Pe	-	-	44.23	41.33	38.20	34.84	31.30	27.58	23.70	19.69	15.59
		40	Qo	-	-	150278	122417	98261	77489	59776	44800	32237	21763	-
			Pe	-	-	50.21	46.14	41.90	37.50	32.95	28.30	23.54	18.72	-
		50	Qo	-	-	122458	99061	78870	61559	46807	34290	23686	-	-
			Pe	-	-	55.24	50.00	44.64	39.18	33.64	28.02	22.38	-	-
SH4-060-187WY	1	30	Qo	260676	217152	179148	146256	118038	94086	73974	57280	-	-	-
			Pe	47.09	46.04	44.22	41.76	38.81	35.48	31.93	28.30	-	-	-
		40	Qo	221040	183768	151356	123372	99397	79003	61770	47278	-	-	-
			Pe	56.95	54.08	50.64	46.73	42.52	38.11	33.67	29.33	-	-	-
		50	Qo	180384	149544	122880	99956	80365	63682	49481	37344	-	-	-
			Pe	65.08	60.55	55.63	50.44	45.11	39.79	34.61	29.70	-	-	-
SH2-060-206WY	2	30	Qo	-	-	198338	163279	132574	105922	83024	63583	47298	33871	23004
			Pe	-	-	49.40	46.55	43.27	39.65	35.72	31.58	27.28	22.86	18.41
		40	Qo	-	-	168023	137615	111112	88212	68618	52031	38150	26678	-
			Pe	-	-	56.51	52.19	47.59	42.77	37.78	32.69	27.56	22.46	-
		50	Qo	-	-	137670	112021	89826	70786	54601	40974	-	-	-
			Pe	-	-	62.35	56.70	50.88	44.98	39.05	33.13	-	-	-
SH4-070-206WY	1	30	Qo	283864	237666	197093	161722	131126	104885	82574	63770	-	-	-
			Pe	50.88	49.93	48.12	45.59	42.48	38.92	35.03	30.96	-	-	-
		40	Qo	242351	202319	167263	136763	110393	87730	68350	51830	-	-	-
			Pe	61.22	58.48	55.03	51.02	46.60	41.87	36.97	32.06	-	-	-
		50	Qo	200411	166676	137273	111776	89765	70813	54498	40397	-	-	-
			Pe	70.07	65.65	60.70	55.33	49.69	43.92	38.15	32.50	-	-	-
SH2-070-228WY	2	30	Qo	-	-	213740	176305	143545	115136	90749	70057	52732	38447	26875
			Pe	-	-	53.83	50.64	47.04	43.09	38.86	34.39	29.75	24.98	20.16
		40	Qo	-	-	181952	149305	120875	96334	75354	57608	42770	30512	-
			Pe	-	-	61.28	56.65	51.71	46.52	41.15	35.65	30.07	24.49	-
		50	Qo	-	-	150570	122756	98699	78070	60541	45788	-	-	-
			Pe	-	-	67.84	61.80	55.57	49.20	42.74	36.26	-	-	-
SH4-075-228WY	1	30	Qo	307631	257148	212783	174078	140579	111826	87362	66731	-	-	-
			Pe	58.39	56.72	54.18	50.90	47.03	42.68	38.03	33.18	-	-	-
		40	Qo	261596	218136	180049	146880	118171	93464	72302	54230	-	-	-
			Pe	69.30	65.69	61.39	56.52	51.24	45.66	39.94	34.21	-	-	-
		50	Qo	214087	177943	146428	119087	95461	75095	57529	42308	-	-	-
			Pe	78.20	72.85	66.96	60.68	54.17	47.53	40.93	34.50	-	-	-
SH2-075-240WY		30	Qo	-	-	226597	185933	150613	120251	94464	72865	55070	40694	29352
			Pe	-	-	56.12	53.03	49.32	45.13	40.63	35.94	31.22	26.63	22.27
		40	Qo	-	-	192053	156700	126188	100135	78155	59862	44872	32798	-
			Pe	-	-	64.60	59.63	54.25	48.64	42.91	37.24	31.74	26.58	-
		50	Qo	-	-	158400	128351	102643	80893	62713	47720	-	-	-
			Pe	-	-	71.64	64.97	58.12	51.24	44.48	37.98	-	-	-
SH4-080-240WY		30	Qo	318856	266724	220963	181100	146662	117175	92167	71166	-	-	-
			Pe	61.14	59.34	56.65	53.23	49.21	44.76	40.03	35.17	-	-	-
		40	Qo	272228	226873	187190	152705	122945	97436	75707	57283	-	-	-
			Pe	72.84	68.94	64.34	59.20	53.64	47.84	41.95	36.11	-	-	-
		50	Qo	224629	186256	152855	123950	99072	77746	59498	43856	-	-	-
			Pe	82.72	76.85	70.46	63.71	56.74	49.70	42.77	36.07	-	-	-

Resfriamento adicional ou temperatura de sucção limitada
Enfriamiento adicional o limitar la temperatura de succión

*Fator de conversão para 50Hz = /1,2
**Factor de conversión para 50Hz = /1,2*

Capacidade Frigorífica e Consumo de Energía

Para os dados de desempenho em pontos de operações diferentes, por favor, consulte a Tecumseh do Brasil. Os dados para R-404A são provisórios e sujeitos a variações. Para R-507A, deve-se considerar leves variações.

Para los datos de desempeño en diferentes condiciones de operación, por favor, consulse a Tecumseh do Brasil. Los datos para R-404A son provisionales y sujetos a posibles variaciones. Para el R-507A, se debe considerar pequeñas variaciones.

Desempenho
Desempeño

R-407C

1º linha: Capacidade frigorífica / *1º línea: Capacidad de refrigeración*
2º linha: Consumo de energía / *2º línea: Consumo de energía*

Compressor *Compresor*	Tamanho Motor *Tamaño Motor*	Condens. Temp. [ºC]	60Hz Qo (Watt) Pe (kW)	Temperatura de evaporação [ºC] *Temperatura de evaporación [ºC]* 12,5	10	5	0	-5	-10	-15	-20	-25		
SH4-0.5-004AY	1	30	Qo	6245	5680	4657	3772	3012	2368	1829	1384	1024	-	-
			Pe	0.73	0.77	0.80	0.83	0.83	0.82	0.79	0.76	0.72	-	-
		40	Qo	5374	4868	3961	3179	2512	1950	1483	1099	790	-	-
			Pe	1.00	1.00	1.00	0.97	0.95	0.90	0.84	0.79	0.73	-	-
		50	Qo	4508	4067	3275	2599	2027	1550	1157	836	578	-	-
			Pe	1.21	1.20	1.15	1.09	1.03	0.95	0.88	0.80	0.73	-	-
SH4-0.7-005AY	1	30	Qo	8000	7250	5904	4748	3768	2945	2266	1711	1267	-	-
			Pe	1.00	1.02	1.03	1.02	1.00	0.95	0.89	0.83	0.76	-	-
		40	Qo	6834	6176	5002	3998	3152	2446	1862	1388	1006	-	-
			Pe	1.34	1.33	1.28	1.22	1.15	1.06	0.97	0.88	0.79	-	-
		50	Qo	-	5102	4100	3252	2540	1952	1469	1075	755	-	-
			Pe	-	1.58	1.49	1.38	1.26	1.14	1.03	0.91	0.82	-	-
SH4-001-006AY	1	30	Qo	8822	8008	6536	5267	4181	3265	2503	1879	1378	-	-
			Pe	1.06	1.10	1.14	1.14	1.12	1.06	0.97	0.89	0.79	-	-
		40	Qo	7602	6877	5575	4458	3508	2712	2053	1517	1087	-	-
			Pe	1.44	1.44	1.40	1.34	1.26	1.16	1.04	0.94	0.83	-	-
		50	Qo	6373	5742	4613	3653	2845	2174	1625	1181	828	-	-
			Pe	1.75	1.72	1.62	1.51	1.38	1.25	1.10	0.97	0.86	-	-
SH4-1.5-007AY	1	30	Qo	11272	10262	8440	6860	5507	4357	3394	2596	1946	-	-
			Pe	1.51	1.52	1.54	1.51	1.45	1.38	1.30	1.19	1.09	-	-
		40	Qo	9835	8936	7316	5918	4726	3716	2872	2173	1601	-	-
			Pe	1.96	1.93	1.87	1.78	1.67	1.55	1.42	1.28	1.15	-	-
		50	Qo	8388	7600	6187	4976	3949	3085	2365	1770	1280	-	-
			Pe	2.34	2.28	2.15	1.99	1.84	1.67	1.50	1.34	1.19	-	-
SH4-1.5-008AY	1	30	Qo	12605	11449	9371	7582	6060	4780	3718	2849	2152	-	-
			Pe	1.70	1.72	1.72	1.67	1.61	1.51	1.40	1.30	1.18	-	-
		40	Qo	10918	9895	8065	6500	5176	4069	3154	2408	1807	-	-
			Pe	2.21	2.17	2.08	1.97	1.82	1.68	1.54	1.38	1.25	-	-
		50	Qo	9305	8416	6830	5486	4357	3419	2648	2021	1513	-	-
			Pe	2.65	2.57	2.40	2.22	2.02	1.82	1.64	1.46	1.31	-	-
SH4-002-010BY	1	30	Qo	15509	14173	11766	9684	7895	6370	5077	3986	3067	-	-
			Pe	2.39	2.41	2.39	2.30	2.18	2.03	1.85	1.66	1.48	-	-
		40	Qo	13594	12418	10301	8468	6892	5538	4378	3380	2515	-	-
			Pe	3.05	3.00	2.88	2.71	2.51	2.28	2.04	1.81	1.61	-	-
		50	Qo	11626	10612	8789	7211	5849	4670	3647	2747	1939	-	-
			Pe	3.61	3.52	3.30	3.05	2.77	2.50	2.22	1.97	1.74	-	-
SH4-002-011DY	1	30	Qo	18838	17206	14262	11717	9532	7670	6095	4770	3659	-	-
			Pe	2.87	2.88	2.84	2.75	2.59	2.41	2.20	1.97	1.74	-	-
		40	Qo	16484	15043	12448	10205	8276	6625	5215	4010	2972	-	-
			Pe	3.67	3.61	3.44	3.22	2.96	2.70	2.41	2.14	1.87	-	-
		50	Qo	-	12842	10598	8662	6992	5557	4316	3234	2273	-	-
			Pe	-	4.25	3.95	3.62	3.29	2.94	2.59	2.27	1.98	-	-
SH4-003-013DY	1	30	Qo	21350	19513	16202	13339	10879	8778	6995	5483	4201	-	-
			Pe	3.46	3.42	3.30	3.14	2.94	2.71	2.46	2.22	1.98	-	-
		40	Qo	18814	17178	14234	11690	9502	7627	6020	4640	3442	-	-
			Pe	4.21	4.09	3.84	3.55	3.25	2.95	2.65	2.38	2.12	-	-
		50	Qo	16218	14784	12210	9988	8075	6427	5002	3755	2642	-	-
			Pe	4.86	4.68	4.31	3.92	3.54	3.17	2.83	2.54	2.29	-	-
SH4-003-015DY	1	30	Qo	24598	22457	18604	15278	12431	10006	7952	6218	4752	-	-
			Pe	3.50	3.53	3.52	3.42	3.26	3.06	2.82	2.57	2.30	-	-
		40	Qo	21553	19658	16255	13321	10804	8651	6809	5227	3853	-	-
			Pe	4.52	4.45	4.27	4.02	3.74	3.42	3.11	2.78	2.48	-	-
		50	Qo	18450	16805	13853	11311	9127	7247	5620	4192	2911	-	-
			Pe	5.47	5.32	4.96	4.57	4.16	3.76	3.35	2.98	2.65	-	-
SH4-004-016DY	1	30	Qo	26498	24196	20050	16470	13402	10788	8572	6698	5111	-	-
			Pe	4.02	4.03	4.00	3.88	3.70	3.44	3.17	2.87	2.57	-	-
		40	Qo	23261	21218	17546	14380	11660	9334	7343	5633	4146	-	-
			Pe	5.08	4.99	4.79	4.51	4.19	3.83	3.46	3.10	2.75	-	-
		50	Qo	19946	18167	14974	12222	9858	7823	6062	4519	3138	-	-
			Pe	6.01	5.84	5.47	5.05	4.61	4.15	3.71	3.29	2.92	-	-
SH4-004-018DY	1	30	Qo	29384	26843	22273	18334	14962	12095	9667	7616	5879	-	-
			Pe	3.89	3.95	3.98	3.92	3.78	3.59	3.35	3.10	2.83	-	-
		40	Qo	25844	23593	19552	16072	13090	10542	8365	6497	4872	-	-
			Pe	5.06	5.03	4.88	4.67	4.39	4.09	3.77	3.44	3.14	-	-
		50	Qo	22208	20251	16744	13729	11143	8923	7003	5322	3816	-	-
			Pe	6.16	6.02	5.71	5.36	4.97	4.57	4.18	3.80	3.48	-	-
SH4-005-021QY	1	30	Qo	33751	30762	25352	20652	16607	13162	10264	7856	5887	-	-
			Pe	3.79	3.96	4.15	4.18	4.06	3.82	3.52	3.16	2.77	-	-
		40	Qo	29401	26747	21956	17814	14264	11255	8729	6634	4914	-	-
			Pe	5.30	5.33	5.24	5.03	4.70	4.31	3.86	3.40	2.95	-	-
		50	Qo	24961	22654	18511	14954	11929	9382	7256	5500	4056	-	-
			Pe	6.64	6.52	6.19	5.76	5.27	4.73	4.18	3.65	3.16	-	-

*Fator de conversão para 50Hz = /1,2
**Factor de conversión para 50Hz = /1,2*

Veja página 30
Vea la página 30

Dados referentes à temperatura do gás de sucção a 20ºC sem subresfriamento do líquido
Datos relacionados a los 20ºC de temperatura de gas de succión, sin subenfriamiento do líquido

Desempenho
Desempeño

R-407C

1º linha: Capacidade frigorífica / *1º línea: Capacidad de refrigeración*
2º linha: Consumo de energía / *2º línea: Consumo de energía*

Compressor *Compresor*	Tamanho Motor *Tamaño Motor*	Condens. Temp. [ºC]	60Hz Qo (Watt) Pe (kW)	Temperatura de evaporação [ºC] *Temperatura de evaporación [ºC]* 12,5	10	5	0	-5	-10	-15	-20	-25		
SH4-005-024QY	1	30	Qo	38321	34919	28781	23471	18923	15066	11831	9151	6956	-	-
			Pe	4.34	4.54	4.75	4.78	4.64	4.39	4.06	3.66	3.24	-	-
		40	Qo	33230	30235	24851	20213	16255	12908	10103	7770	5842	-	-
			Pe	6.19	6.20	6.10	5.83	5.46	4.99	4.49	3.97	3.47	-	-
		50	Qo	28346	25751	21103	17123	13741	10888	8495	6494	4817	-	-
			Pe	7.78	7.62	7.21	6.70	6.10	5.47	4.82	4.20	3.65	-	-
SH4-007-025QY	1	30	Qo	38604	35281	29257	24006	19463	15566	12251	9451	7105	-	-
			Pe	5.04	5.12	5.20	5.15	4.99	4.75	4.44	4.08	3.67	-	-
		40	Qo	33892	30920	25543	20870	16835	13375	10424	7921	5798	-	-
			Pe	6.71	6.65	6.47	6.18	5.82	5.39	4.92	4.40	3.89	-	-
		50	Qo	-	-	-	17814	14288	11266	8683	6476	4580	-	-
			Pe	-	-	-	7.08	6.53	5.92	5.29	4.64	4.02	-	-
SH4-007-028QY	1	30	Qo	44861	40945	33860	27709	22414	17898	14086	10900	8264	-	-
			Pe	5.99	6.05	6.05	5.94	5.71	5.40	5.02	4.55	4.04	-	-
		40	Qo	39130	35692	29485	24110	19489	15546	12204	9386	7018	-	-
			Pe	7.69	7.62	7.38	7.04	6.61	6.11	5.54	4.92	4.27	-	-
		50	Qo	33572	30602	25255	20636	16669	13279	10387	7919	5796	-	-
			Pe	9.25	9.05	8.58	8.03	7.39	6.70	5.95	5.18	4.39	-	-
SH4-007-033QY	1	30	Qo	52394	47887	39674	32484	26263	20958	16516	12883	10007	-	-
			Pe	7.56	7.56	7.45	7.20	6.84	6.38	5.88	5.35	4.81	-	-
		40	Qo	45196	41336	34316	28183	22882	18359	14563	11440	8935	-	-
			Pe	9.37	9.26	8.92	8.46	7.90	7.27	6.60	5.92	5.24	-	-
		50	Qo	38642	35374	29432	24241	19745	15890	12625	9895	7648	-	-
			Pe	11.24	10.99	10.40	9.70	8.92	8.08	7.22	6.36	5.52	-	-
SH4-007-036QY	1	30	Qo	57844	53036	44264	36566	29880	24145	19300	15282	12031	-	-
			Pe	8.50	8.41	8.15	7.81	7.40	6.94	6.43	5.89	5.33	-	-
		40	Qo	50507	46308	38669	31987	26202	21252	17077	13614	10802	-	-
			Pe	10.76	10.54	10.02	9.43	8.78	8.10	7.37	6.62	5.88	-	-
		50	Qo	43878	40224	33587	27791	22777	18482	14846	11808	9306	-	-
			Pe	13.03	12.65	11.84	10.97	10.04	9.10	8.12	7.14	6.17	-	-
SH4-007-033SY	1	30	Qo	55771	50904	42143	34582	28103	22590	17927	13998	10685	-	-
			Pe	6.44	6.60	6.77	6.76	6.58	6.26	5.84	5.35	4.81	-	-
		40	Qo	49061	44717	36912	30188	24430	19518	15338	11772	8705	-	-
			Pe	8.86	8.86	8.69	8.38	7.92	7.36	6.72	6.02	5.30	-	-
		50	Qo	42156	38345	31517	25652	20633	16342	12664	9482	6680	-	-
			Pe	11.17	10.99	10.51	9.89	9.16	8.34	7.48	6.58	5.68	-	-
SH4-012-042SY	1	30	Qo	69620	63715	52936	43457	35189	28043	21929	16759	12443	-	-
			Pe	9.28	9.28	9.12	8.78	8.30	7.69	7.00	6.25	5.47	-	-
		40	Qo	60994	55636	45886	37345	29926	23537	18091	13498	9668	-	-
			Pe	11.80	11.57	10.99	10.27	9.44	8.53	7.57	6.59	5.62	-	-
		50	Qo	52225	47436	38753	31189	24656	19066	14326	10349	7045	-	-
			Pe	13.99	13.56	12.58	11.50	10.34	9.14	7.93	6.74	5.60	-	-
SH4-015-052SY	1	30	Qo	84961	77576	64277	52792	42947	34566	27475	21500	16465	-	-
			Pe	10.44	10.61	10.70	10.54	10.13	9.55	8.83	8.04	7.21	-	-
		40	Qo	74771	68191	56362	46162	37416	29951	23591	18161	13487	-	-
			Pe	13.91	13.80	13.38	12.74	11.92	10.98	9.95	8.90	7.86	-	-
		50	Qo	64292	58530	48199	39313	31697	25176	19574	14719	10435	-	-
			Pe	17.15	16.76	15.84	14.75	13.54	12.24	10.92	9.62	8.40	-	-
SH4-020-056SY	1	30	Qo	93492	85456	70975	58464	47731	38591	30852	24328	18828	-	-
			Pe	11.62	11.80	11.88	11.68	11.23	10.61	9.85	9.01	8.15	-	-
		40	Qo	82704	75527	62618	51481	41927	33766	26812	20874	15767	-	-
			Pe	15.31	15.19	14.72	14.04	13.18	12.19	11.14	10.07	9.05	-	-
		50	Qo	71507	65210	53917	44197	35863	28727	22600	17292	12618	-	-
			Pe	18.72	18.31	17.34	16.20	14.96	13.66	12.35	11.10	9.95	-	-
SH4-020-059VY	1	30	Qo	93130	85134	70631	57984	47042	37654	29664	22924	17279	-	-
			Pe	12.01	12.17	12.25	12.06	11.62	10.99	10.20	9.28	8.28	-	-
		40	Qo	81586	74448	61532	50302	40602	32281	25189	19171	14076	-	-
			Pe	15.79	15.64	15.12	14.39	13.46	12.38	11.21	9.96	8.68	-	-
		50	Qo	70236	63958	52631	42816	34360	27109	20914	15620	11076	-	-
			Pe	19.14	18.68	17.60	16.37	14.98	13.50	11.96	10.40	8.87	-	-
SH4-025-071VY	1	30	Qo	112772	102906	85073	69617	56350	45085	35634	27810	21425	-	-
			Pe	14.53	14.69	14.72	14.42	13.86	13.08	12.14	11.10	10.01	-	-
		40	Qo	98023	89375	73798	60359	48871	39146	30997	24235	18674	-	-
			Pe	19.12	18.86	18.16	17.20	16.04	14.77	13.42	12.05	10.73	-	-
		50	Qo	84313	76843	63446	51947	42161	33899	26972	21196	16381	-	-
			Pe	23.24	22.63	21.24	19.69	18.04	16.34	14.65	13.03	11.53	-	-
SH4-030-084VY	1	30	Qo	138634	126887	105584	87018	70958	57182	45462	35573	27286	-	-
			Pe	17.06	17.29	17.40	17.11	16.49	15.58	14.45	13.14	11.72	-	-
		40	Qo	122410	111852	92748	76136	61790	49486	38994	30090	22548	-	-
			Pe	22.46	22.25	21.55	20.52	19.21	17.69	16.01	14.23	12.41	-	-
		50	Qo	106054	96696	79812	65178	52567	41755	32514	24619	17843	-	-
			Pe	27.24	26.60	25.13	23.38	21.42	19.32	17.12	14.89	12.70	-	-

*Fator de conversão para 50Hz = /1,2
**Factor de conversión para 50Hz = /1,2*

Veja página 30
Vea la página 30

Dados referentes à temperatura do gás de sucção a 20ºC sem subresfriamento do líquido
Datos relacionados a los 20ºC de temperatura de gas de succión, sin subenfriamiento do líquido

Desempenho
Desempeño

R-407C

1º linha: Capacidade frigorífica / *1º línea: Capacidad de refrigeración*
2º linha: Consumo de energía / *2º línea: Consumo de energía*

Compressor *Compresor*	Tamanho Motor *Tamaño Motor*	Condens. Temp. [ºC]	60Hz Qo (Watt) Pe (kW)	Temperatura de evaporação [ºC] *Temperatura de evaporación [ºC]* 12,5	10	5	0	-5	-10	-15	-20	-25		
SH4-032-093VY	1	30	Qo	153709	140432	116351	95353	77188	61601	48338	37147	27775	-	-
			Pe	19.44	19.58	19.52	19.02	18.14	16.94	15.49	13.86	12.10	-	-
		40	Qo	135227	123275	101639	82818	66559	52610	40716	30625	22082	-	-
			Pe	25.09	24.77	23.82	22.49	20.86	18.98	16.92	14.74	12.49	-	-
		50	Qo	116641	106026	86864	70248	55925	43642	33145	24181	16498	-	-
			Pe	30.01	29.23	27.42	25.31	22.94	20.41	17.76	15.06	12.38	-	-
SH4-035-103VY	1	30	Qo	167722	153479	127556	104857	85141	68176	53722	41545	31408	-	-
			Pe	19.43	20.17	20.92	20.84	20.12	18.92	17.45	15.85	14.34	-	-
		40	Qo	149069	136049	112446	91896	74162	59008	46198	35495	26662	-	-
			Pe	26.96	26.95	26.33	25.06	23.34	21.34	19.24	17.21	15.44	-	-
		50	Qo	128683	116993	95922	77735	62195	49066	38112	29095	21780	-	-
			Pe	33.56	32.82	30.89	28.51	25.86	23.12	20.47	18.08	16.14	-	-
SH4-035-106ZY	1	30	Qo	175748	160296	132377	108194	87458	69877	55157	43008	33137	-	-
			Pe	19.68	20.28	20.87	20.75	20.04	18.89	17.41	15.77	14.06	-	-
		40	Qo	153067	139307	114547	93228	75054	59736	46981	36498	27994	-	-
			Pe	27.26	27.13	26.40	25.10	23.40	21.42	19.28	17.14	15.10	-	-
		50	Qo	130752	118705	97148	78731	63161	50148	39400	30623	23528	-	-
			Pe	33.84	33.05	31.09	28.76	26.18	23.48	20.81	18.29	16.04	-	-
SH4-040-126ZY	1	30	Qo	205459	187709	155521	127475	103241	82487	64882	50095	37796	-	-
			Pe	23.98	24.48	24.91	24.64	23.76	22.38	20.60	18.54	16.28	-	-
		40	Qo	179848	164125	135668	110924	89560	71244	55646	42437	31284	-	-
			Pe	32.45	32.22	31.26	29.74	27.73	25.36	22.72	19.92	17.05	-	-
		50	Qo	153256	139616	115004	93673	75292	59527	46050	34531	24636	-	-
			Pe	40.02	39.07	36.78	34.04	30.97	27.65	24.19	20.70	17.28	-	-
SH4-050-154ZY	1	30	Qo	251477	229859	190649	156466	126893	101518	79924	61699	46428	-	-
			Pe	33.20	33.35	33.05	32.06	30.50	28.44	25.99	23.26	20.34	-	-
		40	Qo	219229	200062	165388	135250	109234	86926	67909	51773	38101	-	-
			Pe	42.74	42.06	40.21	37.81	34.97	31.78	28.33	24.74	21.10	-	-
		50	Qo	188124	171391	141218	115093	92599	73324	56852	42770	30664	-	-
			Pe	51.13	49.67	46.37	42.67	38.66	34.45	30.13	25.80	21.56	-	-
SH4-040-142WY	1	30	Qo	239641	218664	180672	147642	119184	94912	74436	57371	43326	-	-
			Pe	29.58	30.25	30.94	30.80	30.00	28.64	26.87	24.79	22.54	-	-
		40	Qo	210050	191342	157564	128316	103211	81860	63876	48869	36454	-	-
			Pe	39.08	38.90	38.00	36.46	34.40	31.96	29.26	26.41	23.56	-	-
		50	Qo	181382	164942	135377	109912	88158	69728	54234	41286	30499	-	-
			Pe	47.52	46.55	44.18	41.35	38.17	34.76	31.26	27.78	24.47	-	-
SH4-050-168WY	1	30	Qo	281520	257113	212854	174274	140904	112271	87906	67338	50095	-	-
			Pe	32.81	33.43	33.92	33.53	32.38	30.56	28.24	25.50	22.50	-	-
		40	Qo	247070	225248	185767	151446	121814	96401	74735	56346	40763	-	-
			Pe	43.62	43.36	42.20	40.30	37.76	34.73	31.31	27.62	23.81	-	-
		50	Qo	213444	194210	159516	129462	103578	81392	62435	46234	32320	-	-
			Pe	53.21	52.12	49.42	46.10	42.30	38.14	33.73	29.21	24.68	-	-
SH4-060-187WY	1	30	Qo	310194	283422	234853	192498	155846	124388	97613	75012	56075	-	-
			Pe	36.48	37.00	37.31	36.76	35.42	33.41	30.83	27.77	24.32	-	-
		40	Qo	273827	249799	206296	168438	135716	107621	83642	63270	45995	-	-
			Pe	47.89	47.53	46.18	44.05	41.27	37.92	34.10	29.92	25.46	-	-
		50	Qo	235694	214547	176378	143290	114770	90310	69398	51527	36185	-	-
			Pe	57.98	56.77	53.78	50.15	45.96	41.32	36.31	31.04	25.63	-	-
SH4-070-206WY	1	30	Qo	341459	311974	258524	211954	171684	137137	107735	82897	62047	-	-
			Pe	43.51	43.87	43.78	42.70	40.78	38.16	34.98	31.38	27.49	-	-
		40	Qo	300577	274153	226368	184852	149027	118313	92134	69910	51062	-	-
			Pe	55.86	55.19	53.16	50.30	46.79	42.72	38.27	33.55	28.70	-	-
		50	Qo	260545	237194	195098	158662	127304	100450	77519	57932	41113	-	-
			Pe	66.79	65.16	61.31	56.81	51.80	46.42	40.80	35.09	29.41	-	-
SH4-075-228WY	1	30	Qo	363197	332165	275906	226886	184499	148138	117200	91080	69173	-	-
			Pe	46.54	47.09	47.21	46.18	44.16	41.35	37.92	34.06	29.94	-	-
		40	Qo	320868	293026	242662	198889	161104	128700	101074	77618	57731	-	-
			Pe	60.12	59.46	57.32	54.26	50.45	46.07	41.30	36.34	31.34	-	-
		50	Qo	278962	254328	209898	171414	138271	109864	85589	64840	47011	-	-
			Pe	72.07	70.30	66.10	61.20	55.80	50.06	44.17	38.30	32.64	-	-
SH4-080-240WY	1	30	Qo	395552	361216	299040	244992	198427	158704	125178	97207	74149	-	-
			Pe	51.59	51.62	50.90	49.25	46.79	43.69	40.10	36.18	32.06	-	-
		40	Qo	351145	320184	264268	215822	174205	138774	108884	83896	63162	-	-
			Pe	65.12	64.10	61.39	57.91	53.82	49.26	44.39	39.35	34.31	-	-
		50	Qo	303905	276529	227292	184870	148620	117900	92068	70478	52492	-	-
			Pe	77.26	75.22	70.61	65.40	59.76	53.82	47.75	41.69	35.80	-	-

Resfriamento adicional ou temperatura de sucção limitada
Enfriamiento adicional o limitar la temperatura de succión

*Fator de conversão para 50Hz = /1,2
**Factor de conversión para 50Hz = /1,2*

Capacidade Frigorífica e Consumo de Energía

Para os dados de desempenho em pontos de operações diferentes, por favor, consulte a Tecumseh do Brasil. Os dados são provisórios e sujeitos a variações.
Para los datos de desempeño en diferentes condiciones de operación, por favor, consulse a Tecumseh do Brasil. Los datos son provisionales y sujetos a posibles variaciones.

Desempenho
Desempeño

R-22

1º linha: Capacidade frigorífica / *1º línea: Capacidad de refrigeración*
2º linha: Consumo de energía / *2º línea: Consumo de energía*

Compressor *Compresor*	Tamanho Motor *Tamaño Motor*	Condens. Temp. [ºC]	60Hz Qo (Watt) Pe (kW)	Temperatura de evaporação [ºC] *Temperatura de evaporación [ºC]* 10	5	0	-5	-10	-15	-20	-25	-30	-35	-40
SH2-0.5-004AY	1	30	Qo	5588	4654	3835	3125	2514	1993	1555	1189	887	641	442
			Pe	0.72	0.77	0.79	0.78	0.77	0.73	0.68	0.64	0.56	0.50	0.44
		40	Qo	4949	4106	3371	2735	2190	1727	1337	1012	742	520	335
			Pe	0.98	0.98	0.96	0.91	0.86	0.79	0.72	0.65	0.56	0.49	0.42
		50	Qo	4306	3554	2904	2344	1866	1460	1121	838	600	402	234
			Pe	1.27	1.21	1.14	1.06	0.96	0.86	0.76	0.66	0.55	0.47	0.37
SH2-0.5-005AY	2	30	Qo	-	-	-	3918	3161	2518	1976	1526	1153	846	592
			Pe	-	-	-	0.97	0.94	0.90	0.84	0.77	0.68	0.60	0.52
		40	Qo	-	-	-	3440	2760	2185	1703	1301	968	694	462
			Pe	-	-	-	1.18	1.09	1.01	0.90	0.80	0.70	0.60	0.50
		50	Qo	-	-	-	2965	2360	1854	1430	1080	790	546	338
			Pe	-	-	-	1.38	1.25	1.12	0.97	0.84	0.71	0.58	0.47
SH2-0.7-005AY	1	30	Qo	6961	5807	4796	3919	3164	2521	1978	1524	1147	839	587
			Pe	0.88	0.94	0.96	0.96	0.94	0.89	0.83	0.77	0.68	0.61	0.53
		40	Qo	6150	5116	4213	3433	2764	2194	1711	1308	971	689	452
			Pe	1.22	1.22	1.20	1.14	1.08	1.00	0.90	0.79	0.70	0.60	0.50
		50	Qo	5328	4416	3624	2941	2359	1864	1446	1094	798	546	326
			Pe	1.62	1.55	1.45	1.34	1.22	1.09	0.96	0.83	0.70	0.58	0.47
SH2-0.7-006AY	2	30	Qo	-	-	-	4321	3486	2778	2183	1688	1280	946	670
			Pe	-	-	-	1.07	1.04	0.98	0.91	0.83	0.74	0.65	0.55
		40	Qo	-	-	-	3793	3042	2407	1878	1439	1078	779	530
			Pe	-	-	-	1.31	1.21	1.12	1.00	0.89	0.77	0.65	0.54
		50	Qo	-	-	-	3280	2609	2047	1580	1195	877	614	391
			Pe	-	-	-	1.54	1.39	1.24	1.08	0.92	0.77	0.64	0.50
SH2-001-006AY	1	30	Qo	7768	6481	5354	4376	3534	2816	2209	1703	1284	940	658
			Pe	0.97	1.03	1.07	1.07	1.04	1.00	0.94	0.85	0.78	0.68	0.60
		40	Qo	6890	5731	4720	3845	3094	2454	1915	1463	1086	773	510
			Pe	1.33	1.33	1.31	1.26	1.19	1.09	1.00	0.89	0.78	0.68	0.58
		50	Qo	6010	4978	4084	3312	2653	2094	1622	1226	894	612	368
			Pe	1.74	1.67	1.57	1.46	1.34	1.20	1.07	0.92	0.78	0.65	0.54
SH2-001-007AY	2	30	Qo	-	-	-	5586	4535	3642	2891	2263	1742	1310	953
			Pe	-	-	-	1.36	1.33	1.27	1.19	1.09	0.98	0.86	0.76
		40	Qo	-	-	-	4949	4004	3205	2534	1975	1510	1121	792
			Pe	-	-	-	1.68	1.58	1.46	1.33	1.19	1.04	0.89	0.76
		50	Qo	-	-	-	4320	3480	2772	2180	1687	1274	926	626
			Pe	-	-	-	2.00	1.84	1.66	1.46	1.27	1.08	0.90	0.73
SH2-1.5-007AY	1	30	Qo	9953	8326	6905	5672	4613	3708	2942	2298	1759	1308	-
			Pe	1.22	1.31	1.34	1.36	1.33	1.28	1.21	1.13	1.03	0.94	-
		40	Qo	8908	7436	6155	5047	4096	3283	2594	2012	1519	1099	-
			Pe	1.68	1.69	1.67	1.61	1.52	1.43	1.32	1.20	1.08	0.96	-
		50	Qo	7854	6539	5398	4415	3572	2855	2244	1723	1277	888	-
			Pe	2.20	2.12	2.02	1.88	1.75	1.60	1.44	1.27	1.12	0.96	-
SH2-1.5-008AY	1	30	Qo	11352	9460	7820	6410	5208	4190	3334	2615	2011	1501	1060
			Pe	1.46	1.57	1.61	1.61	1.57	1.49	1.39	1.27	1.13	1.00	0.85
		40	Qo	10124	8413	6937	5672	4598	3690	2926	2282	1738	1266	847
			Pe	2.04	2.04	2.00	1.92	1.80	1.67	1.51	1.34	1.16	1.00	0.84
		50	Qo	8891	7360	6047	4928	3983	3186	2515	1948	1459	1030	634
			Pe	2.64	2.54	2.41	2.24	2.05	1.85	1.63	1.40	1.19	0.98	0.80
SH2-1.5-009BY	2	30	Qo	-	11092	9187	7549	6152	4970	3978	3148	2454	1872	1373
			Pe	-	1.87	1.93	1.93	1.88	1.79	1.67	1.51	1.36	1.19	1.02
		40	Qo	-	9853	8137	6668	5420	4368	3484	2743	2119	1585	1117
			Pe	-	2.46	2.40	2.30	2.16	1.99	1.80	1.60	1.39	1.19	1.00
		50	Qo	-	8632	7100	5796	4693	3766	2987	2332	1772	1285	842
			Pe	-	3.05	2.88	2.68	2.45	2.20	1.94	1.68	1.42	1.18	0.96
SH2-1.5-010BY	2	30	Qo	-	-	-	8477	6904	5574	4460	3532	2756	2107	1553
			Pe	-	-	-	2.15	2.11	2.02	1.88	1.72	1.54	1.34	1.14
		40	Qo	-	-	-	7528	6106	4909	3911	3079	2383	1795	1284
			Pe	-	-	-	2.58	2.45	2.27	2.06	1.84	1.60	1.36	1.12
		50	Qo	-	-	-	6606	5328	4258	3367	2626	2003	1469	995
			Pe	-	-	-	2.99	2.76	2.51	2.22	1.93	1.63	1.34	1.08
SH4-002-010BY	1	30	Qo	14869	12473	10378	8557	6985	5634	4478	3492	2648	-	-
			Pe	1.93	2.11	2.21	2.26	2.22	2.15	2.00	1.82	1.58	-	-
		40	Qo	13207	11052	9174	7548	6146	4945	3916	3031	2268	-	-
			Pe	2.59	2.65	2.65	2.59	2.47	2.30	2.10	1.84	1.54	-	-
		50	Qo	11533	9623	7967	6540	5316	4267	3368	2593	1915	-	-
			Pe	3.20	3.16	3.05	2.89	2.69	2.44	2.15	1.81	1.46	-	-
SH2-002-011DY	1	30	Qo	16794	14044	11644	9564	7775	6247	4951	3857	2935	2156	-
			Pe	2.35	2.52	2.59	2.59	2.51	2.36	2.18	1.96	1.72	1.46	-
		40	Qo	14958	12500	10362	8513	6924	5564	4405	3418	2570	1835	-
			Pe	3.05	3.08	3.05	2.93	2.75	2.52	2.26	1.98	1.68	1.38	-
		50	Qo	13165	10997	9114	7490	6095	4898	3871	2983	2206	1508	-
			Pe	3.67	3.60	3.46	3.25	2.99	2.69	2.36	2.03	1.69	1.37	-

*Fator de conversão para 50Hz = /1,2
**Factor de conversión para 50Hz = /1,2*

Veja página 36
Vea la página 36

Dados referentes à temperatura do gás de sucção a 20ºC sem subresfriamento do líquido
Datos relacionados a los 20ºC de temperatura de gas de succión, sin subenfriamiento do líquido

Desempenho
Desempeño

R-22

1º linha: Capacidade frigorífica / *1º línea: Capacidad de refrigeración*
2º linha: Consumo de energía / *2º línea: Consumo de energía*

Compressor *Compresor*	Tamanho Motor *Tamaño Motor*	Condens. Temp. [ºC]	60Hz Qo (Watt) Pe (kW)	Temperatura de evaporação [ºC] *Temperatura de evaporación [ºC]* 10	5	0	-5	-10	-15	-20	-25	-30	-35	-40
SH2-002-013DY	2	30	Qo	-	16752	13932	11503	9412	7625	6109	4828	3744	2822	2026
			Pe	-	2.75	2.90	2.96	2.93	2.82	2.65	2.42	2.15	1.85	1.54
		40	Qo	-	14796	12300	10133	8279	6697	5350	4202	3217	2360	1595
			Pe	-	3.50	3.53	3.46	3.31	3.10	2.83	2.51	2.16	1.79	1.40
		50	Qo	-	12876	10669	8772	7147	5759	4572	3550	2656	1854	1109
			Pe	-	4.21	4.12	3.92	3.66	3.35	2.98	2.57	2.12	1.68	1.24
SH4-003-013DY	1	30	Qo	20158	16850	13979	11502	9380	7572	6036	4733	3619	-	-
			Pe	2.59	2.78	2.88	2.88	2.81	2.66	2.47	2.23	1.97	-	-
		40	Qo	17935	14964	12390	10172	8272	6644	5252	4054	3007	-	-
			Pe	3.38	3.44	3.41	3.29	3.11	2.87	2.59	2.28	1.96	-	-
		50	Qo	15731	13088	10805	8839	7152	5700	4444	3343	2356	-	-
			Pe	4.15	4.08	3.91	3.70	3.41	3.10	2.74	2.36	1.99	-	-
SH2-002-015DY	2	30	Qo	-	-	-	12778	10415	8420	6744	5341	4162	3158	2284
			Pe	-	-	-	3.30	3.24	3.11	2.90	2.65	2.35	2.03	1.69
		40	Qo	-	-	-	11304	9176	7385	5882	4622	3557	2636	1814
			Pe	-	-	-	3.90	3.72	3.46	3.14	2.78	2.40	1.99	1.58
		50	Qo	-	-	-	9872	7964	6364	5022	3892	2924	2075	1292
			Pe	-	-	-	4.43	4.12	3.74	3.32	2.87	2.39	1.91	1.44
SH2-003-015DY	1	30	Qo	-	18894	15666	12884	10502	8478	6764	5318	4096	3049	-
			Pe	-	3.12	3.25	3.29	3.23	3.10	2.90	2.66	2.39	2.09	-
		40	Qo	-	16804	13902	11406	9272	7456	5911	4595	3462	2468	-
			Pe	-	3.92	3.91	3.82	3.64	3.40	3.10	2.76	2.41	2.04	-
		50	Qo	-	14732	12149	9931	8036	6420	5038	3842	2792	1842	-
			Pe	-	4.69	4.54	4.31	4.01	3.65	3.26	2.84	2.41	1.97	-
SH2-003-016DY	2	30	Qo	-	19873	16564	13702	11244	9145	7361	5844	4550	3434	2450
			Pe	-	3.18	3.35	3.40	3.35	3.20	3.00	2.74	2.42	2.09	1.74
		40	Qo	-	17570	14629	12092	9914	8052	6458	5088	3896	2839	1868
			Pe	-	4.12	4.12	4.01	3.83	3.55	3.23	2.86	2.46	2.04	1.61
		50	Qo	-	15296	12715	10494	8588	6953	5542	4309	3211	2202	1236
			Pe	-	5.00	4.85	4.60	4.26	3.86	3.42	2.94	2.44	1.92	1.42
SH4-004-016DY	1	30	Qo	24090	20215	16849	13945	11452	9320	7502	5946	4604	-	-
			Pe	3.00	3.26	3.41	3.46	3.40	3.28	3.07	2.82	2.51	-	-
		40	Qo	21401	17939	14939	12353	10129	8219	6574	5143	3877	-	-
			Pe	4.02	4.12	4.10	4.00	3.82	3.56	3.26	2.90	2.52	-	-
		50	Qo	18667	15625	12997	10734	8786	7104	5638	4338	3156	-	-
			Pe	4.98	4.91	4.74	4.50	4.19	3.83	3.42	2.99	2.53	-	-
SH2-003-018DY	2	30	Qo	-	-	-	15341	12538	10166	8171	6493	5076	3863	2797
			Pe	-	-	-	3.78	3.73	3.60	3.38	3.12	2.80	2.45	2.06
		40	Qo	-	-	-	13620	11082	8944	7145	5632	4345	3230	2227
			Pe	-	-	-	4.49	4.30	4.03	3.71	3.32	2.90	2.46	1.99
		50	Qo	-	-	-	11916	9632	7715	6104	4745	3578	2549	1598
			Pe	-	-	-	5.15	4.82	4.43	3.98	3.49	2.96	2.42	1.88
SH4-004-018DY	1	30	Qo	27181	22734	18890	15590	12774	10380	8350	6624	5141	-	-
			Pe	3.46	3.71	3.84	3.88	3.82	3.67	3.47	3.20	2.90	-	-
		40	Qo	24312	20304	16849	13885	11353	9193	7345	5749	4345	-	-
			Pe	4.57	4.62	4.57	4.44	4.24	3.98	3.67	3.34	2.98	-	-
		50	Qo	21412	17840	14768	12138	9887	7956	6287	4817	3488	-	-
			Pe	5.66	5.52	5.29	5.02	4.68	4.32	3.92	3.52	3.11	-	-
SH2-003-019DY	2	30	Qo	-	-	-	15866	12956	10502	8442	6715	5261	4018	2926
			Pe	-	-	-	4.18	4.07	3.88	3.60	3.26	2.89	2.50	2.10
		40	Qo	-	-	-	14010	11416	9235	7408	5872	4568	3436	2411
			Pe	-	-	-	5.12	4.82	4.44	4.01	3.54	3.05	2.54	2.06
		50	Qo	-	-	-	12138	9856	7946	6350	5004	3850	2824	1866
			Pe	-	-	-	6.05	5.54	4.98	4.39	3.77	3.16	2.56	1.98
SH4-004-019DY	1	30	Qo	NÃO DISPONÍVEL / NO DISPONIBLE										
			Pe											
		40	Qo											
			Pe											
		50	Qo											
			Pe											
SH2-004-020QY	2	30	Qo	-	-	-	16466	13490	10942	8779	6959	5437	4172	311120
			Pe	-	-	-	4.10	4.01	3.82	3.55	3.23	2.87	2.47	2.08
		40	Qo	-	-	-	14839	12145	9844	7890	6242	4858	3691	2701
			Pe	-	-	-	5.00	4.73	4.38	3.97	3.52	3.02	2.53	2.05
		50	Qo	-	-	-	13244	10837	8784	7044	5572	4325	3262	-
			Pe	-	-	-	5.81	5.36	4.85	4.30	3.71	3.12	2.52	-
SH2-004-021QY	2	30	Qo	-	-	-	19025	15592	12620	10070	7901	6072	4541	3269
			Pe	-	-	-	4.76	4.58	4.34	4.02	3.65	3.23	2.77	2.29
		40	Qo	-	-	-	16970	13819	11101	8776	6802	5137	3744	2580
			Pe	-	-	-	5.77	5.38	4.91	4.42	3.88	3.31	2.74	2.16
		50	Qo	-	-	-	-	12013	9557	7463	5693	4204	2957	1909
			Pe	-	-	-	-	6.08	5.42	4.73	4.02	3.31	2.62	1.93

*Fator de conversão para 50Hz = /1,2
**Factor de conversión para 50Hz = /1,2*

Veja página 36
Vea la página 36

Dados referentes à temperatura do gás de sucção a 20ºC sem subresfriamento do líquido
Datos relacionados a los 20ºC de temperatura de gas de succión, sin subenfriamiento do líquido

Desempenho
Desempeño

R-22

1º linha: Capacidade frigorífica / *1º línea: Capacidad de refrigeración*
2º linha: Consumo de energía / *2º línea: Consumo de energía*

Compressor *Compresor*	Tamanho Motor *Tamaño Motor*	Condens. Temp. [ºC]	60Hz Qo (Watt) Pe (kW)	Temperatura de evaporação [ºC] *Temperatura de evaporación [ºC]* 10	5	0	-5	-10	-15	-20	-25	-30	-35	-40
SH4-005-021QY	1	30	Qo	31225	26165	21731	17874	14544	11693	9269	7225	5512	-	-
			Pe	3.61	3.98	4.20	4.28	4.22	4.06	3.78	3.42	2.99	-	-
		40	Qo	27974	23368	19340	15845	12830	10248	8050	6184	4602	-	-
			Pe	5.04	5.20	5.21	5.08	4.84	4.50	4.07	3.55	2.99	-	-
		50	Qo	24667	20521	16909	13783	11092	8788	6820	5141	-	-	-
			Pe	6.52	6.43	6.22	5.88	5.45	4.91	4.31	3.64	-	-	-
SH2-004-024QY	2	30	Qo	-	-	24847	20561	16814	13568	10780	8407	6409	4746	3376
			Pe	-	-	5.17	5.12	4.96	4.68	4.32	3.89	3.40	2.88	2.35
		40	Qo	-	-	22175	18236	14807	11846	9314	7169	5368	3870	2634
			Pe	-	-	6.53	6.20	5.77	5.27	4.70	4.10	3.47	2.82	2.18
		50	Qo	-	-	-	15902	12793	10124	7852	5935	4333	3005	1908
			Pe	-	-	-	7.18	6.50	5.77	5.00	4.21	3.43	2.65	1.92
SH4-005-024QY	1	30	Qo	35539	29777	24726	20330	16535	13284	10523	8197	6248	-	-
			Pe	4.30	4.70	4.91	4.96	4.84	4.61	4.27	3.85	3.40	-	-
		40	Qo	31898	26658	22074	18091	14654	11708	9198	7068	5263	-	-
			Pe	6.00	6.13	6.07	5.87	5.53	5.09	4.57	4.00	3.38	-	-
		50	Qo	28202	23490	19380	15818	12748	10114	7861	5934	4278	-	-
			Pe	7.72	7.55	7.22	6.76	6.19	5.53	4.82	4.07	3.31	-	-
SH2-004-025QY	2	30	Qo	-	-	-	21842	17849	14444	11557	9119	7058	5304	3788
			Pe	-	-	-	5.35	5.28	5.09	4.78	4.37	3.89	3.35	2.77
		40	Qo	-	-	-	19387	15755	12670	10063	7865	6005	4411	3014
			Pe	-	-	-	6.31	6.02	5.62	5.12	4.55	3.92	3.25	2.57
		50	Qo	-	-	-	16916	13645	10882	8556	6598	4938	3504	2228
			Pe	-	-	-	7.19	6.67	6.06	5.38	4.64	3.86	3.07	2.27
SH2-005-025QY	1	30	Qo	-	30655	25740	21410	17620	14324	11478	9037	6956	5190	3694
			Pe	-	4.85	5.10	5.20	5.14	4.94	4.66	4.26	3.80	3.30	2.76
		40	Qo	-	27324	22861	18941	15517	12546	9982	7778	5893	4280	2894
			Pe	-	6.28	6.28	6.12	5.84	5.45	4.97	4.42	3.82	3.18	2.52
		50	Qo	-	24191	20161	16631	13554	10888	8586	6602	4894	3415	2120
			Pe	-	7.72	7.45	7.04	6.54	5.94	5.27	4.54	3.77	2.99	2.20
SH4-007-025QY	1	30	Qo	37570	31583	26332	21762	17815	14437	11570	9157	7144	-	-
			Pe	4.51	4.92	5.12	5.16	5.04	4.80	4.46	4.04	3.58	-	-
		40	Qo	33858	28376	23586	19430	15852	12796	10205	8023	6193	-	-
			Pe	6.22	6.35	6.29	6.08	5.75	5.30	4.79	4.21	3.60	-	-
		50	Qo	30125	25152	20824	17084	13878	11146	8834	6884	5243	-	-
			Pe	7.90	7.74	7.42	6.96	6.40	5.76	5.05	4.31	3.56	-	-
SH2-005-028QY	2	30	Qo	-	-	28309	23326	19061	15437	12372	9785	7597	5728	4094
			Pe	-	-	5.69	5.72	5.62	5.35	4.98	4.52	4.00	3.43	2.84
		40	Qo	-	-	25166	20683	16860	13615	10868	8538	6546	4810	3251
			Pe	-	-	7.10	6.85	6.46	5.96	5.36	4.72	4.02	3.30	2.60
		50	Qo	-	-	-	18055	14654	11771	9323	7232	5417	3798	2293
			Pe	-	-	-	7.96	7.28	6.52	5.69	4.82	3.95	3.08	2.24
SH4-007-028QY	1	30	Qo	43277	36210	30059	24740	20172	16271	12954	10140	7745	-	-
			Pe	5.32	5.72	5.92	5.92	5.76	5.46	5.05	4.56	4.01	-	-
		40	Qo	38668	32268	26712	21916	17797	14272	11260	8676	6439	-	-
			Pe	7.00	7.13	7.07	6.83	6.44	5.94	5.34	4.68	3.97	-	-
		50	Qo	34045	28313	23350	19075	15404	12256	9545	7192	5112	-	-
			Pe	8.54	8.42	8.12	7.67	7.08	6.38	5.62	4.79	3.95	-	-
SH2-005-033QY	2	30	Qo	-	-	-	26759	22271	18336	14898	11903	9293	7013	5009
			Pe	-	-	-	6.17	6.18	6.01	5.69	5.23	4.68	4.03	3.34
		40	Qo	-	-	-	24278	20166	16554	13387	10612	8170	6005	4064
			Pe	-	-	-	7.64	7.45	7.08	6.55	5.90	5.15	4.31	3.41
		50	Qo	-	-	-	-	-	14489	11588	9026	6748	4694	2813
			Pe	-	-	-	-	-	7.98	7.24	6.37	5.39	4.33	3.22
SH4-007-033QY	1	30	Qo	47272	39708	33161	27532	22721	18629	15156	12205	9676	-	-
			Pe	5.58	6.01	6.26	6.35	6.29	6.11	5.81	5.42	4.97	-	-
		40	Qo	42752	35873	29934	24836	20479	16766	13595	10868	8486	-	-
			Pe	7.54	7.66	7.63	7.46	7.19	6.82	6.36	5.83	5.28	-	-
		50	Qo	38198	31998	26662	22090	18184	14843	11969	9462	7223	-	-
			Pe	9.46	9.29	8.99	8.59	8.11	7.56	6.95	6.31	5.68	-	-
SH4-007-036QY	1	30	Qo	52174	44236	37316	31320	26152	21715	17917	14660	11850	-	-
			Pe	6.35	6.65	6.84	6.90	6.85	6.70	6.41	6.02	5.51	-	-
		40	Qo	47612	40297	33938	28438	23701	19633	16138	13121	10484	-	-
			Pe	8.70	8.68	8.56	8.34	8.04	7.64	7.15	6.58	5.90	-	-
		50	Qo	43010	36308	30497	25480	21162	17449	14245	11454	8981	-	-
			Pe	10.98	10.63	10.21	9.72	9.17	8.54	7.85	7.09	6.26	-	-
SH2-005-033SY	2	30	Qo	-	-	-	28358	23437	19130	15386	12154	9380	7016	5008
			Pe	-	-	-	6.77	6.43	5.99	5.47	4.90	4.28	3.64	3.00
		40	Qo	-	-	-	25002	20594	16734	13372	10454	7931	5748	3857
			Pe	-	-	-	7.86	7.31	6.67	5.99	5.27	4.54	3.80	3.11
		50	Qo	-	-	-	21666	17759	14335	11341	8728	6440	4430	2644
			Pe	-	-	-	8.84	8.08	7.25	6.40	5.54	4.69	3.88	3.11

*Fator de conversão para 50Hz = /1,2
**Factor de conversión para 50Hz = /1,2*

Veja página 36
Vea la página 36

Dados referentes à temperatura do gás de sucção a 20ºC sem subresfriamento do líquido
Datos relacionados a los 20ºC de temperatura de gas de succión, sin subenfriamiento do líquido

Desempenho
Desempeño

R-22

1º linha: Capacidade frigorífica / *1º línea: Capacidad de refrigeración*
2º linha: Consumo de energía / *2º línea: Consumo de energía*

Compressor *Compresor*	Tamanho Motor *Tamaño Motor*	Condens. Temp. [ºC]	60Hz Qo (Watt) Pe (kW)	Temperatura de evaporação [ºC] *Temperatura de evaporación [ºC]* 10	5	0	-5	-10	-15	-20	-25	-30	-35	-40
SH4-007-033SY	1	30	Qo	50953	43261	36343	30169	24708	19931	15804	12300	9386	-	-
			Pe	6.76	6.88	6.83	6.62	6.31	5.88	5.38	4.81	4.21	-	-
		40	Qo	45392	38312	31980	26364	21436	17162	13516	10463	7973	-	-
			Pe	8.48	8.33	8.03	7.61	7.09	6.49	5.83	5.14	4.43	-	-
		50	Qo	39902	33426	27672	22607	18202	14426	11250	8640	6569	-	-
			Pe	10.10	9.70	9.17	8.54	7.84	7.07	6.28	5.47	4.67	-	-
SH2-008-042SY	2	30	Qo	-	-	-	36460	30172	24660	19862	15713	12148	9104	6516
			Pe	-	-	-	8.72	8.30	7.75	7.10	6.37	5.59	4.81	4.04
		40	Qo	-	-	-	32134	26462	21494	17166	13411	10168	7370	4955
			Pe	-	-	-	10.08	9.38	8.58	7.73	6.83	5.92	5.04	4.21
		50	Qo	-	-	-	27847	22817	18416	14580	11244	8345	5818	3598
			Pe	-	-	-	11.30	10.33	9.30	8.24	7.19	6.17	5.21	4.34
SH4-012-042SY	1	30	Qo	65272	54564	45229	37150	30205	24278	19250	15001	11412	-	-
			Pe	8.41	8.62	8.59	8.40	8.04	7.54	6.92	6.23	5.47	-	-
		40	Qo	58424	48719	40283	32994	26736	21390	16837	12958	9634	-	-
			Pe	10.73	10.56	10.22	9.73	9.11	8.38	7.56	6.68	5.78	-	-
		50	Qo	50956	42343	34891	28484	23002	18324	14335	10914	7944	-	-
			Pe	12.84	12.36	11.74	10.97	10.09	9.14	8.15	7.13	6.11	-	-
SH2-010-052SY	2	30	Qo	-	-	-	44478	36754	29990	24104	19008	14615	10840	7595
			Pe	-	-	-	10.62	10.13	9.47	8.66	7.75	6.78	5.78	4.79
		40	Qo	-	-	-	39152	32208	26137	20852	16268	12299	8857	5857
			Pe	-	-	-	12.24	11.44	10.45	9.37	8.26	7.12	5.99	4.93
		50	Qo	-	-	-	34039	27860	22464	17766	13679	10117	6995	4224
			Pe	-	-	-	13.80	12.60	11.28	9.95	8.62	7.32	6.10	4.98
SH4-015-052SY	1	30	Qo	81708	68383	56682	46487	37681	30149	23771	18432	14014	-	-
			Pe	10.51	10.64	10.54	10.24	9.76	9.12	8.35	7.48	6.53	-	-
		40	Qo	73361	61225	50593	41346	33368	26543	20752	15878	11807	-	-
			Pe	13.08	12.84	12.36	11.70	10.92	10.02	9.04	7.98	6.90	-	-
		50	Qo	64225	53401	43960	35784	28756	22759	17677	13393	9788	-	-
			Pe	15.60	14.88	14.04	13.08	12.00	10.91	9.72	8.52	7.32	-	-
SH2-015-056SY	2	30	Qo	-	71256	59737	49631	40818	33185	26612	20983	16182	12092	8596
			Pe	-	12.48	12.36	11.92	11.28	10.46	9.52	8.50	7.44	6.40	5.41
		40	Qo	-	64160	53509	44196	36106	29120	23124	18000	13630	9898	6686
			Pe	-	15.24	14.64	13.68	12.72	11.50	10.27	9.01	7.78	6.60	5.54
		50	Qo	-	56862	47123	38650	31326	25036	19661	15085	11192	7864	4985
			Pe	-	17.76	16.56	15.24	13.92	12.36	10.91	9.44	8.05	6.79	5.70
SH4-020-056SY	1	30	Qo	88014	73296	60862	50382	41528	33968	27376	21419	15769	-	-
			Pe	12.48	12.36	12.12	11.81	11.29	10.62	9.77	8.76	7.56	-	-
		40	Qo	78601	65183	53916	44468	36511	29716	23750	18288	12996	-	-
			Pe	15.36	14.88	14.28	13.56	12.60	11.65	10.51	9.23	7.79	-	-
		50	Qo	68911	56870	46843	38503	31518	25560	20298	15404	10548	-	-
			Pe	18.00	17.16	16.08	15.00	13.80	12.48	11.06	9.52	7.85	-	-
SH2-015-059VY	2	30	Qo	-	73380	61181	50546	41345	33442	26700	20988	16170	12113	8680
			Pe	-	13.32	12.84	12.24	11.44	10.54	9.52	8.40	7.22	5.99	4.70
		40	Qo	-	66336	55008	45170	36688	29426	23252	18030	13626	9905	6734
			Pe	-	16.08	15.24	14.28	13.20	11.98	10.68	9.31	7.88	6.42	4.93
		50	Qo	-	59191	48770	39763	32035	25452	19879	15182	11228	7880	5005
			Pe	-	18.72	17.52	16.32	14.88	13.44	11.89	10.27	8.62	6.92	5.23
SH4-020-059VY	1	30	Qo	88972	73806	61141	50591	41767	34286	27761	21804	16031	-	-
			Pe	12.60	12.36	11.94	11.50	10.96	10.30	9.47	8.48	7.28	-	-
		40	Qo	80140	66254	54732	45186	37230	30478	24544	19042	13584	-	-
			Pe	15.36	14.76	14.04	13.32	12.48	11.58	10.50	9.25	7.81	-	-
		50	Qo	71195	58613	48256	39737	32670	26670	21350	16324	11204	-	-
			Pe	18.00	17.16	16.20	15.12	14.04	12.84	11.53	10.03	8.35	-	-
SH2-015-071VY	2	30	Qo	-	-	-	59069	48628	39500	31571	24722	18838	13801	9494
			Pe	-	-	-	14.52	13.56	12.48	11.32	10.00	8.58	7.09	5.57
		40	Qo	-	-	-	52794	43273	34962	27744	21503	16121	11482	7469
			Pe	-	-	-	16.92	15.72	14.28	12.72	11.09	9.40	7.66	5.90
		50	Qo	-	-	-	-	38335	30781	24216	18522	13584	9283	5503
			Pe	-	-	-	-	17.76	16.08	14.16	12.24	10.34	8.38	6.41
SH4-025-071VY	1	30	Qo	106403	88310	73176	60547	49972	40996	33166	26030	19135	-	-
			Pe	15.36	14.88	14.52	13.92	13.32	12.48	11.45	10.22	8.76	-	-
		40	Qo	95920	79350	65576	54148	44611	36511	29398	22817	16314	-	-
			Pe	18.48	17.76	17.04	16.08	15.12	14.04	12.72	11.16	9.40	-	-
		50	Qo	85942	70835	58364	48077	39518	32237	25780	19693	13524	-	-
			Pe	21.84	20.64	19.56	18.36	17.04	15.48	13.92	12.00	9.92	-	-
SH2-020-084VY	2	30	Qo	-	-	-	69994	57432	46608	37331	29408	22652	16870	11872
			Pe	-	-	-	17.28	15.96	14.64	13.44	12.00	10.57	8.88	6.90
		40	Qo	-	-	-	62388	51058	41302	32930	25753	19578	14216	9475
			Pe	-	-	-	20.28	18.48	16.92	15.24	13.44	11.53	9.40	6.98
		50	Qo	-	-	-	55571	45358	36557	28979	22433	16727	11671	7075
			Pe	-	-	-	23.52	21.36	19.32	17.28	15.12	12.84	10.25	7.40

*Fator de conversão para 50Hz = /1,2
**Factor de conversión para 50Hz = /1,2*

Veja página 36
Vea la página 36

Dados referentes à temperatura do gás de sucção a 20ºC sem subresfriamento do líquido
Datos relacionados a los 20ºC de temperatura de gas de succión, sin subenfriamiento do líquido

Desempenho
Desempeño

R-22

Compressor *Compresor*	Tamanho Motor *Tamaño Motor*	Condens. Temp. [ºC]	60Hz Qo (Watt) Pe (kW)	1º linha: Capacidade frigorífica / *1º línea: Capacidad de refrigeración* 2º linha: Consumo de energía / *2º línea: Consumo de energía* — Temperatura de evaporação [ºC] *Temperatura de evaporación [ºC]*										
				10	5	0	-5	-10	-15	-20	-25	-30	-35	-40
SH4-030-084VY	1	30	Qo	125016	103688	85874	71040	58645	48156	39035	30744	22746	-	-
			Pe	18.60	18.00	17.40	16.68	15.84	14.88	13.68	12.36	10.73	-	-
		40	Qo	112668	93130	76924	63514	52361	42929	34681	27082	19591	-	-
			Pe	22.44	21.48	20.40	19.32	18.12	16.80	15.36	13.80	11.93	-	-
		50	Qo	100862	83075	68435	56406	46452	38036	30622	23670	16645	-	-
			Pe	26.52	25.08	23.64	22.20	20.64	18.96	17.16	15.36	13.20	-	-
SH2-025-093VY	2	30	Qo	-	-	-	77636	63886	51874	41450	32467	24773	18217	12649
			Pe	-	-	-	18.84	17.64	16.32	14.76	12.96	11.14	9.19	7.19
		40	Qo	-	-	-	69316	56807	45892	36420	28241	21204	15161	9960
			Pe	-	-	-	22.08	20.40	18.48	16.56	14.40	12.24	9.90	7.57
		50	Qo	-	-	-	61175	49895	40061	31525	24136	17743	12199	7351
			Pe	-	-	-	25.20	23.16	20.88	18.48	15.96	13.44	10.79	8.16
SH4-032-093VY	1	30	Qo	139968	116178	96264	79640	65716	53902	43606	34238	25210	-	-
			Pe	19.92	19.44	18.84	18.12	17.28	16.20	14.88	13.32	11.47	-	-
		40	Qo	126084	104299	86182	71138	58577	47910	38544	29892	21362	-	-
			Pe	24.12	23.16	22.20	21.00	19.68	18.24	16.56	14.52	12.24	-	-
		50	Qo	112015	92281	75996	62567	51404	41918	33520	25618	17621	-	-
			Pe	28.44	27.00	25.44	23.88	22.08	20.28	18.12	15.72	13.20	-	-
SH2-025-103VY	2	30	Qo	-	-	-	83628	69262	56594	45493	35826	27458	20258	14092
			Pe	-	-	-	20.88	19.56	18.00	16.32	14.40	12.48	10.32	8.16
		40	Qo	-	-	-	74484	61481	50016	39956	31170	23522	16882	11114
			Pe	-	-	-	24.24	22.44	20.40	18.24	15.96	13.56	11.09	8.58
		50	Qo	-	-	-	65748	54058	43745	34678	26722	19746	13614	8196
			Pe	-	-	-	27.72	25.44	23.04	20.40	17.64	14.88	12.12	9.24
SH4-035-103VY	1	30	Qo	155004	127344	105067	87157	72617	60444	49637	39192	28109	-	-
			Pe	21.96	21.48	20.88	20.28	19.56	18.48	17.16	15.48	13.32	-	-
		40	Qo	139536	114145	93884	77746	64728	53830	44046	34376	23819	-	-
			Pe	26.52	25.56	24.48	23.40	22.20	20.76	18.96	16.80	14.16	-	-
		50	Qo	123864	100788	82585	68258	56802	47215	38495	29640	19648	-	-
			Pe	31.08	29.64	28.08	26.52	24.84	22.92	20.76	18.12	15.12	-	-
SH2-025-106ZY	2	30	Qo	-	-	-	88979	73489	59825	47856	37452	28483	20819	14329
			Pe	-	-	-	21.84	20.40	18.84	17.04	15.00	12.96	10.70	8.47
		40	Qo	-	-	-	79667	65526	53058	42133	32621	24392	17316	11262
			Pe	-	-	-	25.68	23.76	21.60	19.20	16.80	14.16	11.59	9.00
		50	Qo	-	-	-	-	57989	46666	36733	28063	20522	13984	-
			Pe	-	-	-	-	27.00	24.24	21.48	18.60	15.60	12.72	-
SH4-035-106ZY	1	30	Qo	160572	133272	110437	91378	75412	61861	50042	-	-	-	-
			Pe	23.28	22.68	21.96	21.12	20.16	18.96	17.40	-	-	-	-
		40	Qo	144756	119753	98970	81720	67322	55094	44356	-	-	-	-
			Pe	28.08	27.00	25.80	24.48	23.04	21.24	19.32	-	-	-	-
		50	Qo	129696	106903	88086	72558	59638	48643	38896	-	-	-	-
			Pe	33.00	31.32	29.64	27.84	25.80	23.52	21.12	-	-	-	-
SH2-035-126ZY	2	30	Qo	-	-	-	103126	85109	69272	55462	43518	33287	24612	17338
			Pe	-	-	-	25.56	23.76	21.84	19.80	17.64	15.24	12.60	9.84
		40	Qo	-	-	-	92352	75977	61597	49058	38204	28879	20927	14190
			Pe	-	-	-	30.12	27.84	25.32	22.68	19.92	16.92	13.68	10.27
		50	Qo	-	-	-	82172	67385	54409	43092	33275	24802	17519	-
			Pe	-	-	-	34.80	31.92	28.92	25.68	22.44	18.84	15.12	-
SH4-040-126ZY	1	30	Qo	191316	157572	130440	108316	89588	72656	55914	-	-	-	-
			Pe	29.28	27.96	26.52	25.08	23.40	21.72	19.92	-	-	-	-
		40	Qo	175920	143856	118336	97768	80542	65053	49697	-	-	-	-
			Pe	35.76	33.60	31.44	29.28	27.00	24.84	22.56	-	-	-	-
		50	Qo	159768	129576	105866	87053	71524	57676	43902	-	-	-	-
			Pe	42.72	39.60	36.60	33.72	30.96	28.20	25.44	-	-	-	-
SH2-040-154ZY	2	30	Qo	-	-	154032	126812	103662	84134	67787	54173	42848	33370	25292
			Pe	-	-	31.52	31.48	30.47	28.68	26.33	23.62	20.75	17.93	15.35
		40	Qo	-	-	137671	113233	92509	75056	60431	48186	37878	29064	21298
			Pe	-	-	38.42	37.07	34.88	32.06	28.82	25.37	21.89	18.59	15.68
		50	Qo	-	-	121661	99912	81526	66058	53063	42096	32714	24473	-
			Pe	-	-	44.83	42.30	39.07	35.35	31.36	27.28	23.32	19.69	-
SH4-050-154ZY	1	30	Qo	225445	188832	156919	129314	105623	85448	68399	-	-	-	-
			Pe	27.95	30.19	31.14	30.97	29.90	28.10	25.78	-	-	-	-
		40	Qo	202720	169650	140866	115972	94572	76276	60685	-	-	-	-
			Pe	37.18	37.76	37.20	35.70	33.44	30.61	27.41	-	-	-	-
		50	Qo	180109	150541	124842	102614	83467	67004	52832	-	-	-	-
			Pe	46.16	45.26	43.37	40.69	37.40	33.71	29.78	-	-	-	-
SH4-040-142WY	2	30	Qo	210881	176034	146018	120362	98597	80251	64856	-	-	-	-
			Pe	27.90	29.47	29.89	29.33	28.00	26.05	23.70	-	-	-	-
		40	Qo	189527	158136	131149	108100	88517	71929	57869	-	-	-	-
			Pe	36.85	36.98	36.11	34.40	32.06	29.26	26.18	-	-	-	-
		50	Qo	168113	140129	116128	95638	78190	63314	50543	-	-	-	-
			Pe	43.56	42.74	41.06	38.70	35.83	32.65	29.35	-	-	-	-

*Fator de conversão para 50Hz = /1,2
**Factor de conversión para 50Hz = /1,2*

Veja página 36
Vea la página 36

Dados referentes à temperatura do gás de sucção a 20ºC sem subresfriamento do líquido
Datos relacionados a los 20ºC de temperatura de gas de succión, sin subenfriamiento do líquido

Desempenho
Desempeño

R-22

1º linha: Capacidade frigorífica / *1º línea: Capacidad de refrigeración*
2º linha: Consumo de energía / *2º línea: Consumo de energía*

Compressor *Compresor*	Tamanho Motor *Tamaño Motor*	Condens. Temp. [ºC]	60Hz Qo (Watt) Pe (kW)	Temperatura de evaporação [ºC] *Temperatura de evaporación [ºC]* 10	5	0	-5	-10	-15	-20	-25	-30	-35	-40
SH2-040-168WY	2	30	Qo	-	-	-	143566	117834	96133	77938	62725	49972	39154	29748
			Pe	-	-	-	35.14	33.64	31.43	28.75	25.79	22.78	19.92	17.44
		40	Qo	-	-	-	129427	106043	86372	69893	56080	44411	34362	25409
			Pe	-	-	-	42.13	39.14	35.64	31.86	28.00	24.28	20.92	18.11
		50	Qo	-	-	-	-	-	76458	61645	49184	38551	29222	-
			Pe	-	-	-	-	-	39.35	34.64	30.06	25.80	22.10	-
SH4-050-168WY	1	30	Qo	254398	212546	176482	145638	119448	97346	78768	-	-	-	-
			Pe	34.81	36.71	37.21	36.53	34.91	32.54	29.69	-	-	-	-
		40	Qo	227024	189605	157427	129924	106530	86681	69809	-	-	-	-
			Pe	47.46	47.26	45.83	43.42	40.24	36.50	32.47	-	-	-	-
		50	Qo	199206	166246	137982	113848	93280	75708	60571	-	-	-	-
			Pe	58.62	56.61	53.57	49.72	45.30	40.51	35.60	-	-	-	-
SH2-050-187WY	2	30	Qo	-	-	195530	161170	131902	107189	86494	69277	55003	43133	33128
			Pe	-	-	40.37	39.85	38.29	35.92	32.99	29.76	26.47	23.38	20.74
		40	Qo	-	-	173993	142818	116392	94175	75632	60224	47413	36664	27436
			Pe	-	-	50.14	47.56	44.17	40.25	36.01	31.74	27.65	24.02	21.08
		50	Qo	-	-	-	124609	101045	81347	64978	51398	40074	30464	-
			Pe	-	-	-	54.85	49.76	44.39	38.96	33.74	28.97	24.90	-
SH4-060-187WY	1	30	Qo	284701	238072	197470	162390	132331	106790	85265	-	-	-	-
			Pe	36.02	38.35	38.89	37.97	35.88	32.94	29.44	-	-	-	-
		40	Qo	254116	212094	175542	143958	116839	93684	73988	-	-	-	-
			Pe	49.34	49.49	48.04	45.28	41.52	37.07	32.24	-	-	-	-
		50	Qo	222682	185323	152880	124849	100728	80015	62206	-	-	-	-
			Pe	61.20	59.51	56.38	52.12	47.03	41.42	35.60	-	-	-	-
SH2-060-206WY	2	30	Qo	-	-	222194	183642	150125	121274	96720	76092	59020	45131	34057
			Pe	-	-	43.79	43.45	41.57	38.52	34.66	30.35	25.96	21.85	18.40
		40	Qo	-	-	198137	163169	132850	106808	84674	66079	50651	38020	27814
			Pe	-	-	54.72	52.37	48.70	44.06	38.82	33.36	28.03	23.20	19.22
		50	Qo	-	-	173824	142529	115495	92351	72727	56252	42558	31272	-
			Pe	-	-	64.87	60.68	55.38	49.33	42.90	36.44	30.35	24.96	-
SH4-070-206WY	1	30	Qo	313766	264398	220724	182365	148943	120078	95393	-	-	-	-
			Pe	37.34	40.92	42.42	42.16	40.48	37.68	34.12	-	-	-	-
		40	Qo	280553	236310	197081	162485	132145	105683	82718	-	-	-	-
			Pe	51.91	53.33	52.75	50.50	46.91	42.29	36.97	-	-	-	-
		50	Qo	246427	207380	172664	141901	114714	90722	69550	-	-	-	-
			Pe	66.48	65.75	63.12	58.88	53.40	46.97	39.91	-	-	-	-
SH2-070-228WY	2	30	Qo	-	-	245996	203065	165737	133606	106270	83326	64369	48998	36809
			Pe	-	-	48.41	48.02	45.91	42.49	38.18	33.38	28.50	23.96	20.16
		40	Qo	-	-	219276	180184	146299	117217	92536	71851	54760	40859	29744
			Pe	-	-	60.24	57.56	53.41	48.22	42.37	36.29	30.38	25.06	20.71
		50	Qo	-	-	192758	157552	127157	101171	79190	60811	45632	-	-
			Pe	-	-	71.64	66.82	60.76	53.90	46.66	39.41	32.59	-	-
SH4-075-228WY	1	30	Qo	347273	292615	244297	201887	164953	133067	-	-	-	-	-
			Pe	41.44	45.41	47.10	46.87	45.07	42.05	-	-	-	-	-
		40	Qo	310433	261570	218266	180091	146614	117403	-	-	-	-	-
			Pe	57.54	59.05	58.39	55.92	51.98	46.92	-	-	-	-	-
		50	Qo	272074	229088	190883	157027	127090	100639	-	-	-	-	-
			Pe	73.82	72.85	69.83	65.09	58.98	51.89	-	-	-	-	-
SH2-075-240WY	2	30	Qo	-	-	255881	212020	173780	140779	112632	88957	69368	69368	40920
			Pe	-	-	50.40	49.93	47.88	44.59	40.43	35.75	30.89	30.89	22.13
		40	Qo	-	-	229496	189414	154577	124601	99102	77698	60002	60002	34208
			Pe	-	-	63.20	60.53	56.48	51.42	45.70	39.67	33.70	33.70	23.35
		50	Qo	-	-	202922	166706	135358	108492	85727	66679	50964	-	-
			Pe	-	-	75.52	70.72	64.76	58.02	50.83	43.55	36.55	-	-
SH4-080-240WY	1	30	Qo	363985	306667	256025	211601	172936	139572	-	-	-	-	-
			Pe	43.56	47.77	49.55	49.28	47.33	44.06	-	-	-	-	-
		40	Qo	325121	273880	228499	188522	153490	122944	-	-	-	-	-
			Pe	60.38	62.10	61.48	58.90	54.73	49.34	-	-	-	-	-
		50	Qo	285085	239945	199852	164346	132971	105266	-	-	-	-	-
			Pe	76.90	76.18	73.21	68.38	62.05	54.61	-	-	-	-	-

Resfriamento adicional ou temperatura de sucção limitada
Enfriamiento adicional o limitar la temperatura de succión

*Fator de conversão para 50Hz = /1,2
**Factor de conversión para 50Hz = /1,2*

Capacidade Frigorífica e Consumo de Energía

Para os dados de desempenho em pontos de operações diferentes, por favor, consulte a Tecumseh do Brasil. Os dados são provisórios e sujeitos a variações.
Para los datos de desempeño en diferentes condiciones de operación, por favor, consulse a Tecumseh do Brasil. Los datos son provisionales y sujetos a posibles variaciones.

Desenhos e dimensões
Planos y dimensiones

Série / *Serie* SH-A

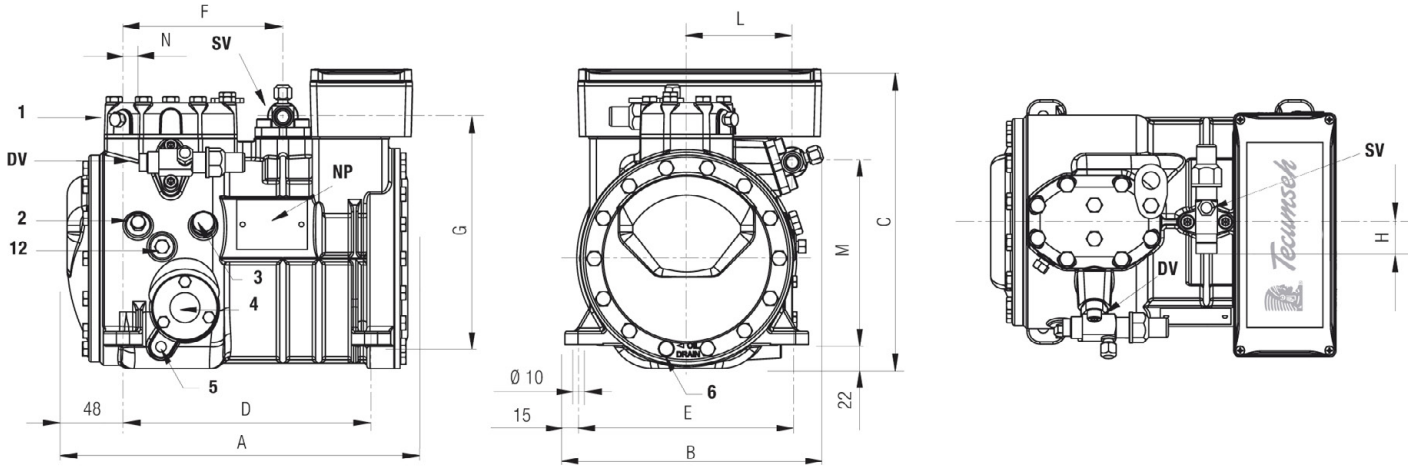

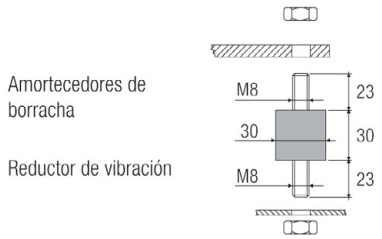

Legendas / *Legendas*			
1 Plugue de alta pressão *Conexión de alta presión*	1/8" NPT	6 Plugue da descarga de óleo *Conexión para el drenaje de aceite*	M8 x 18 ISO4017
2 Plugue de baixa pressão *Conexión de baja presión*	1/8" NPT	12 Plugue do retorno de óleo *Conexión para el retorno de aceite*	1/8" NPT
3 Plugue da carga de óleo *Conexión de carga de aceite*	1/4" GAS	DV Válvula de descarga *Valvula de descarga*	
4 Visor do nível de óleo *Mirilla de nivel de aceite*		NP Placa de identificação *Placa del compresor*	
5 Base do aquecedor do cárter *Asiento de la resistencia calentadora*		SV Válvula de sucção *Valvula de succión*	

Compressor *Compresor*	Válvula de sucção *Valve de succión*		Válvula de descarga *Valve de descarga*		Compr. *Largo*	Largura *Ancho*	Altura *Alto*	Base de montagem *Base de ensamble*		Válvula de sucção *Valve de succión*			Válvula de descarga *Valve de expulsión*		
	Ø "	Ø mm	Ø "	Ø mm	A mm	B mm	C mm	D mm	E mm	F mm	G mm	H mm	L mm	M mm	N mm
SH2/4-0.5-004AY	5/8	15,8	1/2	12,7	317	237	275	234	194	150	209	29	97	167	18
SH2-0.5-005AY	5/8	15,8	1/2	12,7	317	237	275	234	194	150	209	29	97	167	18
SH2/4-0.7-005AY	5/8	15,8	1/2	12,7	317	237	275	234	194	150	209	29	97	167	18
SH2-0.7-006AY	5/8	15,8	1/2	12,7	317	237	275	234	194	150	209	29	97	167	18
SH2/4-001-006AY	5/8	15,8	1/2	12,7	317	237	275	234	194	150	209	29	97	167	18
SH2-001-007AY	5/8	15,8	1/2	12,7	317	237	275	234	194	150	209	29	97	167	18
SH2/4-1.5-007AY	5/8	15,8	1/2	12,7	317	237	275	234	194	150	209	29	97	167	18
SH2/4-1.5-008AY	5/8	15,8	1/2	12,7	317	237	275	234	194	150	209	29	97	167	18

Desenhos e dimensões
Planos y dimensiones

Série *Serie* SH-B

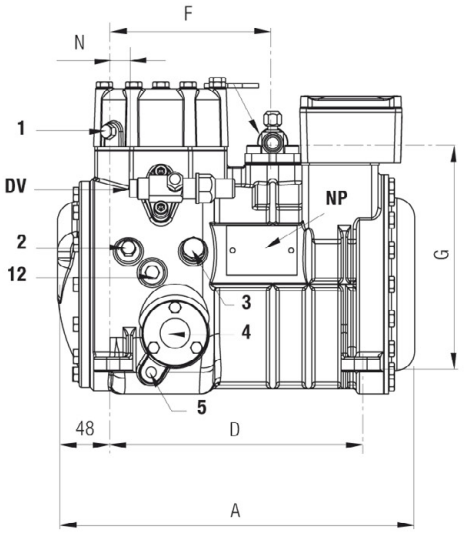

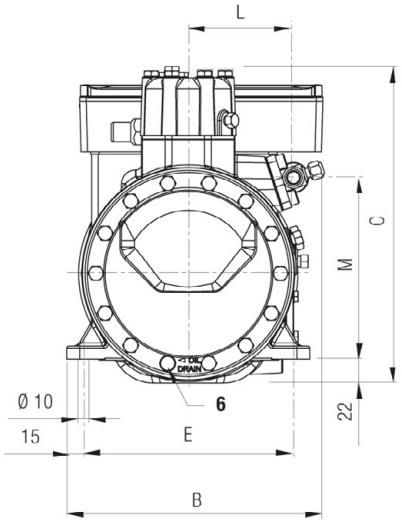

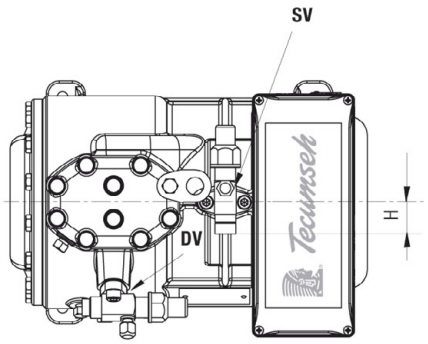

Amortecedores de borracha

Reductor de vibración

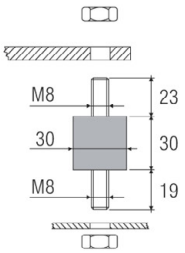

Legendas / *Legendas*			
1 Plugue de alta pressão *Conexión de alta presión*	1/8" NPT	6 Plugue da descarga de óleo *Conexión para el drenaje de aceite*	M8 x 18 ISO4017
2 Plugue de baixa pressão *Conexión de baja presión*	1/8" NPT	12 Plugue do retorno de óleo *Conexión para el retorno de aceite*	1/8" NPT
3 Plugue da carga de óleo *Conexión de carga de aceite*	1/4" GAS	DV Válvula de descarga *Valvula de descarga*	
4 Visor do nível de óleo *Mirilla de nivel de aceite*		NP Placa de identificação *Placa del compresor*	
5 Base do aquecedor do cárter *Asiento de la resistencia calentadora*		SV Válvula de sucção *Valvula de succión*	

Compressor *Compresor*	Válvula de sucção *Valve de succión*		Válvula de descarga *Valve de descarga*		Compr. *Largo*	Largura *Ancho*	Altura *Alto*	Base de montagem *Base de ensamble*		Válvula de sucção *Valve de succión*			Válvula de descarga *Valve de expulsión*		
	Ø "	Ø mm	Ø "	Ø mm	A mm	B mm	C mm	D mm	E mm	F mm	G mm	H mm	L mm	M mm	N mm
SH2-1.5-009BY	5/8	15,8	1/2	12,7	317	237	275	234	194	150	209	29	97	167	18
SH2-1.5-010BY	5/8	15,8	1/2	12,7	317	237	275	234	194	150	209	29	97	167	18
SH4-002-010BY	3/4	19,0	5/8	15,8	329	237	275	234	194	150	209	31	97	167	18

Desenhos e dimensões
Planos y dimensiones

Série / *Serie* SH-D

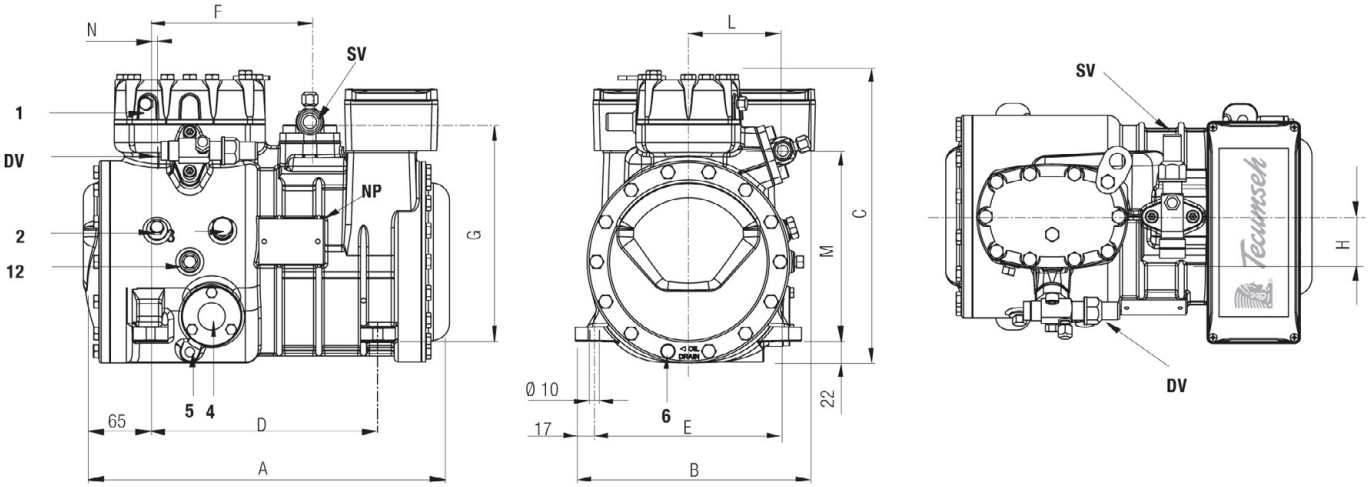

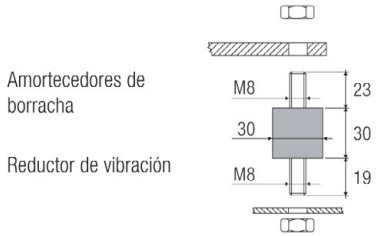

Legendas / *Legendas*			
1 Plugue de alta pressão *Conexión de alta presión*	1/8" NPT	6 Plugue da descarga de óleo *Conexión para el drenaje de aceite*	M8 x 22 ISO4017
2 Plugue de baixa pressão *Conexión de baja presión*	1/8" NPT	12 Plugue do retorno de óleo *Conexión para el retorno de aceite*	1/8" NPT
3 Plugue da carga de óleo *Conexión de carga de aceite*	1/4" GAS	DV Válvula de descarga *Valvula de descarga*	
4 Visor do nível de óleo *Mirilla de nivel de aceite*		NP Placa de identificação *Placa del compresor*	
5 Base do aquecedor do cárter *Asiento de la resistencia calentadora*		SV Válvula de sucção *Valvula de succión*	

Compressor *Compresor*	Válvula de sucção *Valve de succión*		Válvula de descarga *Valve de descarga*		Compr. *Largo*	Largura *Ancho*	Altura *Alto*	Base de montagem *Base de ensamble*		Válvula de sucção *Valve de succión*			Válvula de descarga *Valve de expulsión*		
	Ø "	Ø mm	Ø "	Ø mm	A mm	B mm	C mm	D mm	E mm	F mm	G mm	H mm	L mm	M mm	N mm
SH2/4-002-011DY	7/8	22,2	5/8	15,8	357	242	294	234	194	165	221	42	94	192	13
SH2/4-002-013DY	7/8	22,2	5/8	15,8	357	242	294	234	194	165	221	42	94	192	13
SH4-003-013DY	1 1/8	28,6	5/8	15,8	369	242	317	234	194	165	225	53	94	192	13
SH2-002-015DY	7/8	22,2	5/8	15,8	357	242	294	234	194	165	221	42	94	192	13
SH2/4-003-015DY	1 1/8	28,6	5/8	15,8	369	242	317	234	194	165	225	53	94	192	13
SH2-003-016DY	1 1/8	28,6	5/8	15,8	369	242	317	234	194	165	225	53	94	192	13
SH4-004-016DY	1 1/8	28,6	3/4	19,0	374	242	317	234	194	165	225	53	94	192	5
SH2/4-003-018DY	1 1/8	28,6	5/8	15,8	369	242	317	234	194	165	225	53	94	192	13
SH4-004-018DY	1 1/8	28,6	3/4	19,0	374	242	317	234	194	165	225	53	94	192	5
SH2-003-019DY	1 1/8	28,6	5/8	15,8	369	242	317	234	194	165	225	53	94	192	13
SH4-004-019DY	1 1/8	28,6	3/4	19,0	374	242	317	234	194	165	225	53	94	192	5

Desenhos e dimensões
Planos y dimensiones

Série / *Serie* SH-Q

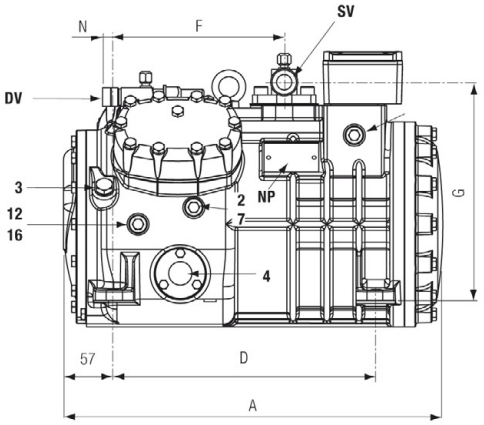

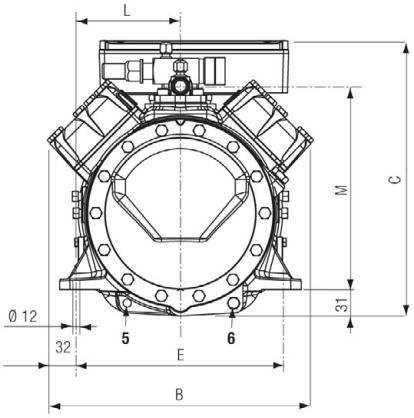

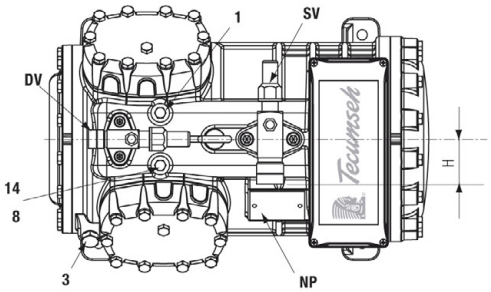

Amortecedores de borracha

Reductor de vibración

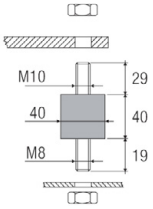

Legendas / *Legendas*	
1 Plugue de alta pressão / *Conexión de alta presión* | 1/8" NPT	8 Conexão da válvula de injeção de líquido / *Conexión para el sensor de la inyección de líquido* | 1/8" NPT
2 Plugue de baixa pressão / *Conexión de baja presión* | 1/8" NPT	12 Plugue do retorno de óleo / *Conexión para el retorno de aceite* | 1/8" NPT
3 Plugue da carga de óleo / *Conexión de carga de aceite* | 1/4" GAS	14 Sensor de temperatura máxima de descarga / *Sensor de temperatura de descarga* | 1/8" NPT
4 Visor do nível de óleo / *Mirilla de nivel de aceite*	16 Conexão eletrônica da troca de pressão de óleo / *Conexión de la presión del cárter* | 1/8" NPT
5 Base do aquecedor do cárter / *Asiento de la resistencia calentadora*	DV Válvula de descarga / *Valvula de descarga*
6 Plugue da descarga de óleo / *Conexión para el drenaje de aceite* | M8 x 22 ISO4017	NP Placa de identificação / *Placa del compresor*
7 Plugue da válvula de injeção de líquido / *Conexión para la valvula de inyección de líquido* | 1/8" NPT	SV Válvula de sucção / *Valvula de succión*

Compressor / *Compresor*	Válvula de sucção / *Valve de succión*		Válvula de descarga / *Valve de descarga*		Compr. / *Largo*	Largura / *Ancho*	Altura / *Alto*	Base de montagem / *Base de ensamble*		Válvula de sucção / *Valve de succión*			Válvula de descarga / *Valve de expulsión*		
	Ø "	Ø mm	Ø "	Ø mm	A mm	B mm	C mm	D mm	E mm	F mm	G mm	H mm	L mm	M mm	N mm
SH2/4-004-020QY	1 1/8	28,6	3/4	19,0	449	315	325	312	246	203	258	53	123	239	12
SH2/4-004-021QY	1 1/8	28,6	3/4	19,0	449	315	325	312	246	203	258	53	123	239	12
SH2/4-005-021QY	1 1/8	28,6	3/4	19,0	449	315	325	312	246	203	258	53	123	239	12
SH2/4-004-024QY	1 1/8	28,6	3/4	19,0	449	315	325	312	246	203	258	53	123	239	12
SH2/4-005-024QY	1 1/8	28,6	7/8	22,2	449	315	325	312	246	203	258	53	123	239	17
SH2/4-004-025QY	1 1/8	28,6	3/4	19,0	449	315	325	312	246	203	258	53	123	239	12
SH2/4-005-025QY	1 1/8	28,6	7/8	22,2	449	315	325	312	246	203	258	53	123	239	17
SH2/4-007-025QY	1 1/8	28,6	7/8	22,2	449	315	325	312	246	203	258	53	123	239	17
SH2/4-005-028QY	1 3/8	35,0	7/8	22,2	449	315	325	312	246	203	261	53	123	239	17
SH2/4-007-028QY	1 3/8	35,0	1 1/8	28,6	449	315	328	312	246	203	261	58	123	239	28
SH2/4-005-033QY	1 3/8	35,0	1 1/8	28,6	449	315	328	312	246	203	261	58	123	239	28
SH2/4-007-033QY	1 3/8	35,0	1 1/8	28,6	449	315	328	312	246	203	261	58	123	239	28
SH2/4-005-036QY	1 3/8	35,0	1 1/8	28,6	449	315	328	312	246	203	261	58	123	239	28
SH2/4-007-036QY	1 3/8	35,0	1 1/8	28,6	449	315	328	312	246	203	261	58	123	239	28

Desenhos e dimensões
Planos y dimensiones

Série *Serie* SH-S

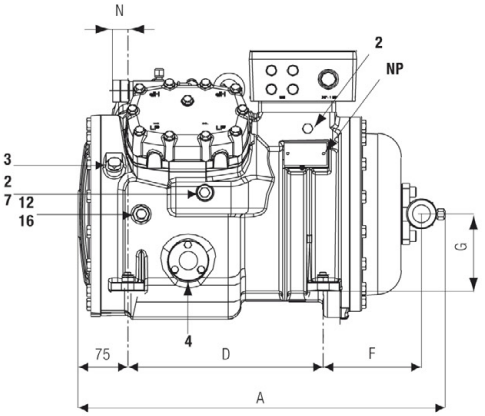

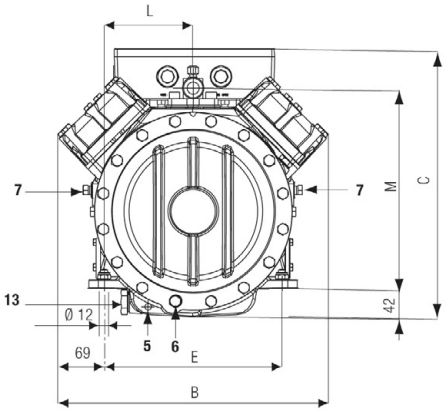

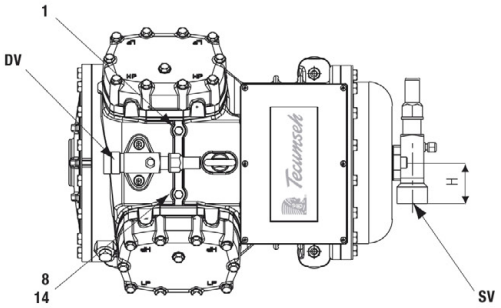

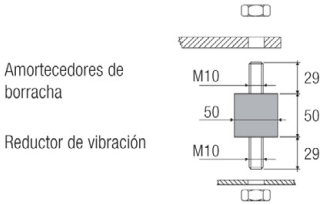

Legendas / *Legendas*	
1 Plugue de alta pressão / *Conexión de alta presión* | 1/8" NPT	12 Plugue do retorno de óleo / *Conexión para el retorno de aceite* | 1/4" NPT
2 Plugue de baixa pressão / *Conexión de baja presión* | 1/8" NPT	13 Plugue magnético / *Conexión magneética* | 1/2" GAS
3 Plugue da carga de óleo / *Conexión de carga de aceite* | 1/4" GAS	14 Sensor de temperatura máxima de descarga / *Sensor de temperatura de descarga* | 1/8" NPT
4 Visor do nível de óleo / *Mirilla de nivel de aceite*	16 Conexão eletrônica da troca de pressão de óleo / *Conexión de la presión del cárter* | 1/4" NPT
5 Base do aquecedor do cárter / *Asiento de la resistencia calentadora*	DV Válvula de descarga / *Valvula de descarga*
6 Plugue da descarga de óleo / *Conexión para el drenaje de aceite* | M8 x 22 ISO4017	NP Placa de identificação / *Placa del compresor*
7 Plugue da válvula de injeção de líquido / *Conexión para la valvula de inyección de líquido* | 1/4" NPT	SV Válvula de sucção / *Valvula de succión*
8 Conexão da válvula de injeção de líquido / *Conexión para el sensor de la inyección de líquido* | 1/8" NPT	

Compressor *Compresor*	Válvula de sucção *Valve de succión*		Válvula de descarga *Valve de descarga*		Compr. *Largo*	Largura *Ancho*	Altura *Alto*	Base de montagem *Base de ensamble*		Válvula de sucção *Valve de succión*			Válvula de descarga *Valve de expulsión*		
	Ø "	Ø mm	Ø "	Ø mm	A mm	B mm	C mm	D mm	E mm	F mm	G mm	H mm	L mm	M mm	N mm
SH2-005-033SY	1 3/8	35,0	1 1/8	28,6	550	405	405	292	266	147	115	58	133	298	23
SH2/4-007-033SY	1 3/8	35,0	1 1/8	28,6	550	405	405	292	266	147	115	58	133	298	23
SH2-008-042SY	1 3/8	35,0	1 1/8	28,6	550	405	405	292	266	147	115	58	133	298	23
SH4-012-042SY	1 3/8	35,0	1 1/8	28,6	550	405	405	292	266	147	115	58	133	298	23
SH2-010-052SY	1 3/8	35,0	1 1/8	28,6	550	405	405	292	266	147	115	58	133	298	23
SH4-015-052SY	1 5/8	42,0	1 1/8	28,6	550	405	405	292	266	147	115	61	133	298	23
SH2-015-056SY	1 5/8	42,0	1 1/8	28,6	550	405	405	292	266	147	115	61	133	298	23
SH4-020-056SY	1 5/8	42,0	1 1/8	28,6	550	405	405	292	266	147	115	61	133	298	23

Desenhos e dimensões
Planos y dimensiones

Série *Serie* SH-V

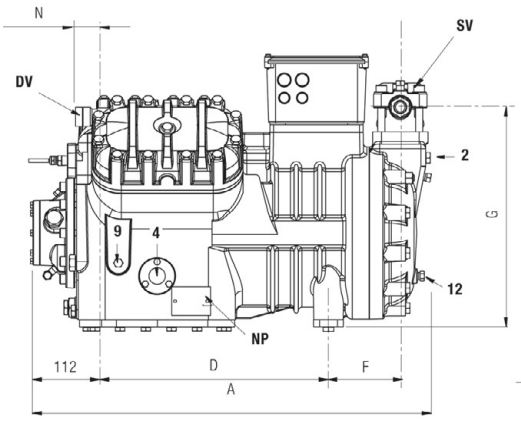

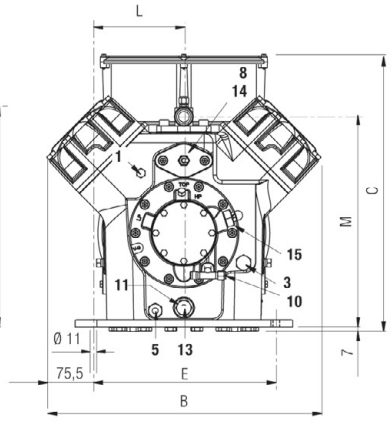

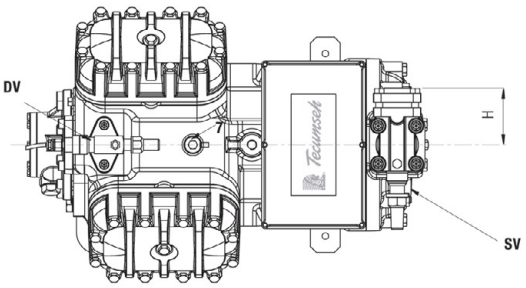

Amortecedores de borracha

Reductor de vibración

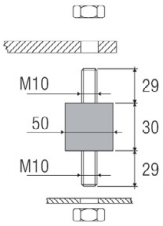

Legendas / *Legendas*	
1 Plugue de alta pressão / *Conexión de alta presión* | 1/8" NPT	11 Filtro de óleo / *Filtro de aceite*
2 Plugue de baixa pressão / *Conexión de baja presión* | 1/4" NPT	12 Plugue do retorno de óleo / *Conexión para el retorno de aceite* | 1/4" NPT
3 Plugue da carga de óleo / *Conexión de carga de aceite* | 3/8" GAS	13 Plugue magnético / *Conexión magneética* | 1/2" GAS
4 Visor do nível de óleo / *Mirilla de nivel de aceite*	14 Sensor de temperatura máxima de descarga / *Sensor de temperatura de descarga*
5 Base do aquecedor do cárter / *Asiento de la resistencia calentadora*	15 Conexão eletrônica da troca de pressão de óleo / *Conexión para el switch electrónico de presión de aceite* | 1/4" UNF
7 Plugue da válvula de injeção de líquido / *Conexión para la valvula de inyección de líquido* | 1/8" NPT	DV Válvula de descarga / *Valvula de descarga*
8 Conexão da válvula de injeção de líquido / *Conexión para el sensor de la inyección de líquido* | 1/8" NPT	NP Placa de identificação / *Placa del compresor*
9 conexão da troca de pressão do óleo (L.P.) / *Conexión para el switch de presión de aceite (baja presión)* | 1/4" NPT	SV Válvula de sucção / *Valvula de succión*
10 conexão da troca de pressão do óleo (H.P.) / *Conexión para el switch de presión de aceite (alta presión)* | 1/4" SAE	

Compressor *Compresor*	Válvula de sucção *Valve de succión*		Válvula de descarga *Valve de descarga*		Compr. *Largo*	Largura *Ancho*	Altura *Alto*	Base de montagem *Base de ensamble*		Válvula de sucção *Valve de succión*			Válvula de descarga *Valve de expulsión*		
	Ø "	Ø mm	Ø "	Ø mm	A mm	B mm	C mm	D mm	E mm	F mm	G mm	H mm	L mm	M mm	N mm
SH2-015-059VY	1 5/8	42,0	1 1/8	28,6	672	460	463	381	305	120	267	95	152	352	43
SH2/4-020-059VY	1 5/8	42,0	1 1/8	28,6	672	460	463	381	305	120	267	95	152	352	43
SH2-015-071VY	1 5/8	42,0	1 1/8	28,6	672	460	463	381	305	120	267	95	152	352	43
SH2/4-025-071VY	2 1/8	54,0	1 3/8	35,0	703	460	463	381	305	133	289	130	152	352	48
SH2-020-084VY	1 5/8	42,0	1 1/8	28,6	672	460	463	381	305	120	267	95	152	352	43
SH4-030-084VY	2 1/8	54,0	1 3/8	35,0	703	460	463	381	305	133	289	130	152	352	48
SH2-025-093VY	2 1/8	54,0	1 3/8	35,0	703	460	463	381	305	133	289	130	152	352	48
SH2/4-032-093-VY	2 1/8	54,0	1 3/8	35,0	743	460	463	381	305	133	289	130	152	352	48
SH2-025-103VY	2 1/8	54,0	1 3/8	35,0	703	460	463	381	305	133	289	130	152	352	48
SH2/4-035-103VY	2 1/8	54,0	1 3/8	35,0	743	460	463	381	305	133	289	130	152	352	48

Desenhos e dimensões
Planos y dimensiones

Série *Serie* SH-Z

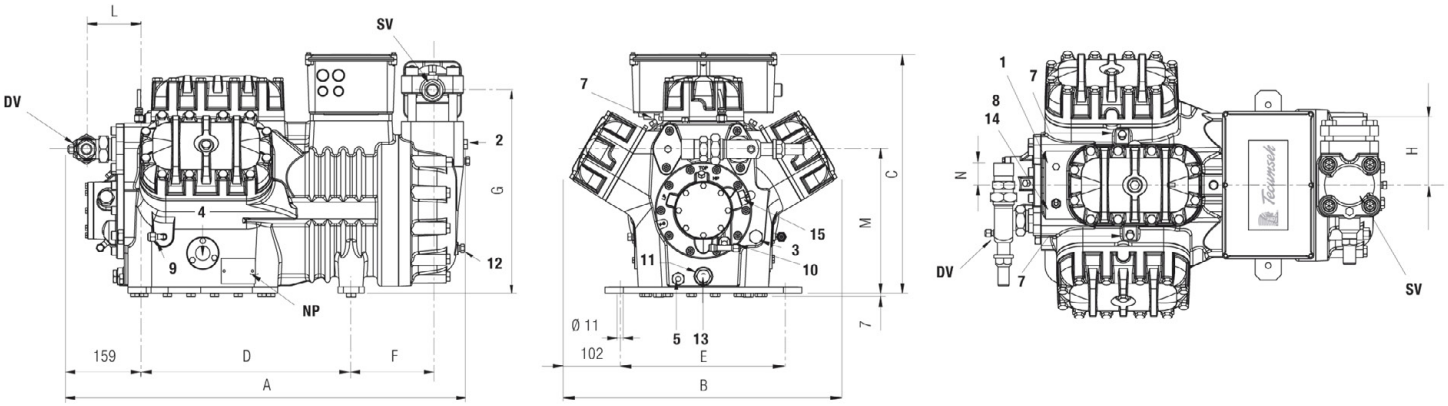

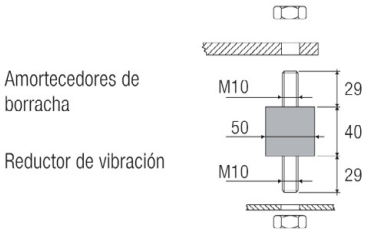

Legendas / *Legendas*	
1 Plugue de alta pressão / *Conexión de alta presión* | 1/8" NPT	11 Filtro de óleo / *Filtro de aceite* | 3/8" GAS
2 Plugue de baixa pressão / *Conexión de baja presión* | 1/4" NPT	12 Plugue do retorno de óleo / *Conexión para el retorno de aceite* | 1/4" NPT
3 Plugue da carga de óleo / *Conexión de carga de aceite* | 3/8" GAS	13 Plugue magnético / *Conexión magneética* | 3/8" GAS
4 Visor do nível de óleo / *Mirilla de nivel de aceite*	14 Sensor de temperatura máxima de descarga / *Sensor de temperatura de descarga*
5 Base do aquecedor do cárter / *Asiento de la resistencia calentadora*	15 Conexão eletrônica da troca de pressão de óleo / *Conexión para el switch electrónico de presión de aceite*
7 Plugue da válvula de injeção de líquido / *Conexión para la valvula de inyección de líquido* | 1/8" NPT	DV Válvula de descarga / *Valvula de descarga*
8 Conexão da válvula de injeção de líquido / *Conexión para el sensor de la inyección de líquido*	NP Placa de identificação / *Placa del compresor*
9 conexão da troca de pressão do óleo (L.P.) / *Conexión para el switch de presión de aceite (baja presión)* | 1/4" SAE	SV Válvula de sucção / *Valvula de succión*
10 conexão da troca de pressão do óleo (H.P.) / *Conexión para el switch de presión de aceite (alta presión)* | 1/4" SAE	

Compressor *Compresor*	Válvula de sucção *Valve de succión*		Válvula de descarga *Valve de descarga*		Compr. *Largo*	Largura *Ancho*	Altura *Alto*	Base de montagem *Base de ensamble*		Válvula de sucção *Valve de succión*			Válvula de descarga *Valve de expulsión*		
	Ø "	Ø mm	Ø "	Ø mm	A mm	B mm	C mm	D mm	E mm	F mm	G mm	H mm	L mm	M mm	N mm
SH2-025-106ZY	2 1/8	54,0	1 3/8	35,0	765	509	457	381	305	155	386	130	123	274	42
SH2/4-035-106ZY	2 1/8	54,0	1 3/8	35,0	806	509	457	381	305	180	386	130	123	274	42

Desenhos e dimensões
Planos y dimensiones

Série *Serie* SH-Z

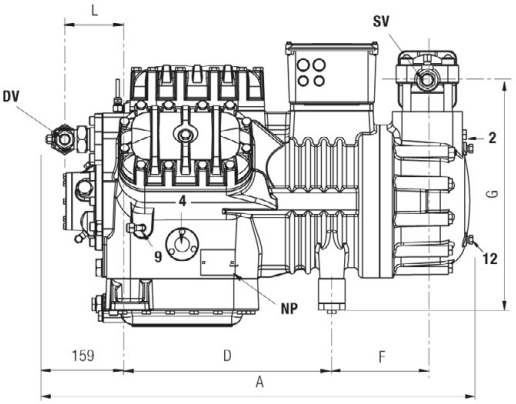

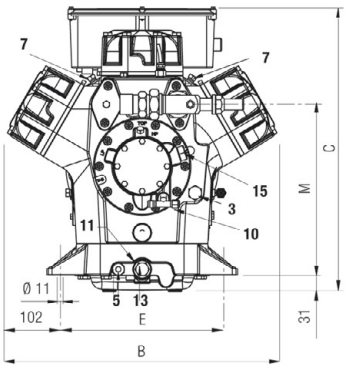

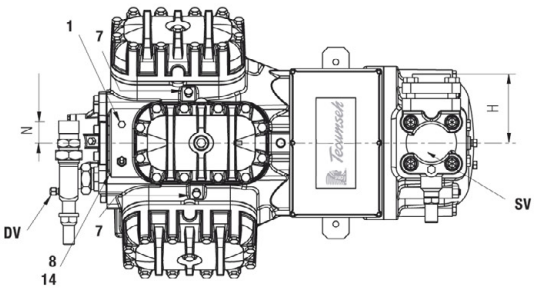

Amortecedores de borracha

Reductor de vibración

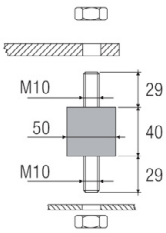

Legendas / *Legendas*	
1 Plugue de alta pressão / *Conexión de alta presión* | 1/8" NPT	11 Filtro de óleo / *Filtro de aceite* | 3/8" GAS
2 Plugue de baixa pressão / *Conexión de baja presión* | 1/4" NPT	12 Plugue do retorno de óleo / *Conexión para el retorno de aceite* | 1/4" NPT
3 Plugue da carga de óleo / *Conexión de carga de aceite* | 3/8" GAS	13 Plugue magnético / *Conexión magneética* | 3/8" GAS
4 Visor do nível de óleo / *Mirilla de nivel de aceite*	14 Sensor de temperatura máxima de descarga / *Sensor de temperatura de descarga*
5 Base do aquecedor do cárter / *Asiento de la resistencia calentadora*	15 Conexão eletrônica da troca de pressão de óleo / *Conexión para el switch electrónico de presión de aceite*
7 Plugue da válvula de injeção de líquido / *Conexión para la valvula de inyección de líquido* | 1/8" NPT	DV Válvula de descarga / *Valvula de descarga*
8 Conexão da válvula de injeção de líquido / *Conexión para el sensor de la inyección de líquido*	NP Placa de identificação / *Placa del compresor*
9 conexão da troca de pressão do óleo (L.P.) / *Conexión para el switch de presión de aceite (baja presión)* | 1/4" SAE	SV Válvula de sucção / *Valvula de succión*
10 conexão da troca de pressão do óleo (H.P.) / *Conexión para el switch de presión de aceite (alta presión)* | 1/4" SAE	

Compressor *Compresor*	Válvula de sucção *Valve de succión*		Válvula de descarga *Valve de descarga*		Compr. *Largo*	Largura *Ancho*	Altura *Alto*	Base de montagem *Base de ensamble*		Válvula de sucção *Valve de succión*			Válvula de descarga *Valve de expulsión*		
	Ø "	Ø mm	Ø "	Ø mm	A mm	B mm	C mm	D mm	E mm	F mm	G mm	H mm	L mm	M mm	N mm
SH2-030-126ZY	2 1/8	54,0	1 3/8	35,0	765	509	457	381	305	155	433	130	123	321	42
SH2/4-040-126ZY	2 5/8	67,0	1 5/8	42,0	806	509	457	381	305	180	433	130	123	321	42

Desenhos e dimensões
Planos y dimensiones

Série *Serie* SH-Z

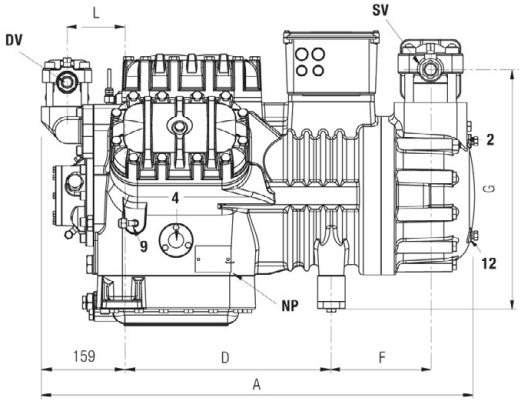

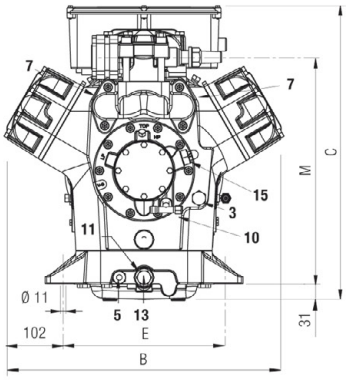

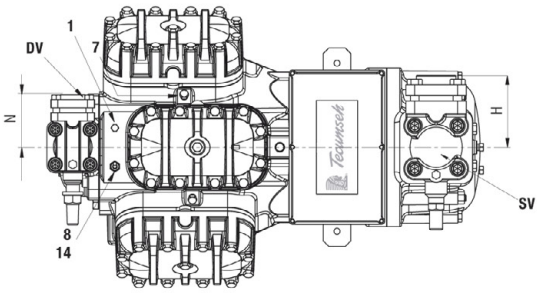

Amortecedores de borracha

Reductor de vibración

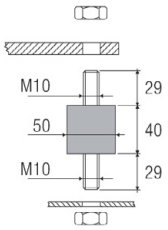

Legendas / *Legendas*	
1 Plugue de alta pressão / *Conexión de alta presión* | 1/8" NPT	11 Filtro de óleo / *Filtro de aceite* | 3/8" GAS
2 Plugue de baixa pressão / *Conexión de baja presión* | 1/4" NPT	12 Plugue do retorno de óleo / *Conexión para el retorno de aceite* | 1/4" NPT
3 Plugue da carga de óleo / *Conexión de carga de aceite* | 3/8" GAS	13 Plugue magnético / *Conexión magneética* | 3/8" GAS
4 Visor do nível de óleo / *Mirilla de nivel de aceite*	14 Sensor de temperatura máxima de descarga / *Sensor de temperatura de descarga*
5 Base do aquecedor do cárter / *Asiento de la resistencia calentadora*	15 Conexão eletrônica da troca de pressão de óleo / *Conexión para el switch electrónico de presión de aceite*
7 Plugue da válvula de injeção de líquido / *Conexión para la valvula de inyección de líquido* | 1/8" NPT	DV Válvula de descarga / *Valvula de descarga*
8 Conexão da válvula de injeção de líquido / *Conexión para el sensor de la inyección de líquido*	NP Placa de identificação / *Placa del compresor*
9 conexão da troca de pressão do óleo (L.P.) / *Conexión para el switch de presión de aceite (baja presión)* | 1/4" SAE	SV Válvula de sucção / *Valvula de succión*
10 conexão da troca de pressão do óleo (H.P.) / *Conexión para el switch de presión de aceite (alta presión)* | 1/4" SAE	

Compressor *Compresor*	Válvula de sucção *Valve de succión*		Válvula de descarga *Valve de expulsión*		Compr. *Largo*	Largura *Ancho*	Altura *Alto*	Base de montagem *Base de montaje*		Válvula de sucção *Valve de succión*			Válvula de descarga *Valve de expulsión*		
	Ø "	Ø mm	Ø "	Ø mm	A mm	B mm	C mm	D mm	E mm	F mm	G mm	H mm	L mm	M mm	N mm
SH2-040-154ZY	2 5/8	67,0	1 5/8	42,0	794	509	536	381	305	180	433	130	100	411	95
SH4-050-154ZY	2 5/8	67,0	1 5/8	42,0	794	509	536	381	305	180	433	130	100	411	95

Desenhos e dimensões
Planos y dimensiones

Série / *Serie* SH-W

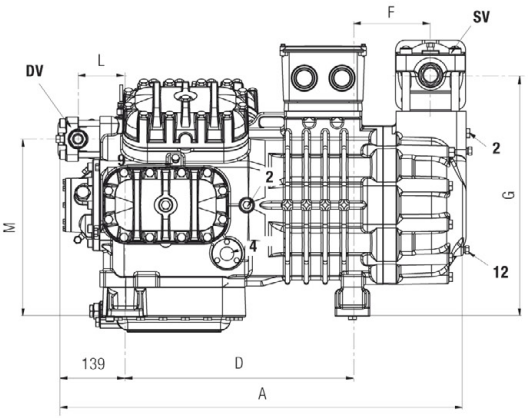

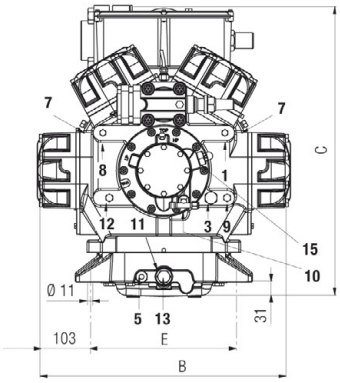

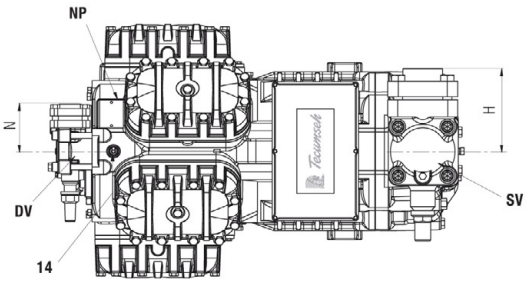

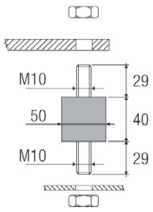

Amortecedores de borracha

Reductor de vibración

Legendas / *Legendas*	
1 Plugue de alta pressão / *Conexión de alta presión* | 1/8" NPT	11 Filtro de óleo / *Filtro de aceite* | 3/8" GAS
2 Plugue de baixa pressão / *Conexión de baja presión* | 1/4" NPT	12 Plugue do retorno de óleo / *Conexión para el retorno de aceite* | 1/4" NPT
3 Plugue da carga de óleo / *Conexión de carga de aceite* | 3/8" GAS	13 Plugue magnético / *Conexión magneética* | 3/8" GAS
4 Visor do nível de óleo / *Mirilla de nivel de aceite*	14 Sensor de temperatura máxima de descarga / *Sensor de temperatura de descarga*
5 Base do aquecedor do cárter / *Asiento de la resistencia calentadora*	15 Conexão eletrônica da troca de pressão de óleo / *Conexión para el switch electrónico de presión de aceite*
7 Plugue da válvula de injeção de líquido / *Conexión para la valvula de inyección de líquido* | 1/8" NPT	DV Válvula de descarga / *Valvula de descarga*
8 Conexão da válvula de injeção de líquido / *Conexión para el sensor de la inyección de líquido*	NP Placa de identificação / *Placa del compresor*
9 conexão da troca de pressão do óleo (L.P.) / *Conexión para el switch de presión de aceite (baja presión)* | 1/4" SAE	SV Válvula de sucção / *Valvula de succión*
10 conexão da troca de pressão do óleo (H.P.) / *Conexión para el switch de presión de aceite (alta presión)* | 1/4" SAE	

Compressor / *Compresor*	Válvula de sucção / *Valve de succión*		Válvula de descarga / *Valve de descarga*		Compr. / *Largo*	Largura / *Ancho*	Altura / *Alto*	Base de montagem / *Base de ensamble*		Válvula de sucção / *Valve de succión*			Válvula de descarga / *Valve de expulsión*		
	Ø "	Ø mm	Ø "	Ø mm	A mm	B mm	C mm	D mm	E mm	F mm	G mm	H mm	L mm	M mm	N mm
SH4-040-142WY	2 5/8	67,0	1 5/8	42,0	838	511	588	458	305	158	486	160	95	358	95
SH2-040-168WY	2 5/8	67,0	1 5/8	42,0	838	511	588	458	305	158	486	160	95	358	95
SH4-050-168WY	3 1/8	79,4	1 5/8	42,0	838	511	588	458	305	158	486	160	95	358	95
SH2-050-187WY	3 1/8	79,4	1 5/8	42,0	838	511	588	458	305	158	486	160	95	358	95
SH4-060-187WY	3 1/8	79,4	1 5/8	42,0	838	511	588	458	305	158	486	160	95	358	95
SH2-060-206WY	3 1/8	79,4	2 1/8	54,0	838	511	588	458	305	158	486	160	95	358	95
SH4-070-206WY	3 1/8	79,4	2 1/8	54,0	864	511	588	458	305	190	486	160	95	358	162
SH2-070-228WY	3 1/8	79,4	2 1/8	54,0	864	519	588	458	305	190	486	160	95	358	162
SH4-075-228WY	3 1/8	79,4	2 1/8	54,0	864	519	588	458	305	190	486	160	95	358	162
SH2-075-240WY	3 1/8	79,4	2 1/8	54,0	864	519	588	458	305	190	486	160	95	358	162
SH4-080-240WY	3 1/8	79,4	2 1/8	54,0	864	519	588	458	305	190	486	160	95	358	162

Notas

Inovação e sustentabilidade.

Há 80 anos, a Tecumseh transforma grandes ideias em soluções inovadoras.

Uma história de oito décadas, que se molda à história da própria humanidade na busca pela conservação de alimentos, medicamentos e o bem-estar das pessoas. Neste período, a Tecumseh consolidou sua liderança na indústria por suas linhas de produtos eficientes e confiáveis, fabricados a partir de sustentáveis processos tecnológicos. Comprometida com qualidade, evolução social e preservação do meio ambiente, a Tecumseh está presente na vida de todo mundo.

Tecumseh®

Cooling for a Better Tomorrow™

Rua Ray Wesley Herrick, 700 | Jardim Jockey Club | São Carlos | SP
CEP: 13565-090 | Fone: (16) 3362-3000 | (16) 3363-7219 | www.tecumseh.com

TECUMSEH PRODUCTS COMPANY
Celebrating 80 years
1934-2014

Marketing TdB - CTL-002-01/16

Tabela de Aplicação
Tabla de Aplicación
Application Table

Compressores Rotativos

Compresores Rotativos
Rotary Compressors

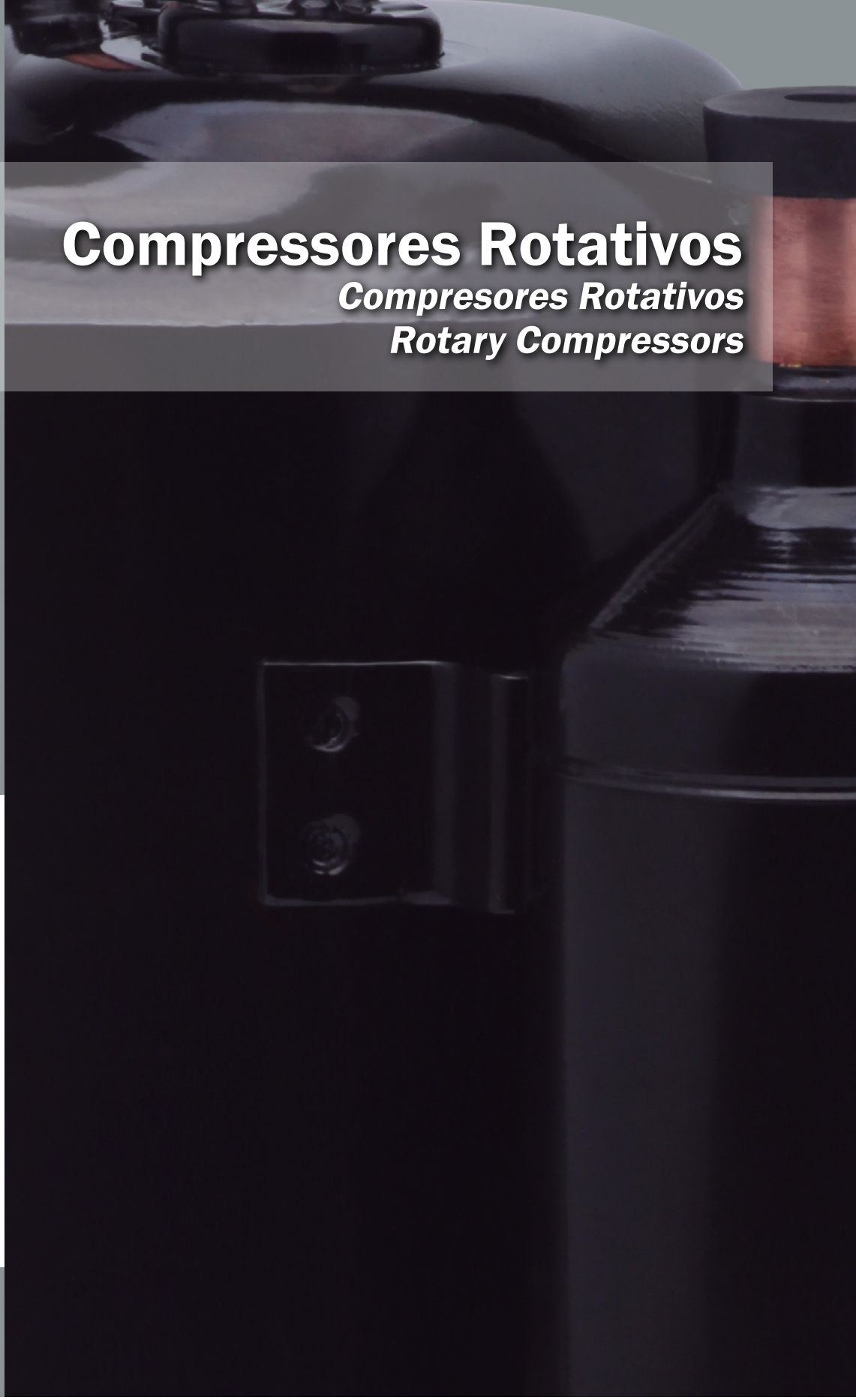

Tecumseh®

Cooling for a Better Tomorrow™

www.tecumseh.com

Compressores **RG** / *Compresores **RG*** / ***RG** Compressors*

Fluido Ref. *Fluido Ref. Refrigerants*	Modelo *Modelo Model*	Lista de Materiais *Lista de Materiales Bill of Materials*	Tensão *Tensión Voltage (V)*	Frequência *Frecuencia Frequency (Hz)*	Resfriamento *Enfriamiento Cooling*	Deslocamento *Desplazamiento Displtacement (cm³/rev)*	Capacidade Frigorífica *Capacidad Frigorífica Cooling Capacity*				Óleo *Aceite Oil (ml)*
							Btu/h	Watt	E.E.R. (Btu/Wh)	C.O.P. (W/W)	
R-22	**RGA5450EXA**	RG101AR	115	60	F	7,12	5000	1464	10,80	3,16	290
	RGA5456EXA	RG111AR	115	60	F	7,95	5600	1641	10,81	3,17	250
	RGA5460EXA	RG121AR	115	60	F	8,55	6000	1757	10,81	3,17	250
	RGA5467EXA	RG131AR	115	60	F	9,52	6700	1962	10,81	3,17	250
	RGA5472EXA	RG141AR	115	60	F	10,23	7200	2108	10,83	3,17	250
	RGA5480EXA	RG151AR	115	60	F	11,52	8100	2372	10,80	3,16	250
	RGA5485EXA	RG161AR	115	60	F	11,74	8500	2491	10,90	3,19	250
	RGA5492EXA	RG171AR	115	60	F	12,74	9200	2696	10,82	3,17	250
	RGA5510EXA	RG181AR	115	60	F	14,25	10300	3019	10,51	3,08	250
	RGA5512EXA	RG191AR	115	60	F	16,11	11500	3370	10,50	3,07	250
	RGB5450EXA	RG102AR	115	60	F	7,12	5050	1480	10,93	3,20	290
	RGB5456EXA	RG112AR	115	60	F	7,95	560	1641	10,92	3,20	290
	RGB5460EXA	RG122AR	115	60	F	8,55	6000	1758	10,91	3,19	290
	RGB5467EXA	RG132AR	115	60	F	9,52	6700	1963	10,91	3,19	290
	RGB5472EXA	RG142AR	115	60	F	10,23	7200	2110	10,91	3,19	290
	RGB5480EXA	RG152AR	115	60	F	11,52	8100	2374	10,90	3,19	290
	RGB5492EXA	RG172AR	115	60	F	12,74	9200	2696	10,90	3,19	290
	RGB5510EXA	RG182AR	115	60	F	14,25	10300	3019	10,8	3,17	250
	RGB5512EXA	RG192AR	115	60	F	16,11	11600	3399	10,81	3,17	290
	RGA5472EAG	RG141DS	115-127	60	F	10,23	7200	2108	10,36	3,03	250
	RGA5492EAG	RG171DS	115-127	60	F	12,74	9200	2696	10,45	3,06	250
	RGA5467EXD	RG131ER	208-230	60	F	9,52	6750	1977	10,80	3,16	250
	RGA5472EXD	RG141ER	208-230	60	F	10,23	7250	2123	10,82	3,17	250
	RGA5480ERS	RG151RS	208-230	60	N	11,52	7880	2307	10,52	3,08	250
	RGA5480EXD	RG151ER	208-230	60	F	11,52	8150	2387	10,81	3,17	250
	RGA5485ERS	RG161RS	208-230	60	N	11,74	8210	2406	10,59	3,10	290
	RGA5485EXD	RG161ER	208-230	60	F	11,74	8500	2491	10,90	3,19	250
	RGA5492ERS	RG171RS	208-230	60	N	12,74	8850	2594	10,54	3,09	250
	RGA5492EXD	RG171ER	208-230	60	F	12,74	9200	2696	10,82	3,17	250
	RGA5510ERS	RG181RS	208-230	60	N	14,25	9790	2869	10,29	3,01	250
	RGA5510EXD	RG181ER	208-230	60	F	14,25	10300	3019	10,70	3,13	250
	RGA5512ERS	RG191RS	208-230	60	N	16,11	11160	3271	10,38	3,04	250
	RGA5512EXD	RG191ER	208-230	60	F	16,11	11500	3370	10,70	3,13	250
	RGB5472EXD	RG142ER	208-230	60	F	10,23	7250	2125	10,90	3,19	290
	RGB5485EXD	RG162ER	208-230	60	F	11,74	8500	2491	10,93	3,2	290
	RGB5512EXD	RG192ER	208-230	60	F	16,11	11600	3399	10,85	3,18	250
	RGA5472ERS	RG141RS	220	60	N	10,23	6930	2029	10,24	3,00	250
	RGA5467ERS	RG131RS	220	60	N	9,52	6400	1876	10,49	3,08	250
	RGA5467EXC	RG131JR	220-240	50	F	9,52	5470	1603	10,62	3,11	250
	RGA5472EXC	RG141JR	220-240	50	F	10,23	5960	1744	10,70	3,14	285
	RGA5480EXC	RG151JR	220-240	50	F	11,52	6750	1978	10,51	3,08	250
	RGA5485EXC	RG161JR	220-240	50	F	11,74	7050	2064	10,52	3,08	250
	RGA5492EXC	RG171JR	220-240	50	F	12,74	7660	2245	10,71	3,14	250
	RGA5510EXC	RG181JR	220-240	50	F	14,25	8580	2515	10,30	3,02	250
	RGA5512EXC	RG191JR	220-240	50	F	16,11	9580	2808	10,36	3,04	250
	RGA5512EKS	RG191KS	220-240	50	N	16,11	9300	2726	10,05	2,95	250
	RGA5467EXV	RG131JB	265	60	F	9,52	6750	1977	10,80	3,16	250
	RGA5485EXV	RG161JB	265	60	F	11,74	8500	2491	10,69	3,13	250
	RGA5512EXV	RG191JB	265	60	F	16,11	11500	3370	10,7	3,13	250
R-410A	**RGBB515BAA**	RG393AR	115	60	F	12,74	13000	3810	9,89	2,9	170
	RGA5453BAA	RG073AR	115	60	F	5,41	5180	1518	9,45	2,77	290
	RGA5457BAA	RG083AR	115	60	F	5,95	5730	1679	9,52	2,79	290
	RGA5460BAA	RG093AR	115	60	F	6,48	6015	1763	9,55	2,80	290
	RGA5471BAA	RG103AR	115	60	F	7,12	7170	2101	9,78	2,86	290
	RGA5479BAA	RG113AR	115	60	F	7,95	7950	2330	9,81	2,87	290
	RGA5485BAA	RG123AR	115	60	F	8,54	8480	2485	9,77	2,86	290
	RGA5494BAA	RG133AR	115	60	F	9,52	9560	2802	9,62	2,82	290
	RGA5510BAA	RG143AR	115	60	F	10,23	10360	3037	9,14	2,68	290
	RGA5512BAA	RG163AR	115	60	F	11,74	11600	3400	9,15	2,68	290
	RGA5513BAA	RG173AR	115	60	F	12.742	13120	3845	9,37	2,75	290
	RGAB514BAA	RG363AR	115	60	F	11,74	11800	3459	9,71	2,85	170
	RGBB514BAA	RG383AR	115	60	F	11,74	11800	3459	9,71	2,85	170
	RGA5453BXD	RG073ER	208-230	60	F	5,41	5300	1553	9,62	2,82	290
	RGA5471BXD	RG103ER	208-230	60	F	7,12	7125	2088	9,72	2,85	290
	RGA5479BXD	RG113ER	208-230	60	F	7,95	7800	2286	9,73	2,85	290
	RGA5485BXD	RG123ER	208-230	60	F	8,55	8430	2470	9,57	2,80	290
	RGA5494BXD	RG133ER	208-230	60	F	9,52	9370	2746	9,50	2,78	290
	RGA5510BXD	RG143ER	208-230	60	F	10,23	10110	2963	9,03	2,64	290
	RGA5512BXD	RG163ER	208-230	60	F	10,74	11950	3502	9,63	2,82	290
	RGB5512BXD	RG164ER	208-230	60	F	10,74	11.600	3400	9,72	2,85	290
	RGA5453BXV	RG073JB	265	60	F	5,41	5300	1553	9,46	2,77	290
R-407C	**RGA5467CXA**	RG131BR	115	60	F	9,51	6250	1832	9,92	2,91	290
	RGA5472CXA	RG141BR	115	60	F	10,23	6730	1973	10,2	2,99	290
	RGA5480CAA	RG151BR	115	60	F	11,51	7600	2228	9,87	2,89	290
	RGA5492CAA	RG171BR	115	60	F	12,74	8500	2491	9,82	2,88	290
	RGA5512CXA	RG191BR	115	60	F	16,11	10520	3083	9,33	2,74	290
	RGA5467CXD	RG131FR	208-230	60	F	9,51	6300	1847	10,08	2,95	290
	RGA5472CXD	RG141FR	208-230	60	F	10,23	6730	1973	10,2	2,99	290
	RGA5512CXD	RG191FR	208-230	60	F	16,11	10440	3060	9,29	2,72	290

Compressores **Rotativos** / *Compresores **Rotativos*** / ***Rotary** Compressors*

Compressores **RK** / *Compresores **RK*** / ***RK** Compressors*

Fluido Ref. *Fluido Ref. Refrigerants*	Modelo *Modelo Model*	Lista de Materiais *Lista de Materiales Bill of Materials*	Tensão *Tensión Voltage (V)*	Frequência *Frecuencia Frequency (Hz)*	Resfriamento *Enfriamiento Cooling*	Deslocamento *Desplazamiento Displtacement (cm³/rev)*	Capacidade Frigorífica *Capacidad Frigorífica Cooling Capacity*				Óleo *Aceite Oil (ml)*
							Btu/h	Watt	E.E.R. (Btu/Wh)	C.O.P. (W/W)	
R-22	**RKA5513EXA**	RK157AR	115	60	F	18,10	13200	3868	10,82	3,17	458
	RKG5513EXA	RH203AR	115	60	F	18,07	13000	3810	10,50	3,07	458
	RKG5513ERS	RH203RS	220	60	N	18,07	12700	3722	10,00	2,93	458
	RKA5513ERS	RK157RS	208-230	60	N	18,10	12800	3751	10,36	3,03	458
	RKA5513EXD	RK157ER	208-230	60	F	18,10	13200	3868	10,82	3,17	458
	RKA5515ERS	RK222RS	208-230	60	N	21,40	14800	4337	10,31	3,02	458
	RKA5515EXD	RK222ER	208-230	60	F	21,40	15500	4542	10,80	3,16	458
	RKA5518ERS	RK233RS	208-230	60	N	24,40	16735	4904	10,13	2,97	458
	RKA5518EXD	RK233ER	208-230	60	F	24,40	17700	5187	10,79	3,16	458
	RKA5513EXC	RK157JR	220-240	60	F	18,10	10600	3107	10,82	3,17	458
	RKA5515EXC	RK222JR	220-240	50	F	21,40	12500	3664	10,87	3,19	458
	RKA5518EKS	RK233KS	220-240	50	F	24,40	14300	4191	10,00	2,93	458
	RKA5518EKS	RK233KS	220-240	50	N	24,40	13700	4015	9,58	2,81	458
	RKA5518EXC	RK233JR	220-240	50	F	24,40	14300	4191	10,75	3,15	458

Compressores **HG** / *Compresores **HG*** / ***HG** Compressors*

Fluido Ref. *Fluido Ref. Refrigerants*	Modelo *Modelo Model*	Lista de Materiais *Lista de Materiales Bill of Materials*	Tensão *Tensión Voltage (V)*	Frequência *Frecuencia Frequency (Hz)*	Resfriamento *Enfriamiento Cooling*	Deslocamento *Desplazamiento Displtacement (cm³/rev)*	Capacidade Frigorífica *Capacidad Frigorífica Cooling Capacity*				Óleo *Aceite Oil (ml)*
							Btu/h	Watt	E.E.R. (Btu/Wh)	C.O.P. (W/W)	
R-22	**HGA5467EXA**	HG131AR	115	60	F	9,52	6700	1962	10,81	3,17	290
	HGA5480EXA	HG151AR	115	60	F	11,52	8100	2372	10,80	3,16	290
	HGA5492EXA	HG171AR	115	60	F	12,74	9200	2694	10,82	3,17	290
	HGA5512EXA	HG191AR	115	60	F	16,11	11500	3371	10,65	3,12	290
	HGAB514EXA	HG291AR	115	60	F	16,11	11500	3371	10,50	3,07	290
	HKG5513EXA	HH203AR	115	60	F	18,07	12920	3787	10,50	3,08	290
	HGA5480EXD	HG151ER	208-230	60	F	11,52	8150	2387	10,81	3,17	290
	HGA5492EXD	HG171ER	208-230	60	F	12,74	9200	2694	10,82	3,17	290
	HGA5510EXD	HG181ER	208-230	60	F	14,25	10300	3016	10,70	3,13	290
	HGA5512EXD	HG191ER	208-230	60	F	16,11	11500	3371	10,70	3,13	290
	HGA5467EXD	HG131ER	208-230	60	F	9,52	6750	1977	10,80	3,16	290
	HGA5472EXC	HG141JR	220-240	50	F	10,23	5950	1744	10,70	3,13	290
	HGA5467EXV	HG131JB	265	60	F	9,52	6750	1977	10,80	3,16	290
	HGA5480EXV	HG151JB	265	60	F	11,52	8100	2372	10,60	3,10	290
	HGA5492EXV	HG171JB	265	60	F	12,74	9200	2694	10,80	3,16	290
	HGA5510EXV	HG181JB	265	60	F	14,25	10300	3016	10,81	3,17	290
	HGA5512EXV	HG191JB	265	60	F	16,10	11500	3371	10,70	3,13	290
R-410A	**HGA5453BAA**	HG073AR	115	60	F	5,41	5180	1518	9,45	2,77	290
	HGA5471BAA	HG103AR	115	60	F	7,12	7170	2101	9,78	2,86	290
	HGA5479BAA	HG113AR	115	60	F	7,95	7950	2330	9,81	2,87	290
	HGA5485BAA	HG123AR	115	60	F	8,55	8480	2485	9,77	2,86	290
	HGA5494BAA	HG133AR	115	60	F	9,52	9560	2802	9,62	2,82	290
	HGA5513BAA	HG173AR	115	60	F	12,74	13120	3845	9,37	2,74	290
	HGA5453BXD	HG073ER	208-230	60	F	5,41	5300	1553	9,62	2,82	290
	HGA5471BXD	HG103ER	208-230	60	F	7,12	7125	2088	9,76	2,86	290
	HGA5485BXD	HG123ER	208-230	60	F	8,55	8430	2471	9,57	2,80	290
	HGA5494BXD	HG133ER	208-230	60	F	9,52	9370	2746	9,50	2,78	290
	HGA5510BXD	HG143ER	208-230	50-60	F	10,23	10110	2963	9,03	2,64	290
	HGA5512BXD	HG163ER	208-230	60	F	11,74	11950	3502	9,63	2,82	290
	HGA5471BXC	HG103JR	220-240	50	F	7,12	5760	1685	9,21	2,70	290
	HGA5479BXC	HG113JR	220-240	50	F	7,95	6000	1759	8,96	2,62	290
	HGA5479BXV	HG113JB	265	60	F	7,95	7800	2286	9,29	2,72	290
	HGA5494BXV	HG133JB	265	60	F	9,52	9350	2740	9,51	2,78	290

Compressores de Velocidade Variável **VR** / *Compresores de Velocidad Variable **VR*** / ***VR** Variable Speed Compressors*

Fluido Ref. *Fluido Ref. Refrigerants*	Modelo *Modelo Model*	Resfriamento *Enfriamiento Cooling*	Deslocamento *Desplazamiento Displtacement (cm³/rev)*	Capacidade Frigorífica *Capacidad Frigorífica Cooling Capacity*				Óleo *Aceite Oil (ml)*
				Btu/h	Watt	E.E.R. (Btu/Wh)	C.O.P. (W/W)	
R-410A	**VR5485B**	N	8,55	8640	2530	9,08	2,66	290
	VR5510B	N	10,23	10518	3080	9,32	2,73	290

Capacidades Baseadas nas Seguintes Condições - ASHRAE (HBP)
Capacidades Basadas en las Siguintes Condiciones - ASHRAE (HBP)
Capabilities Based in the Following Conditions - ASHRAE (HBP)

Temperatura de Evaporação *I Temp. de Evaporación I Evaporating Temp.*	7,2 ºC	*(45 ºF)*
Temperatura de Condensação *I Temp. de Condensación I Condensing Temp.*	54,4 ºC	*(130 ºF)*
Temperatura do Gás de Retorno *I Temp. del Gas de Retorno I Return Gas Temp.*	35,0 ºC	*(95 ºF)*
Temperatura do Líquido *I Temp. del Liquido I Liquid Temp.*	46,1 ºC	*(115 ºF)*
Temperatura Ambiente *I Temp. Ambiente I Ambient Temp.*	35,0 ºC	*(95 ºF)*

Nota *I Nota I Note*

F Forçado (Ventilador) *I Enfriamiento por Aire Forzado I Fan Cooled*
N Natural *I Enfriamiento Estático (Natural) I Static*

Temperatura de Evaporação - Faixa de Aplicação
Temperatura de Evaporación - Rango de Aplicación
Evaporating Temperature - Application Range

Condicionador de Ar *I Acondicionador de Aire I Air Conditioning* 0 ºC ~ 12,8 ºC *(32 ºF ~ 55 ºF)*

Todas as informações deste folheto são compostas por valores referenciais, podendo ser alteradas a qualquer momento sem aviso prévio.
Todas las informaciones en este folleto se compone de datos de referencia que se pueden cambiar en cualquier momento sin aviso previo.
All information in this brochure is composed of referential values and can be changed at any time without notice.

Presente e futuro

Os produtos Tecumseh representam o estado da arte em inovação tecnológica, com menor consumo energético e respeito ao meio ambiente. Atenta aos desafios globais atuais, a Tecumseh trabalha para superar as demandas de hoje e amanhã tanto de nossos clientes quanto da sociedade, mantendo o foco na simplicidade e sustentabilidade de soluções.
Nós pensamos longe para lhe entregar mais.

Cooling for a Better Tomorrow™

Rua Ray Wesley Herrick, 700 | Jardim Jockey Club | São Carlos | SP
CEP: 13565-090 | Fone: (16) 3362-3000 | (16) 3363-7219 | www.tecumseh.com

Tecumseh

REBECACOMETERRA

TBL - 005 - 05/15